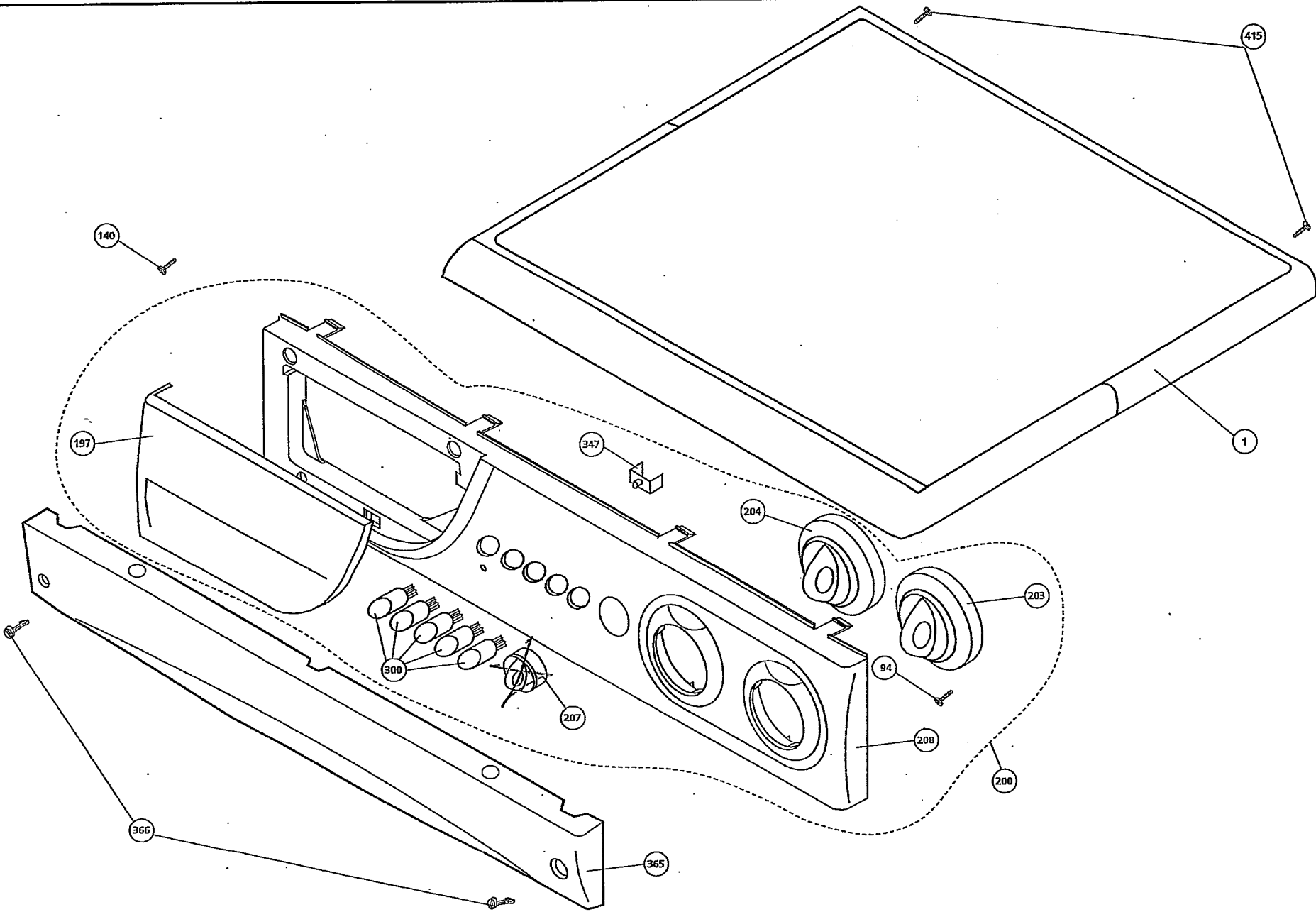
415
140
1
197
347
204
203
300
94
207
208
200
366
365

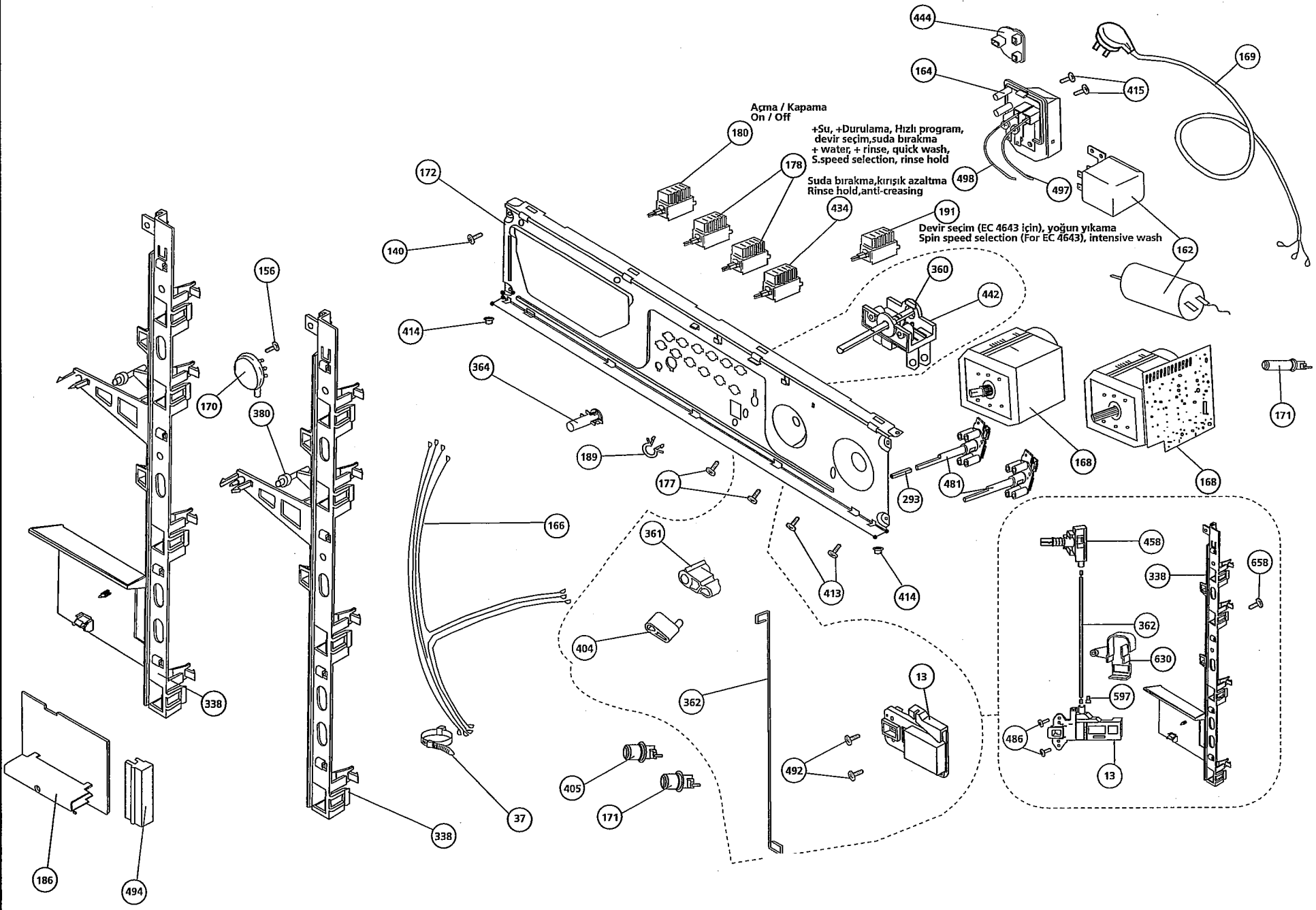
Açma / Kapama
On / Off
+Su, +Durulama, Hızlı program,
devir seçim,suda bırakma
+ water, + rinse, quick wash,
S.speed selection, rinse hold
Suda bırakma,kırışık azaltma
Rinse hold,anti-creasing
Devir seçim (EC 4643 için), yoğun yıkama
Spin speed selection (For EC 4643), intensive wash
444
164
415
169
180
178
172
498
497
434
191
162
140
156
360
442
414
364
170
380
171
189
168
168
177
293
481
166
361
458
338
658
413
414
362
404
630
13
597
362
486
13
492
405
171
37
338
338
186
494

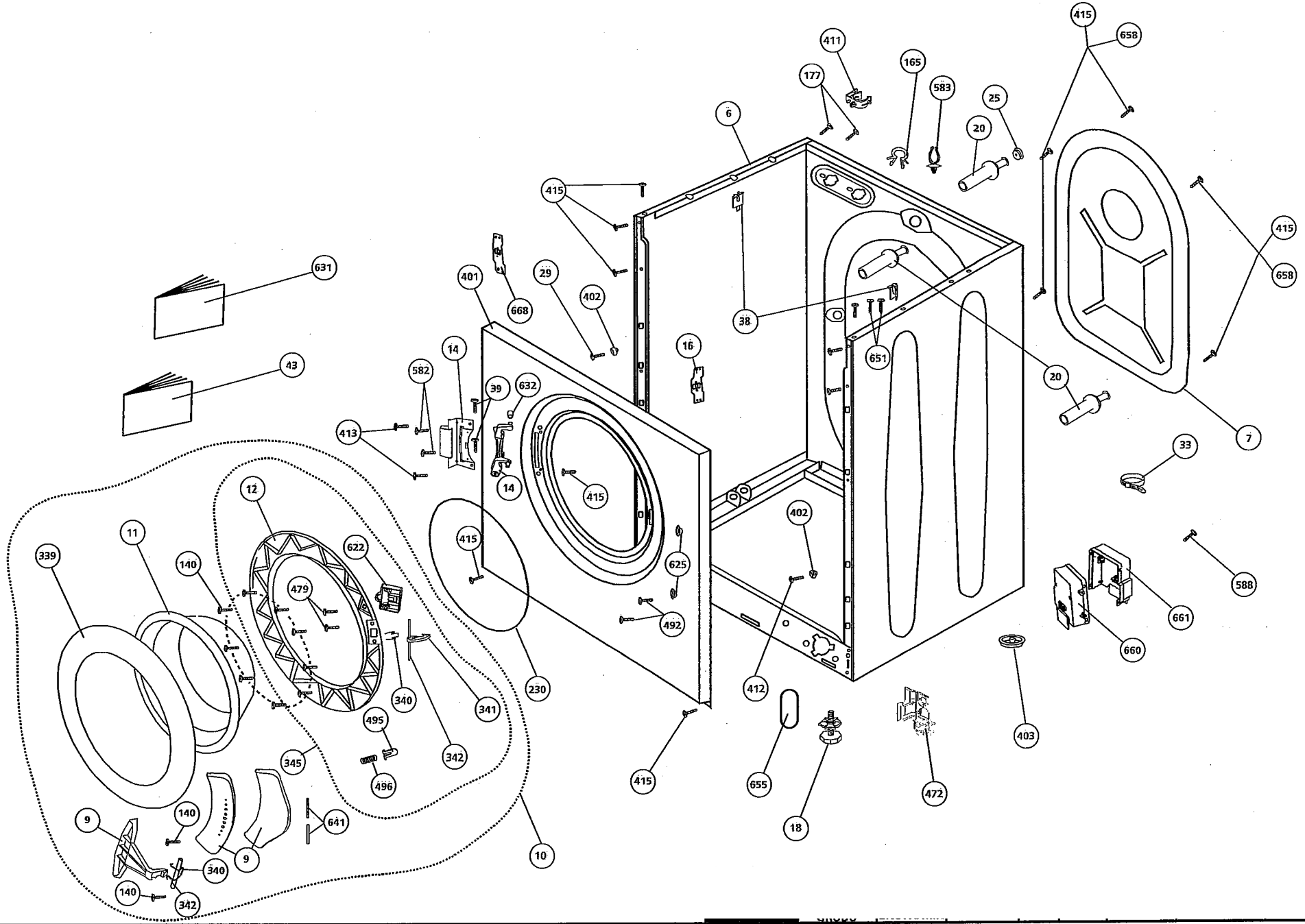
631
43
582
14
39
632
413
401
668
29
402
415
6
38
16
651
411
177
165
583
25
20
658
7
33
588
661
660
403
472
18
655
412
625
492
230
415
402
12
11
339
140
479
622
340
341
342
495
496
345
641
9
10

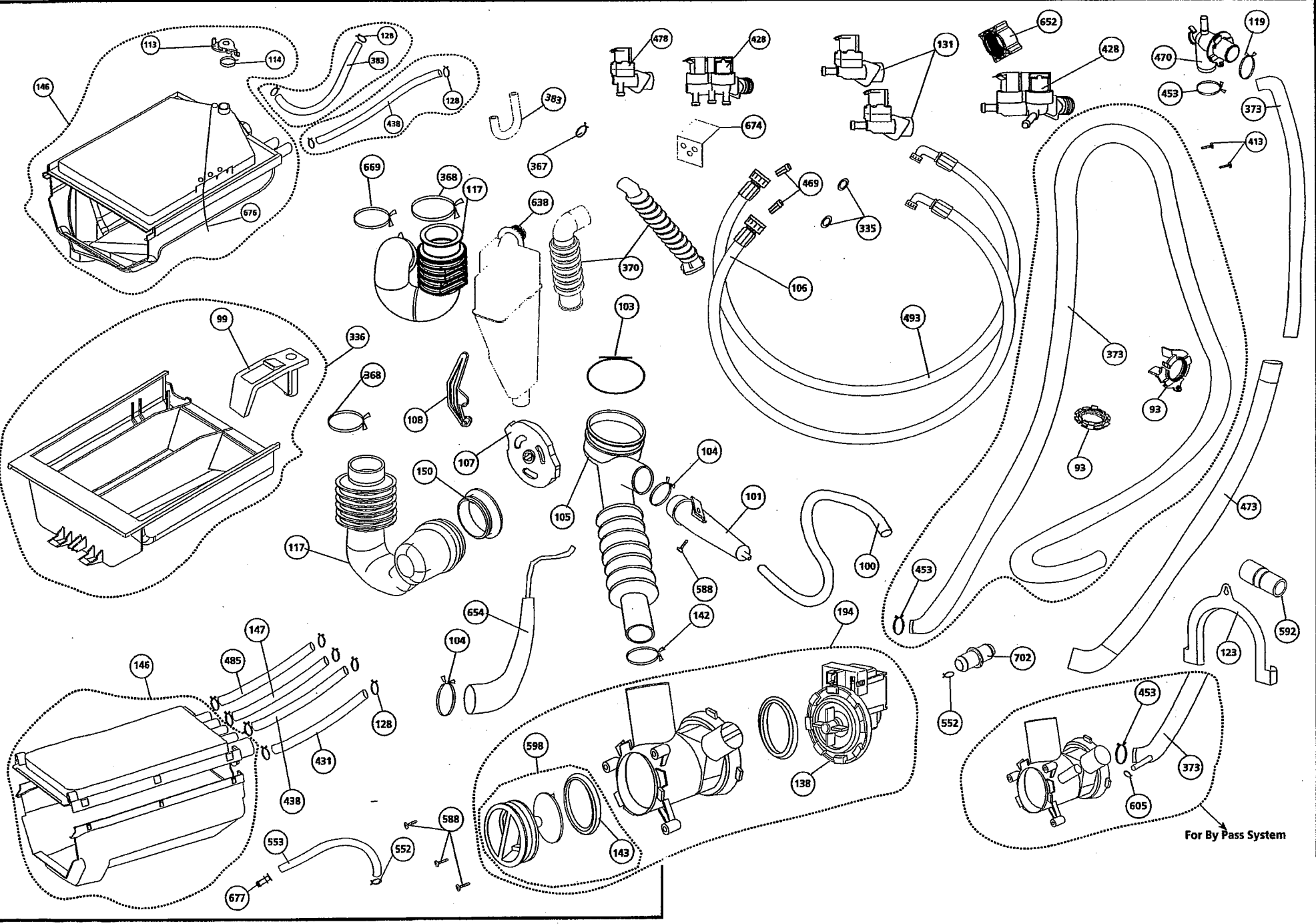
113
114
146
128
383
438
128
383
478
428
131
652
428
119
470
453
373
674
413
669
368
117
367
469
638
335
676
370
106
103
493
99
336
373
368
93
108
93
107
104
150
101
473
105
117
100
588
453
654
142
194
592
147
104
702
123
146
485
128
552
453
431
598
138
373
438
605
588
553
552
143
677
For By Pass System

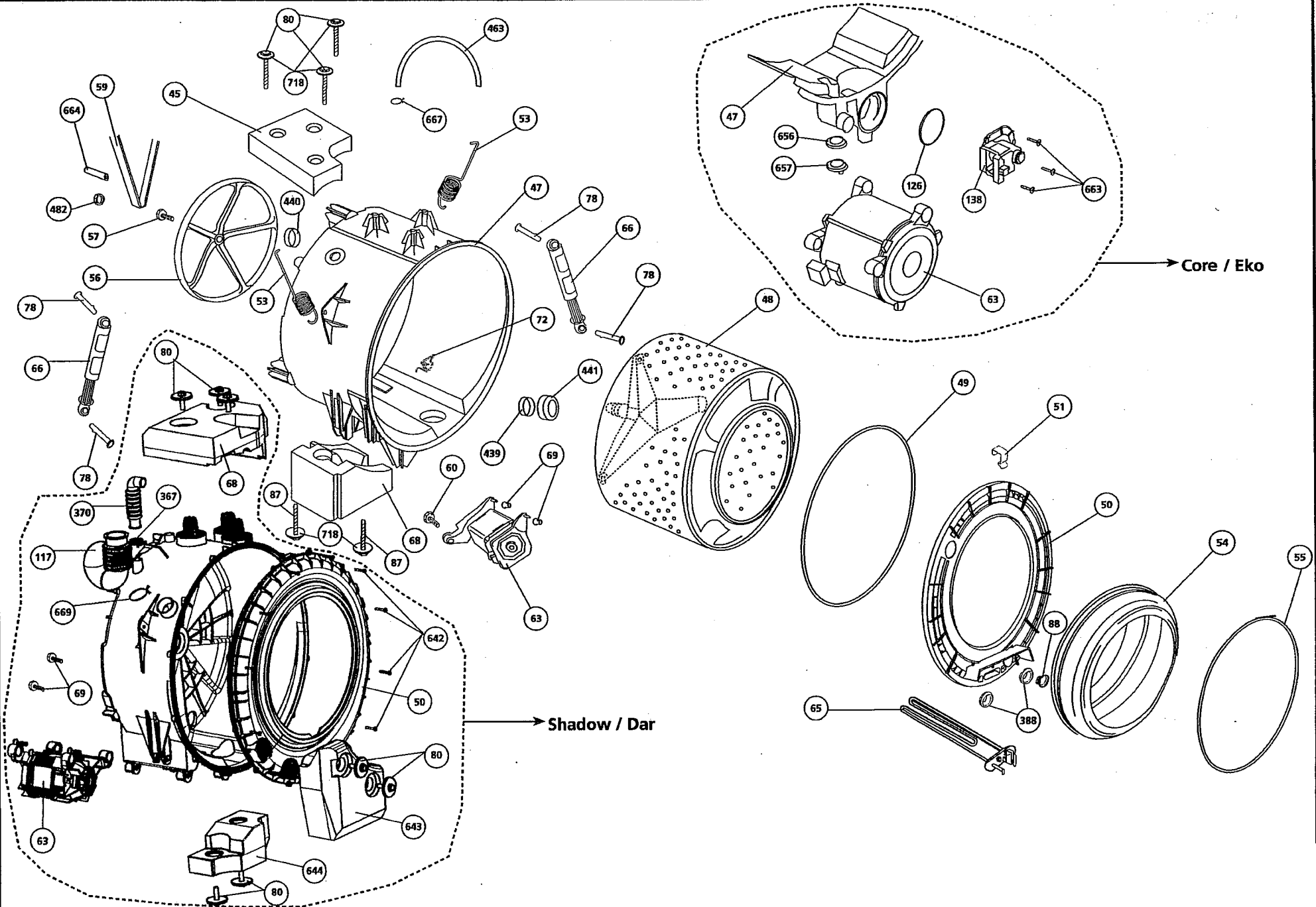
Core / Eko
Shadow / Dar
80
718
463
667
59
664
45
53
47
482
57
440
78
66
56
72
48
441
439
69
60
68
87
63
49
51
50
54
55
88
388
65
656
657
126
138
663
370
367
117
669
642
643
644