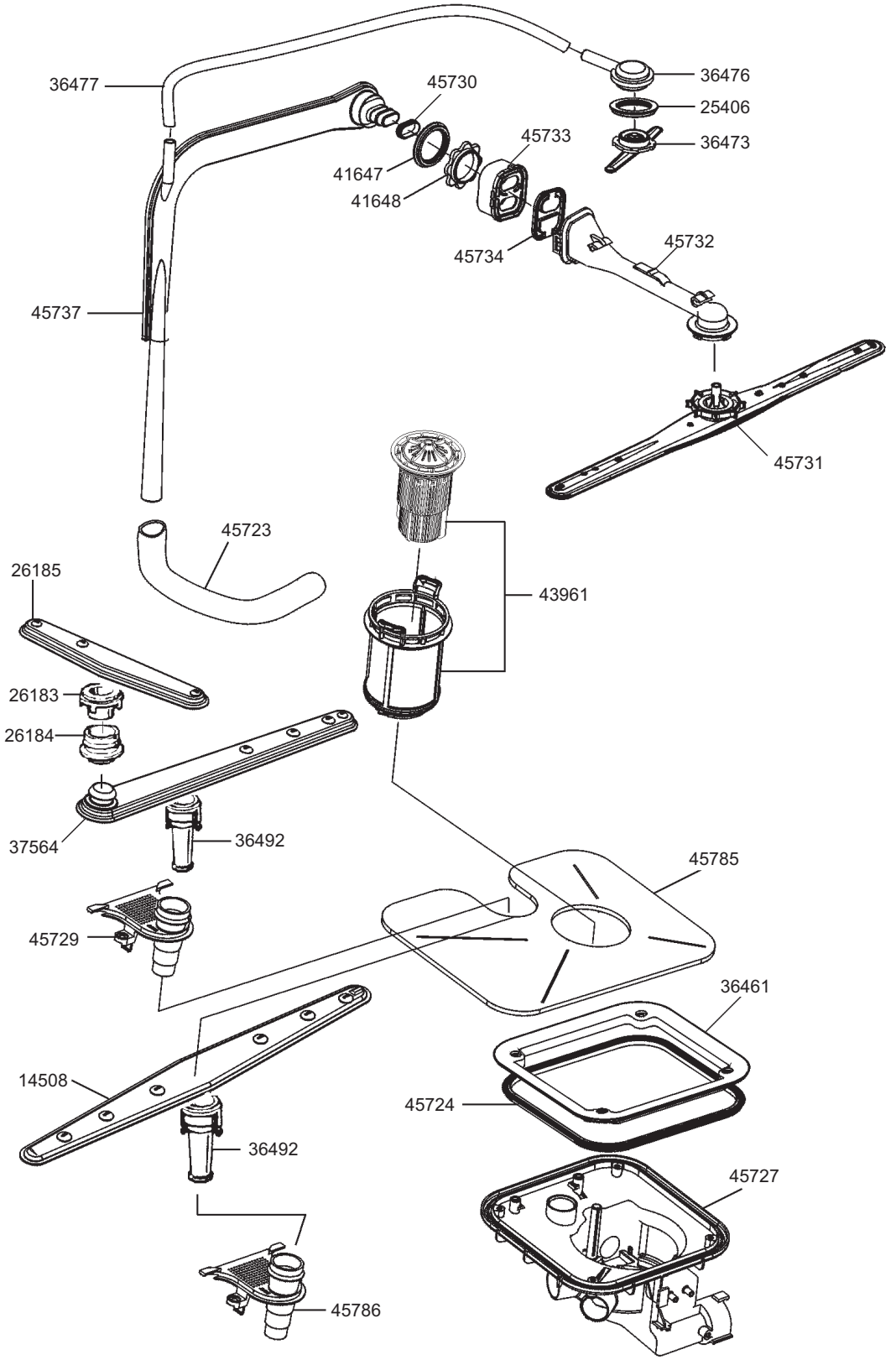
36477
45730
36476
25406
36473
45733
41647
41648
45734
45732
45737
45731
45723
26185
43961
26183
26184
37564
36492
45785
45729
36461
14508
45724
36492
45727
45786

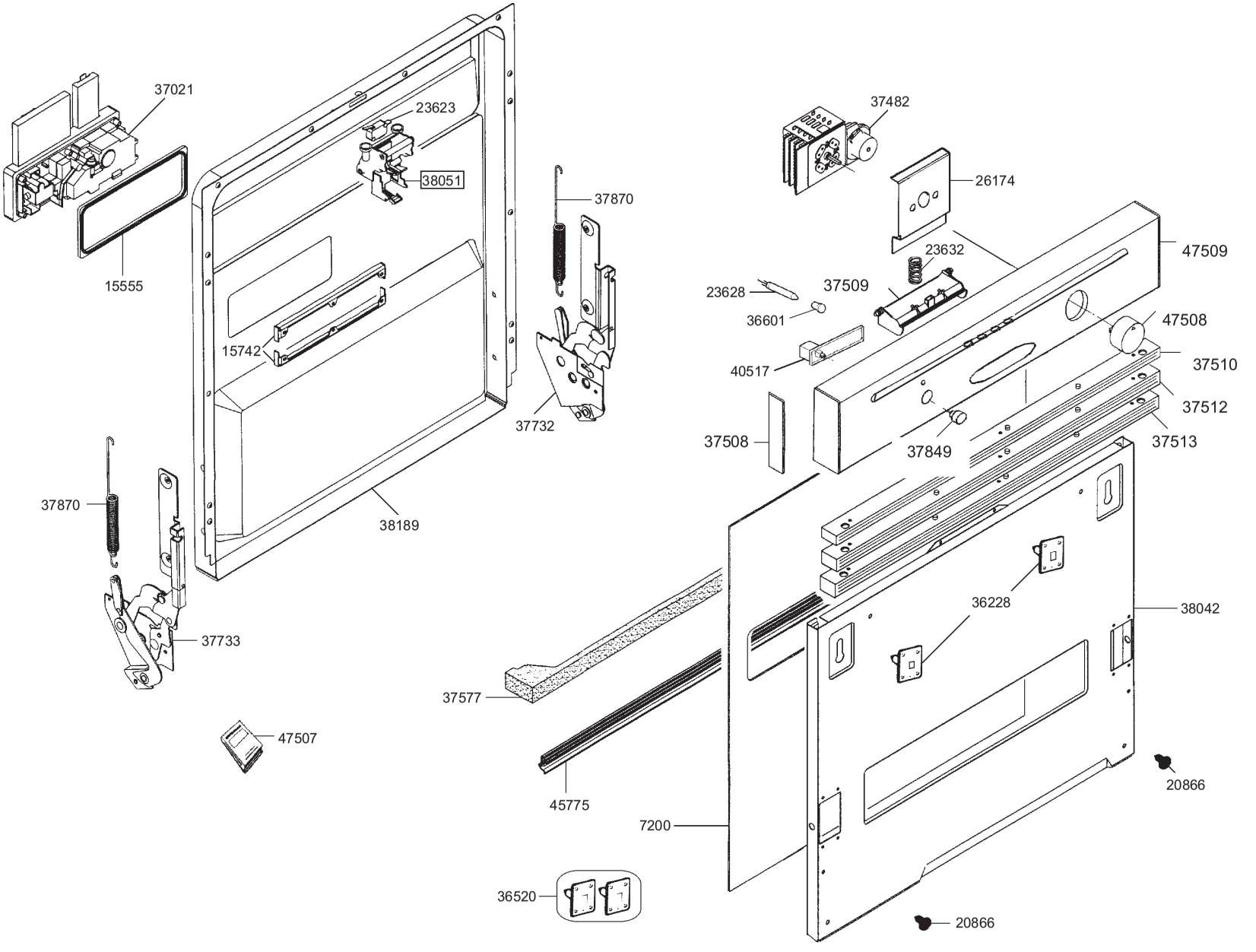
37021
23623
38051
15555
15742
37870
37732
38189
37870
37733
47507
37482
26174
47509
23632
23628
37509
36601
47508
40517
37510
37512
37508
37849
37513
36228
38042
37577
45775
7200
20866
36520
20866

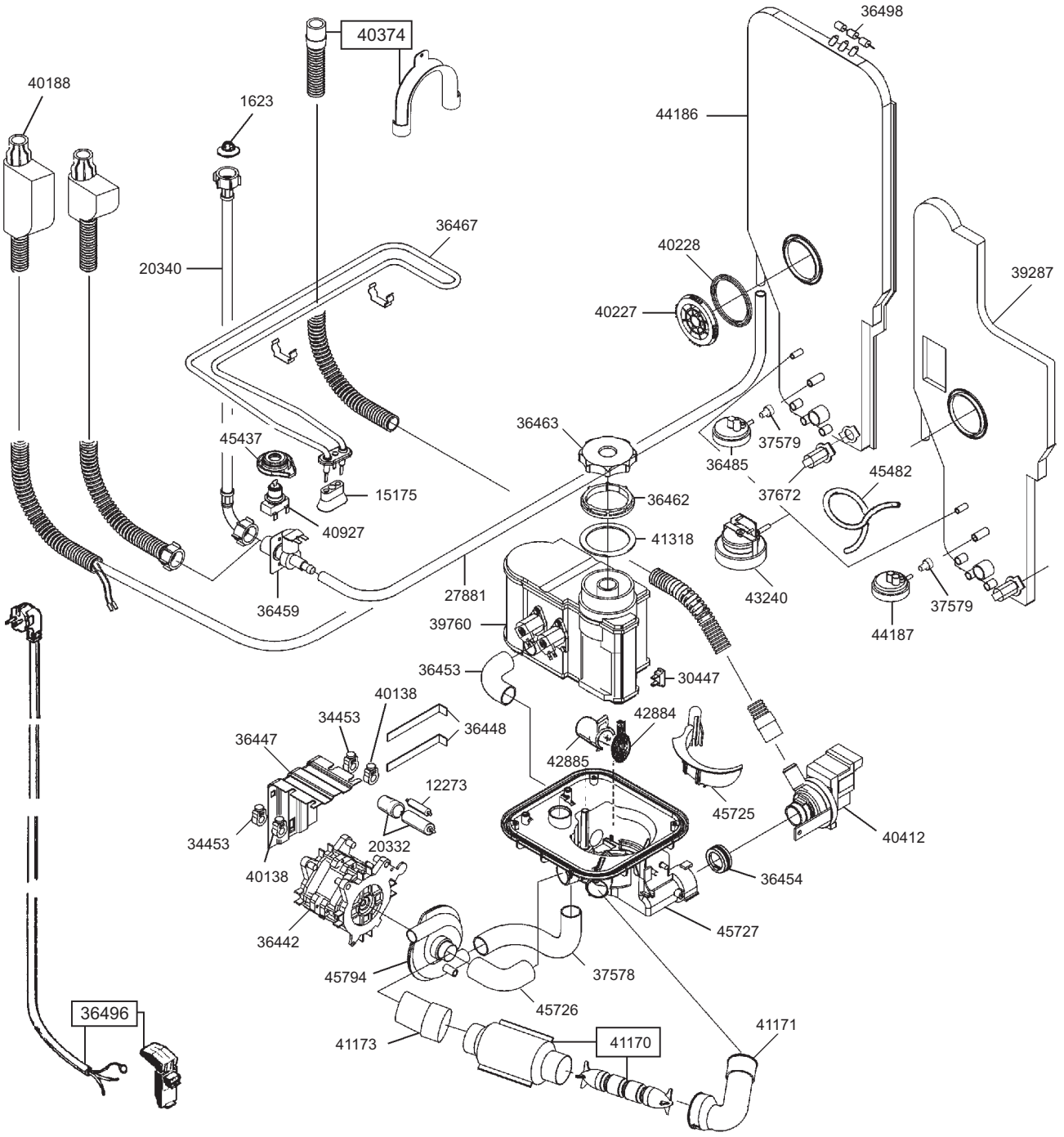
40374
36498
40188
1623
44186
36467
20340
40228
39287
40227
36463
37579
45437
36485
45482
15175
37672
36462
40927
41318
43240
27881
37579
36459
44187
39760
36453
30447
40138
34453
42884
36448
36447
42885
12273
45725
34453
20332
40412
40138
36454
36442
45727
45794
37578
45726
36496
41173
41170
41171

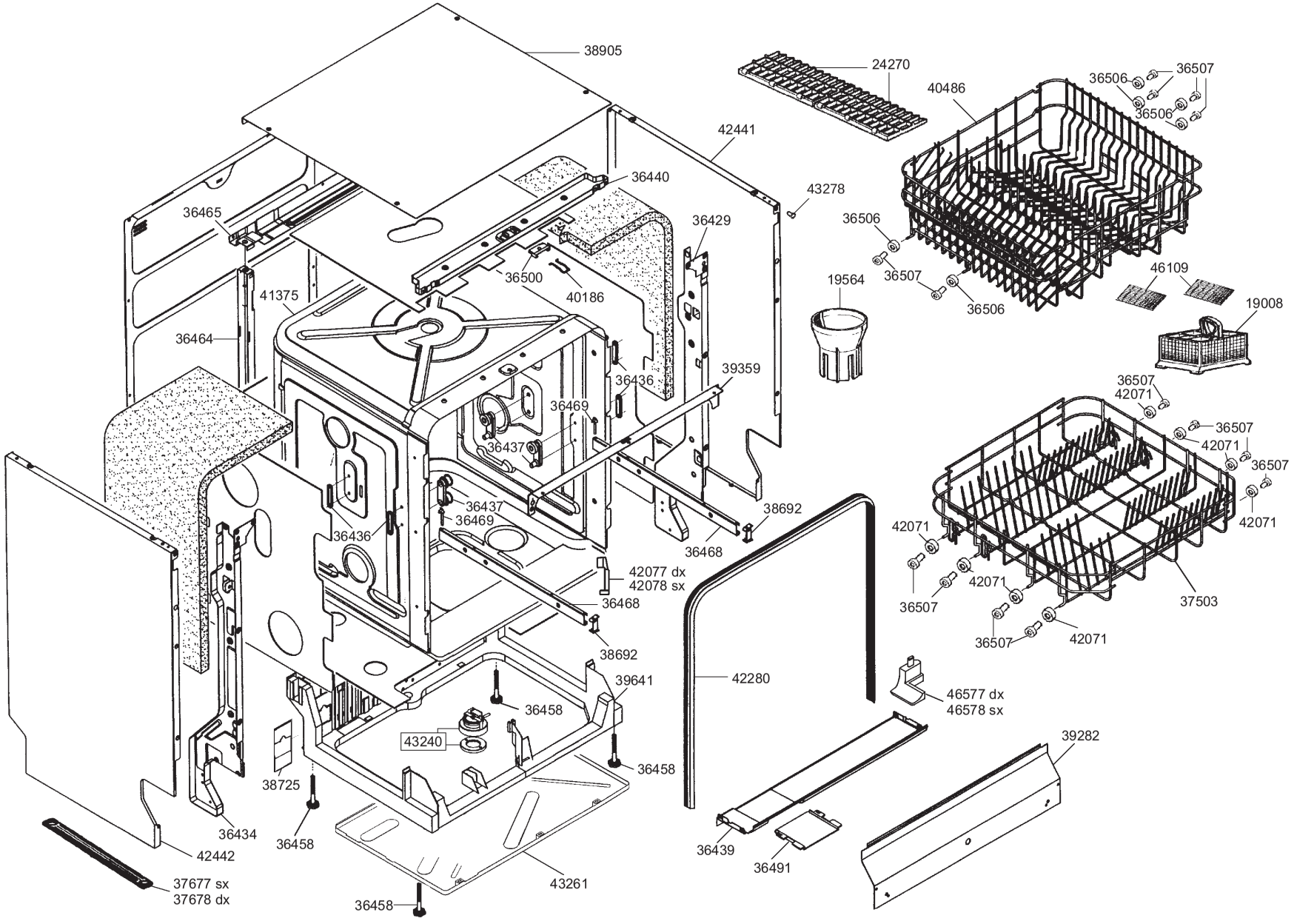
38905
24270
40486
36506
36507
36506
42441
36440
43278
36465
36429
36506
36500
40186
36507
46109
19564
41375
36506
19008
36464
36436
39359
36507
42071
36469
36507
36437
42071
36507
36437
36469
38692
42071
36436
36468
42071
42077 dx
42078 sx
36507
42071
36468
37503
36507
38692
42280
39641
46577 dx
46578 sx
36458
43240
39282
36458
38725
36434
36458
42442
36439
36491
37677 sx
37678 dx
43261
36458