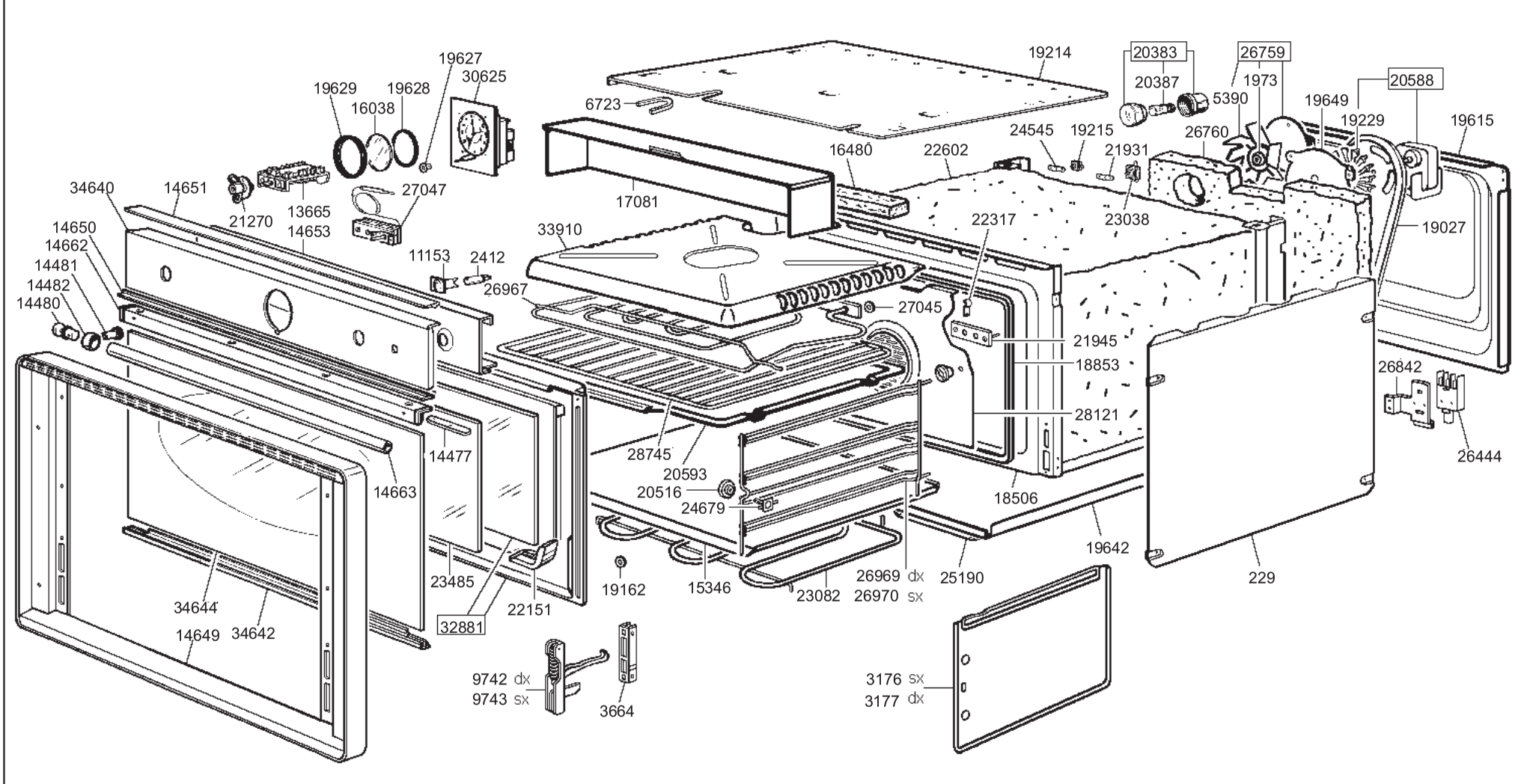
19627
30625
19629
19628
16038
6723
19214
20383
20387
26759
1973
5390
20588
19649
19229
19615
24545
19215
26760
16480
22602
21931
17081
34640
14651
21270
13665
14653
27047
23038
22317
19027
33910
14650
14662
14481
14482
14480
11153
2412
26967
27045
21945
18853
28121
26842
26444
14477
14663
28745
20593
20516
24679
18506
19642
229
23485
22151
32881
19162
15346
23082
26969 dx
26970 sx
25190
34644
14649
34642
9742 dx
9743 sx
3664
3176 sx
3177 dx