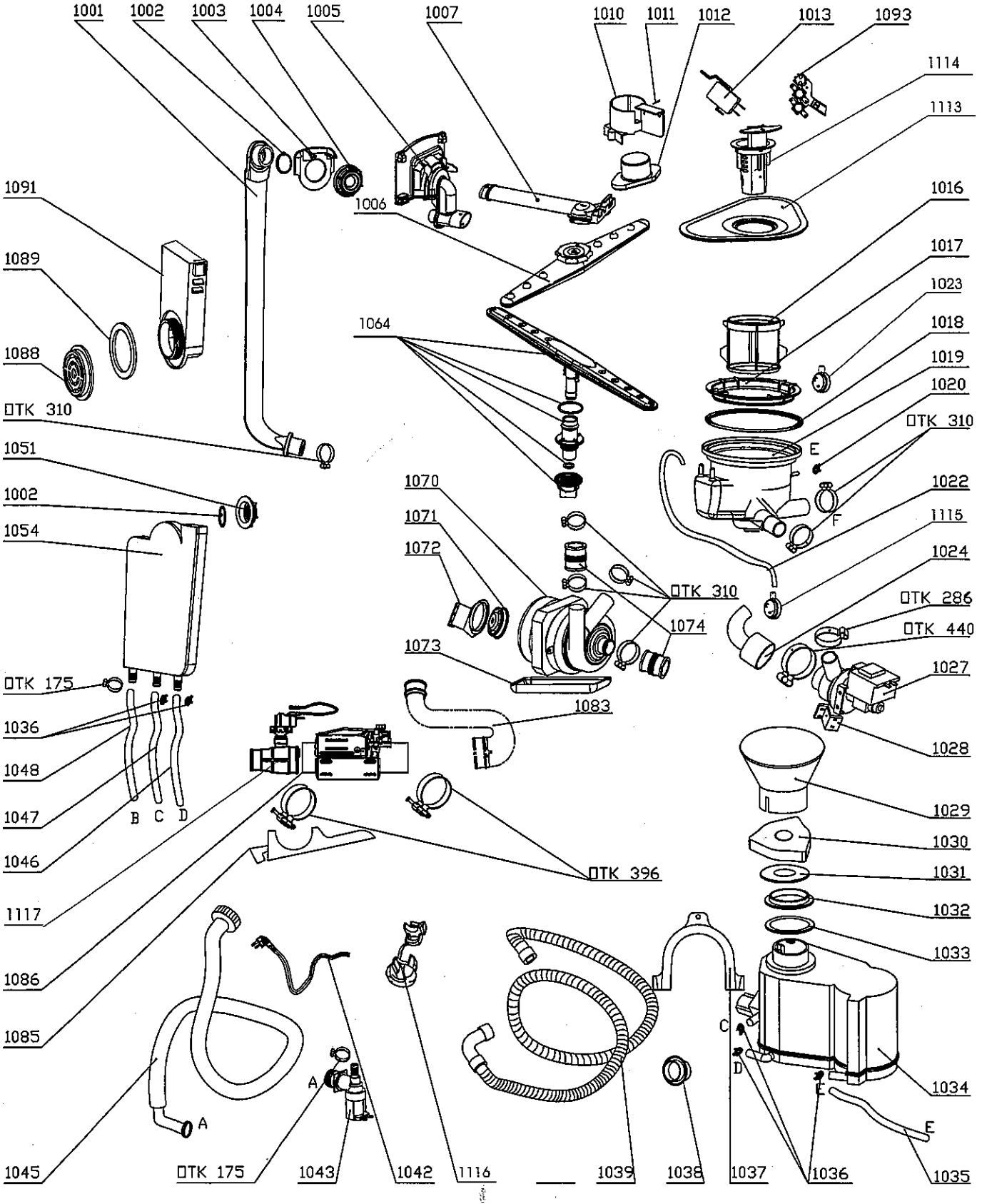
1001
1002
1003
1004
1005
1007
1010
1011
1012
1013
1093
1114
1113
1091
1006
1016
1017
1023
1089
1064
1018
1019
1088
1020
ОТК 310
ОТК 310
1051
E
1002
1070
1022
1071
F
1115
1054
1072
1024
ОТК 310
ОТК 286
1074
ОТК 440
1073
1027
ОТК 175
1083
1036
1028
1048
1029
1047
B C D
1030
1046
ОТК 396
1031
1117
1032
1033
1086
C
1085
D
1034
A
E
A
E
1045
ОТК 175
1043
1042
1116
1039
1038
1037
1036
1035

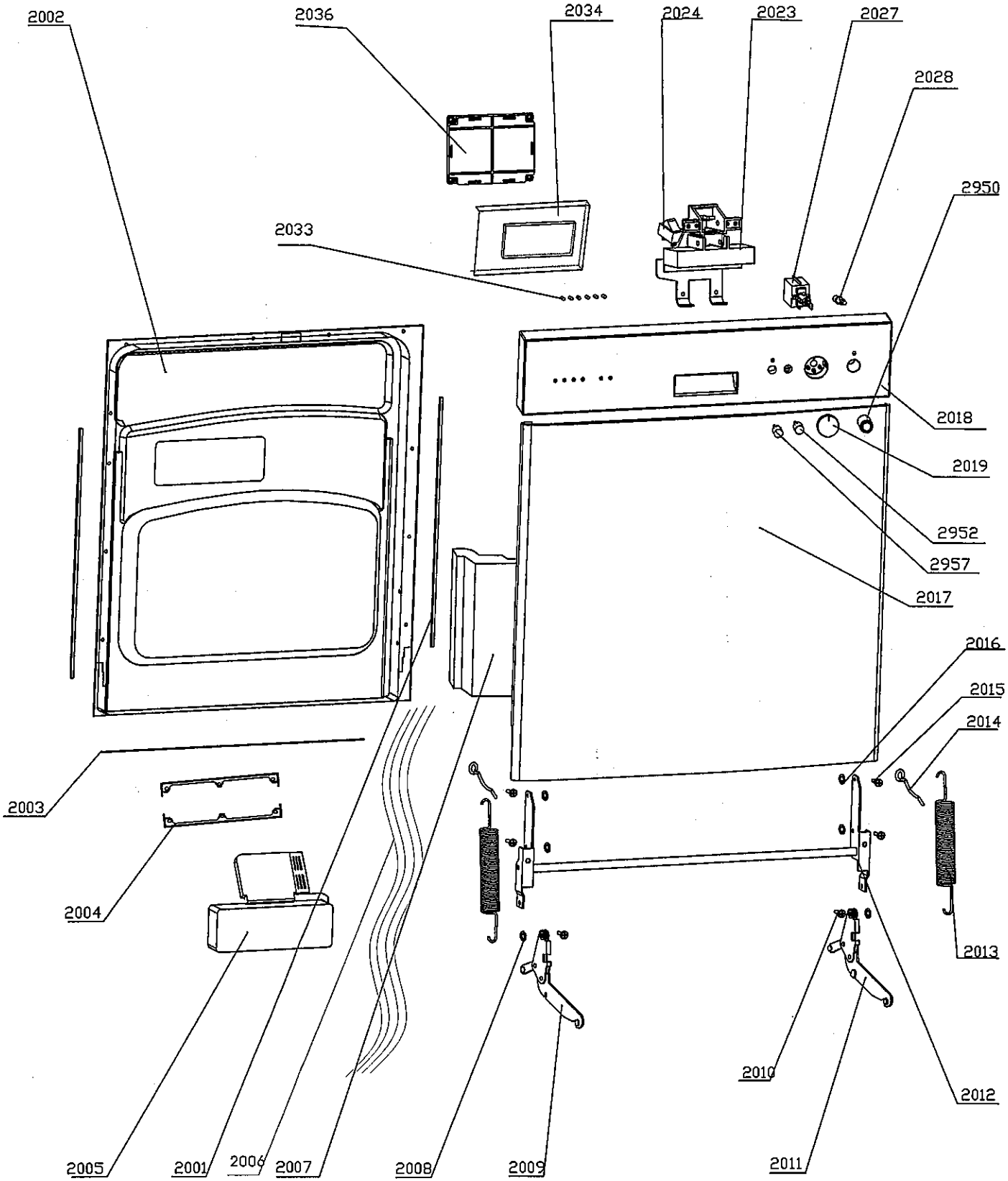
2002
2036
2034
2024
2023
2027
2028
2950
2033
2018
2019
2952
2957
2017
2016
2015
2014
2003
2004
2013
2010
2012
2005
2001
2006
2007
2008
2009
2011

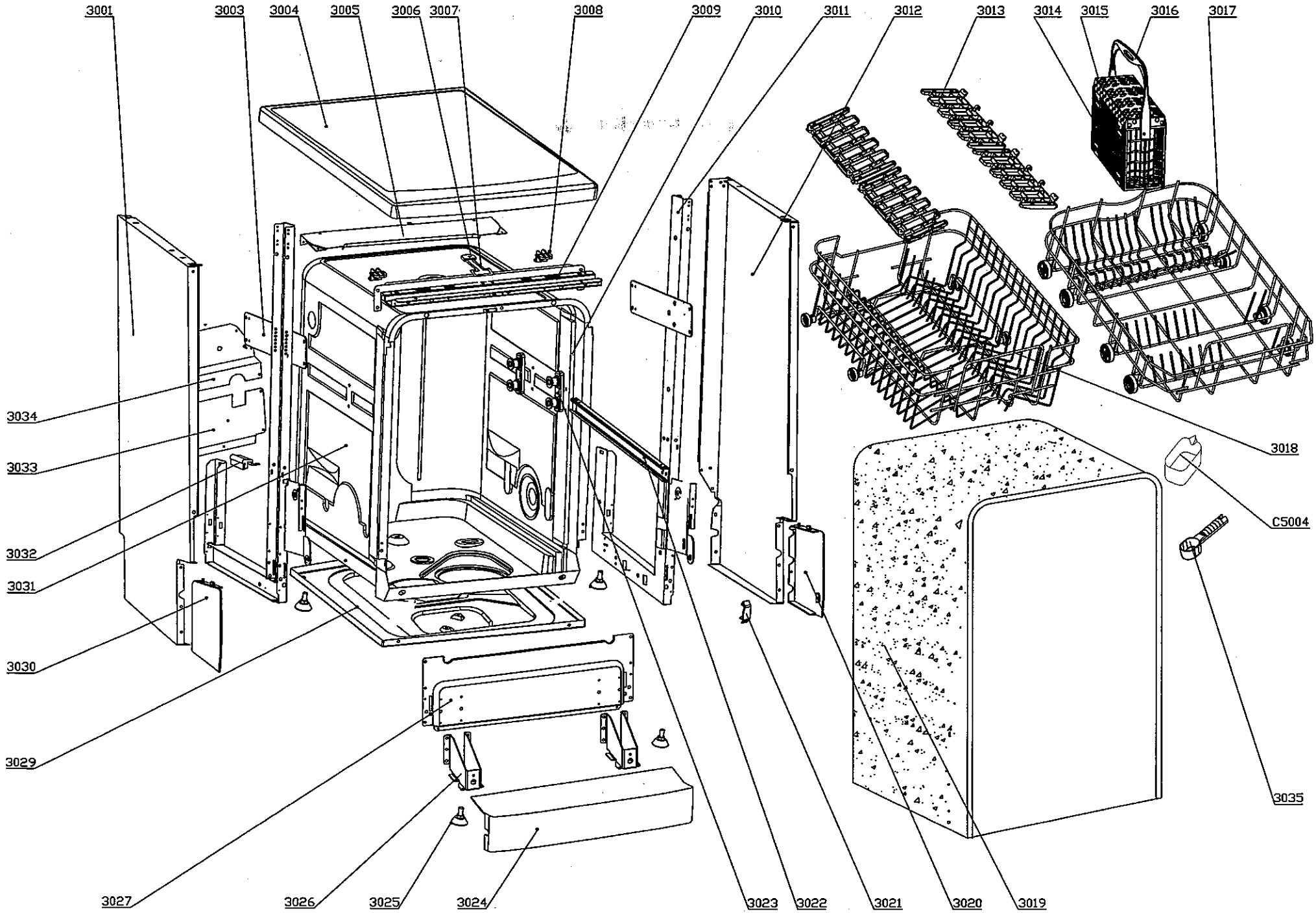
3001
3003
3004
3005
3006
3007
3008
3009
3010
3011
3012
3013
3014
3015
3016
3017
3018
C5004
3035
3034
3033
3032
3031
3030
3029
3027
3026
3025
3024
3023
3022
3021
3020
3019