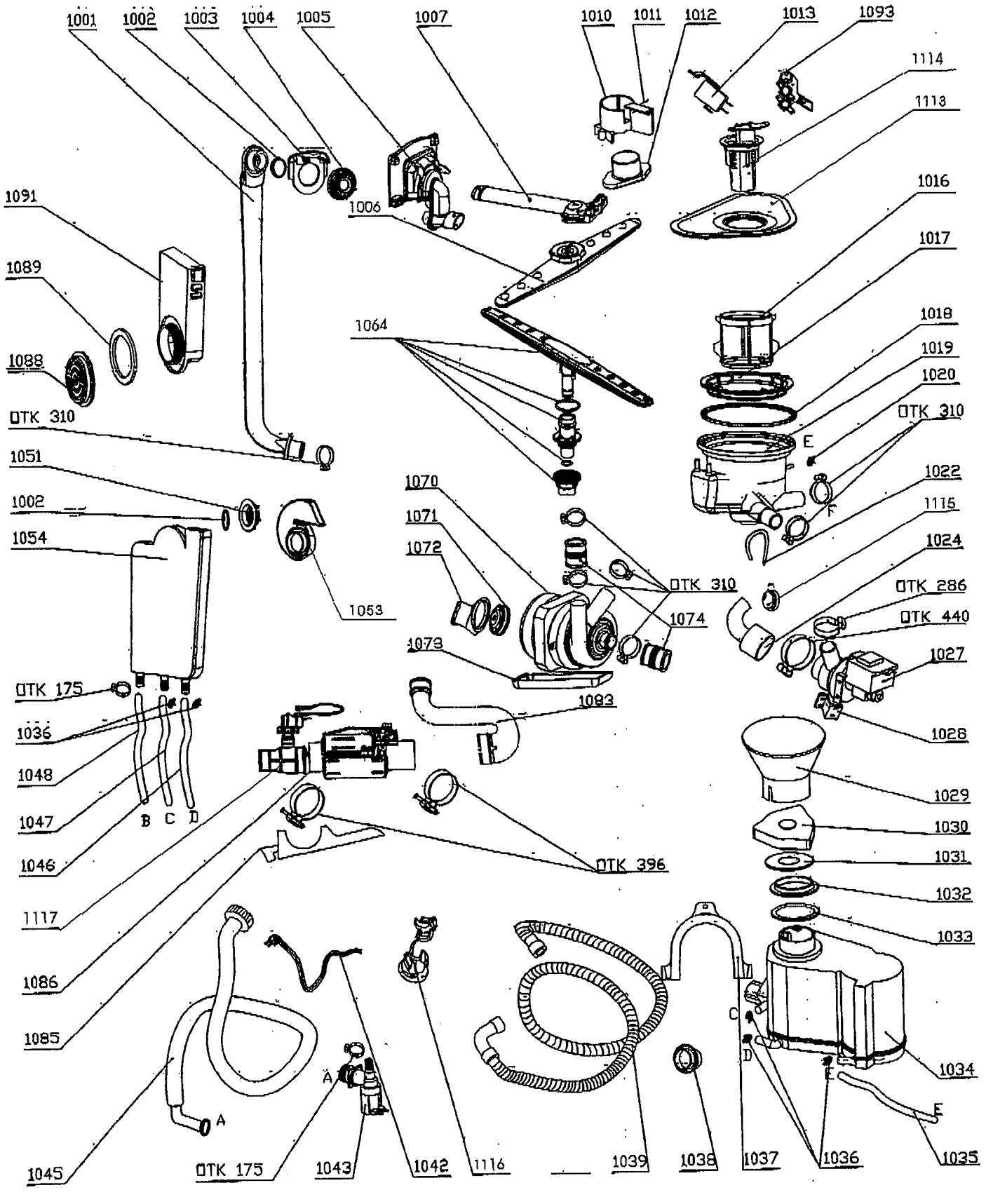
1001
1002
1003
1004
1005
1007
1010
1011
1012
1013
1093
1114
1113
1016
1017
1018
1019
1020
ОТК 310
1022
1115
1024
ОТК 286
ОТК 440
1027
1028
1029
1030
1031
1032
1033
1034
1035
1036
1037
1038
1039
1116
1042
1043
ОТК 175
1045
1085
1086
1117
1046
1047
1048
1036
ОТК 175
1054
1051
1002
1091
1089
1088
ОТК 310
1006
1064
1053
1070
1071
1072
ОТК 310
1074
1073
1083
ОТК 396
A
B
C
D
E
F

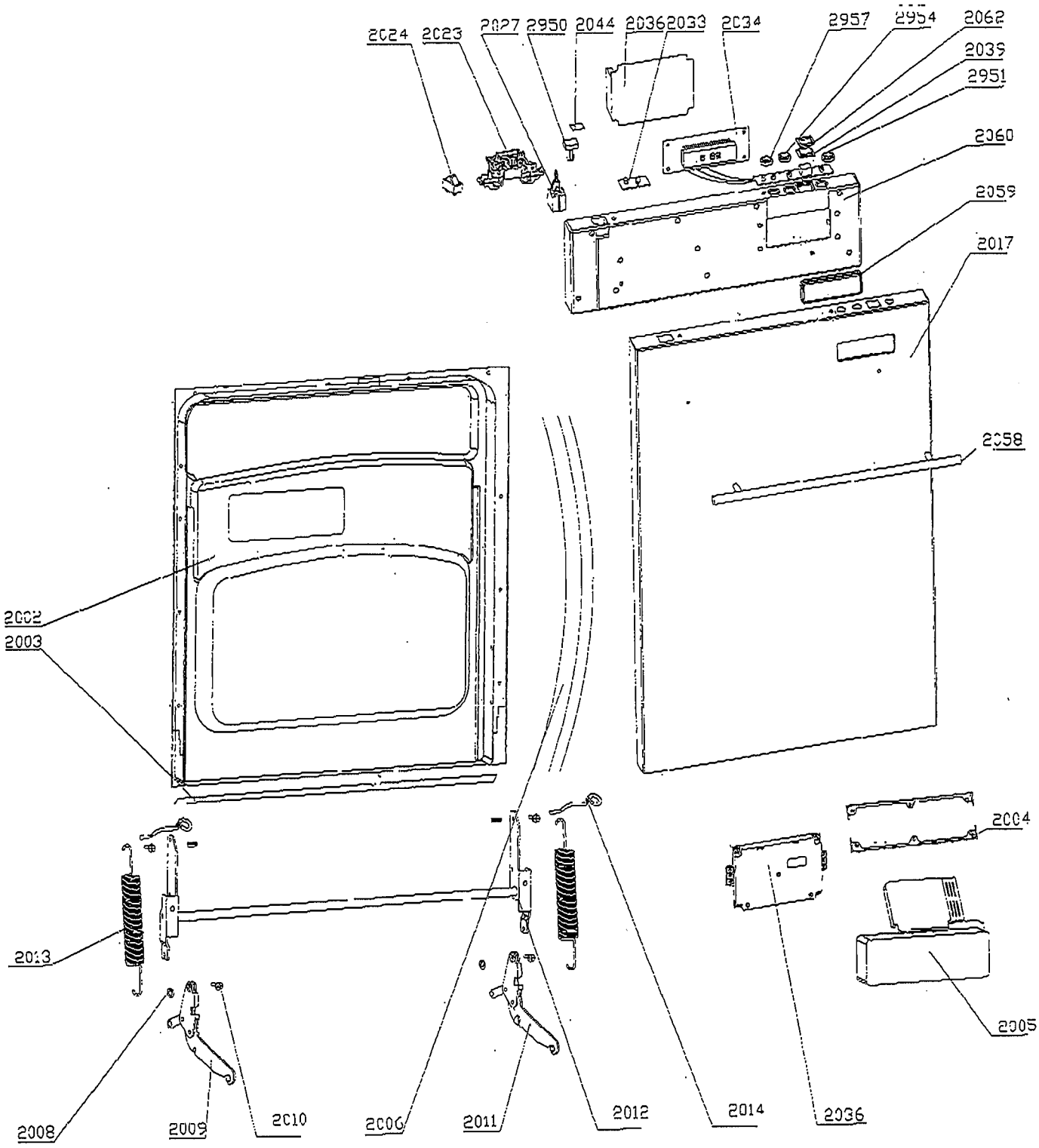
2024
2023
2027
2950
2044
2036
2033
2034
2957
2954
2062
2039
2951
2060
2059
2017
2058
2002
2003
2004
2013
2005
2008
2009
2010
2006
2011
2012
2014
2036

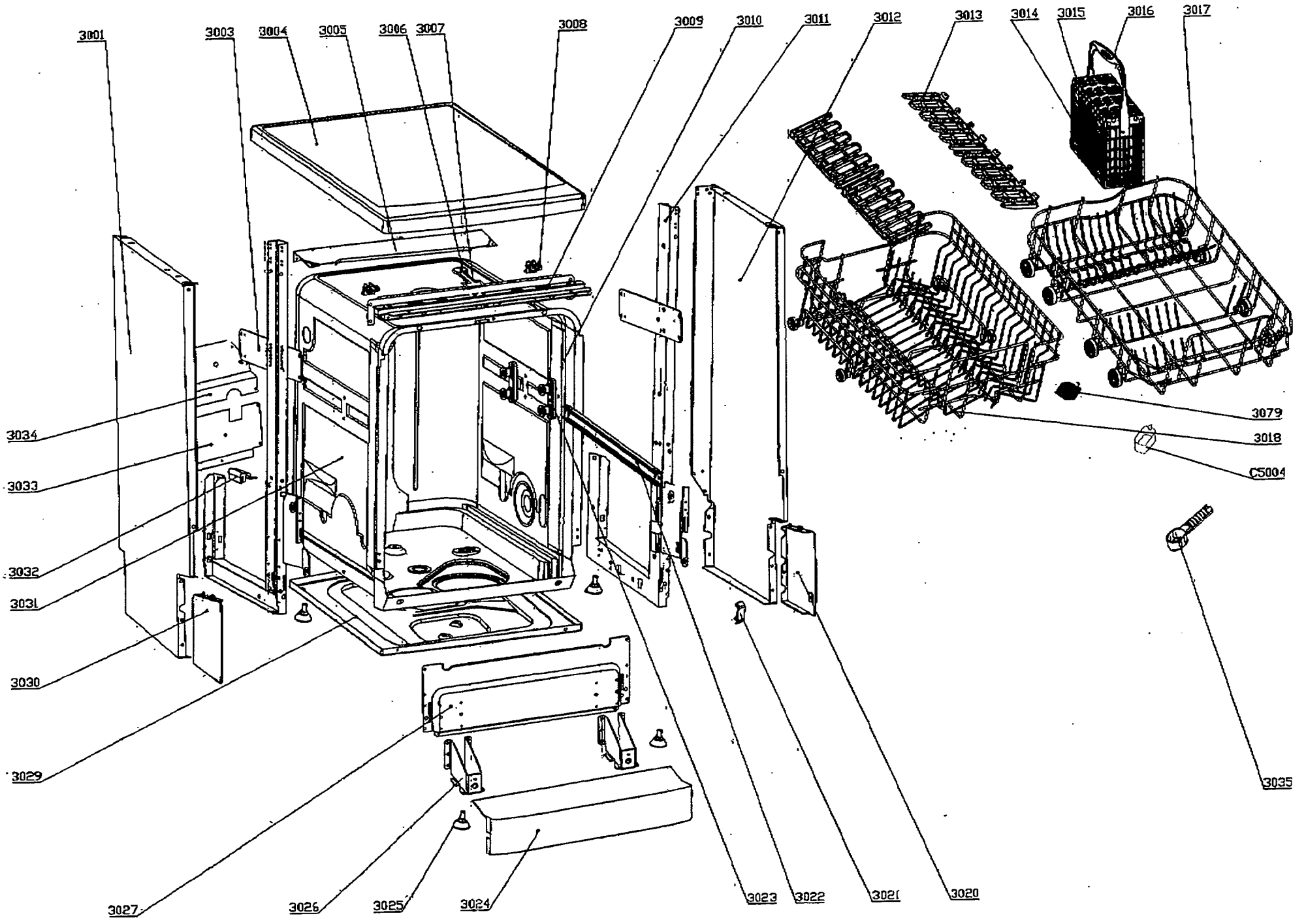
3001
3003
3004
3005
3006
3007
3008
3009
3010
3011
3012
3013
3014
3015
3016
3017
3034
3033
3032
3031
3030
3029
3027
3026
3025
3024
3023
3022
3021
3020
3079
3018
C5004
3035