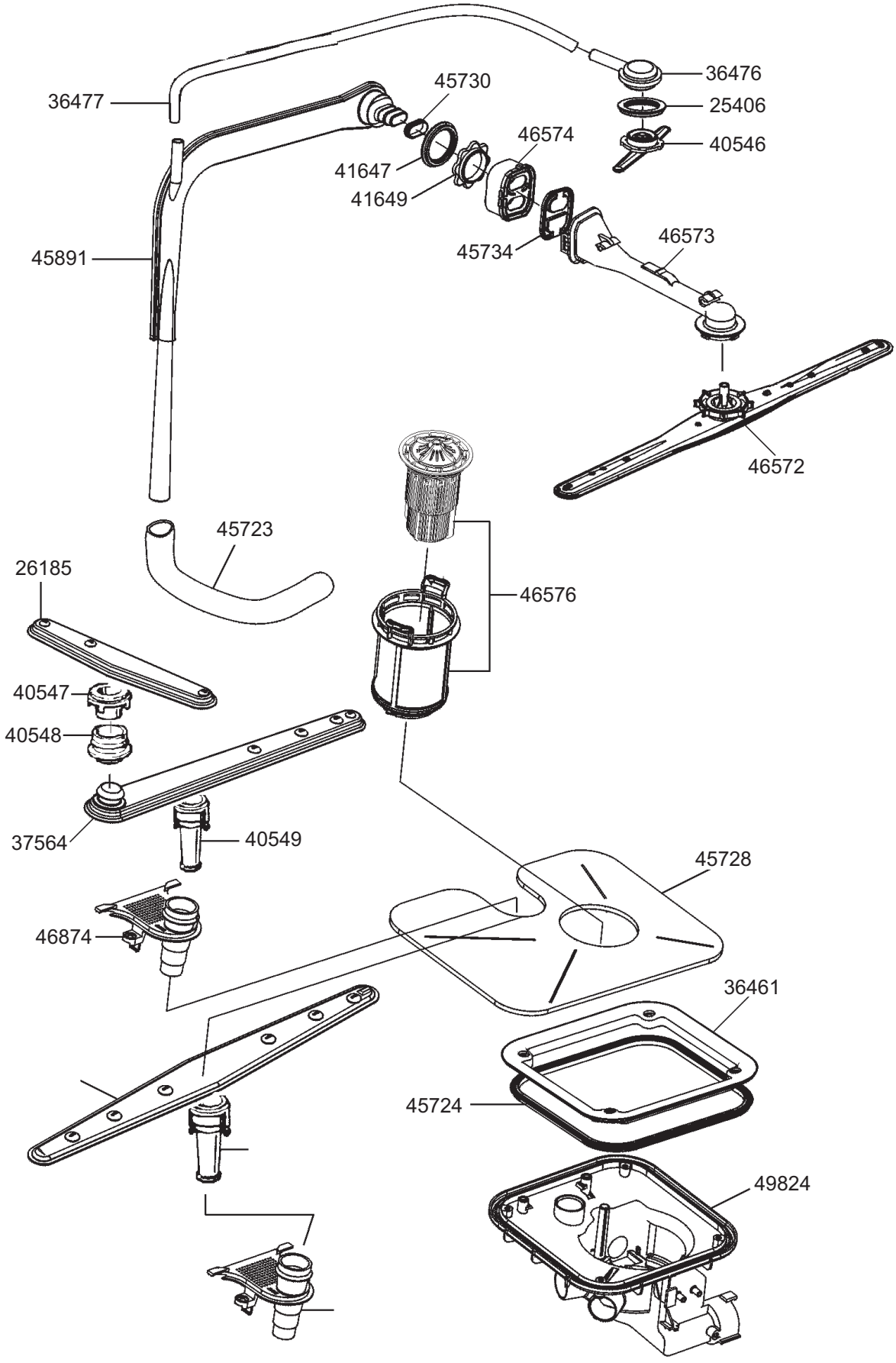
36476
25406
40546
36477
45730
46574
41647
41649
45891
45734
46573
46572
45723
26185
46576
40547
40548
37564
40549
45728
46874
36461
45724
49824

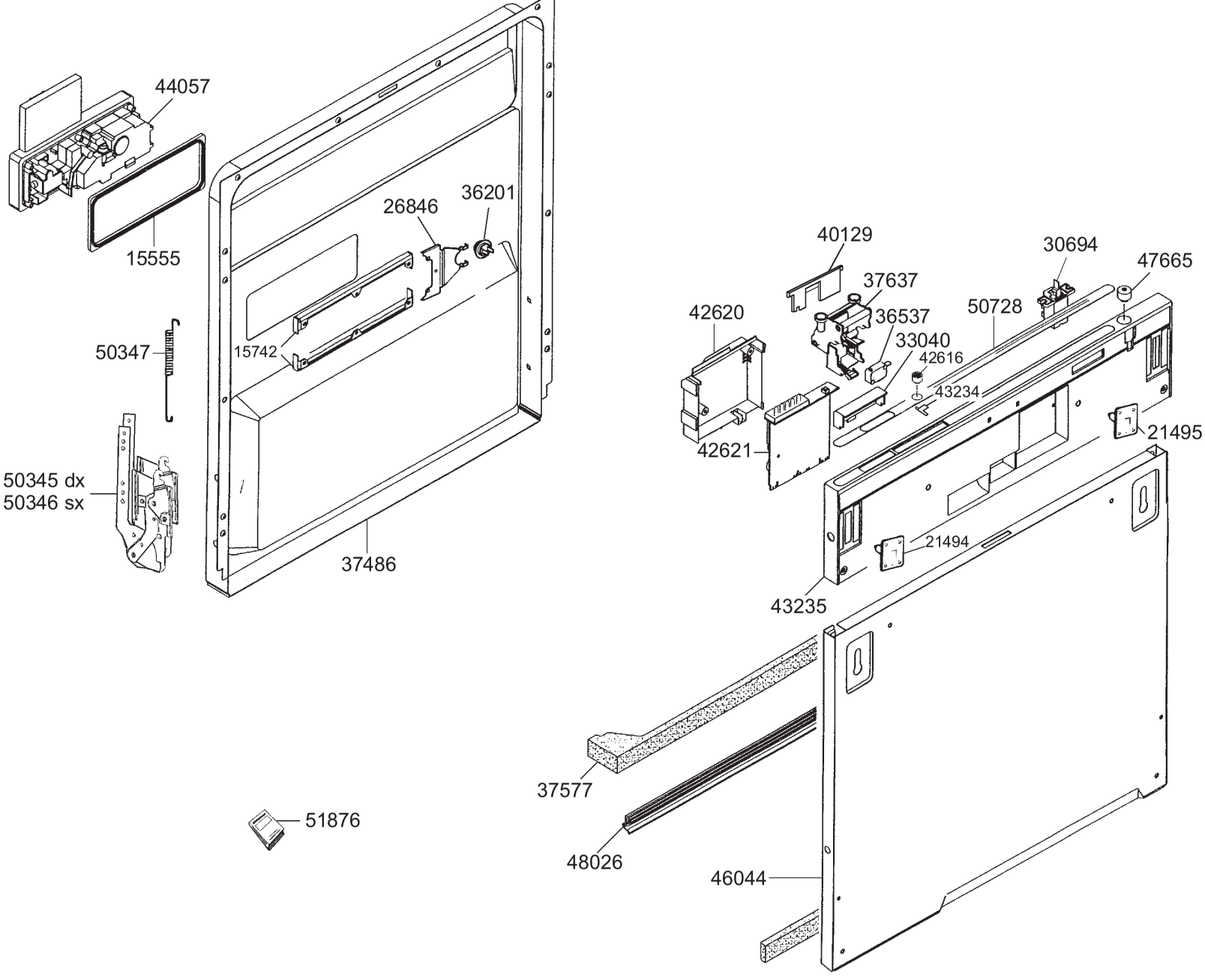
44057
15555
26846
36201
50347
15742
50345 dx
50346 sx
37486
40129
30694
47665
37637
42620
36537
50728
33040
42616
43234
21495
42621
21494
43235
37577
51876
48026
46044

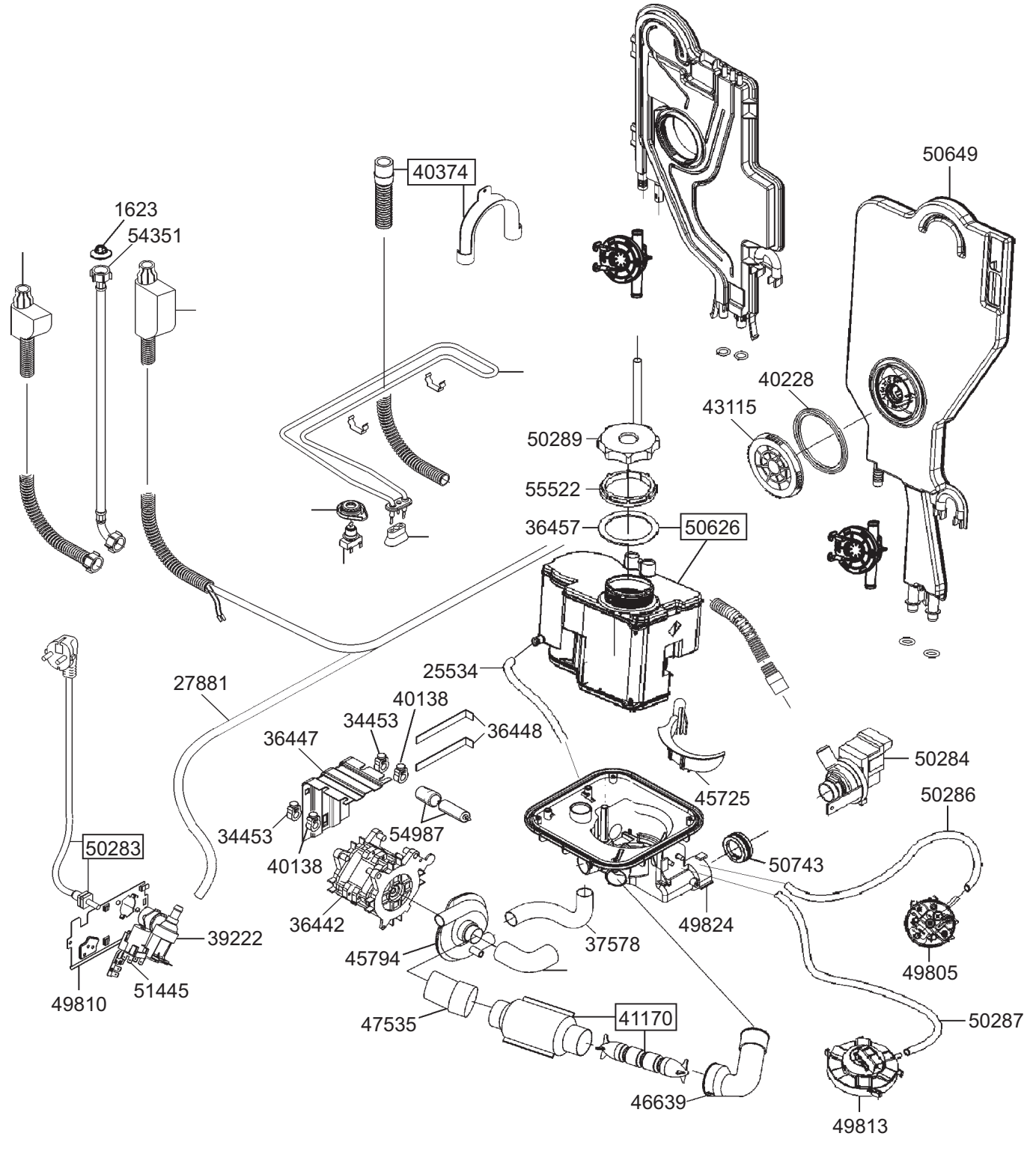
40374
1623
54351
50649
40228
43115
50289
55522
36457
50626
25534
27881
40138
34453
36448
36447
45725
50284
50286
34453
54987
50743
50283
40138
36442
49824
39222
45794
37578
49805
51445
49810
47535
41170
50287
46639
49813

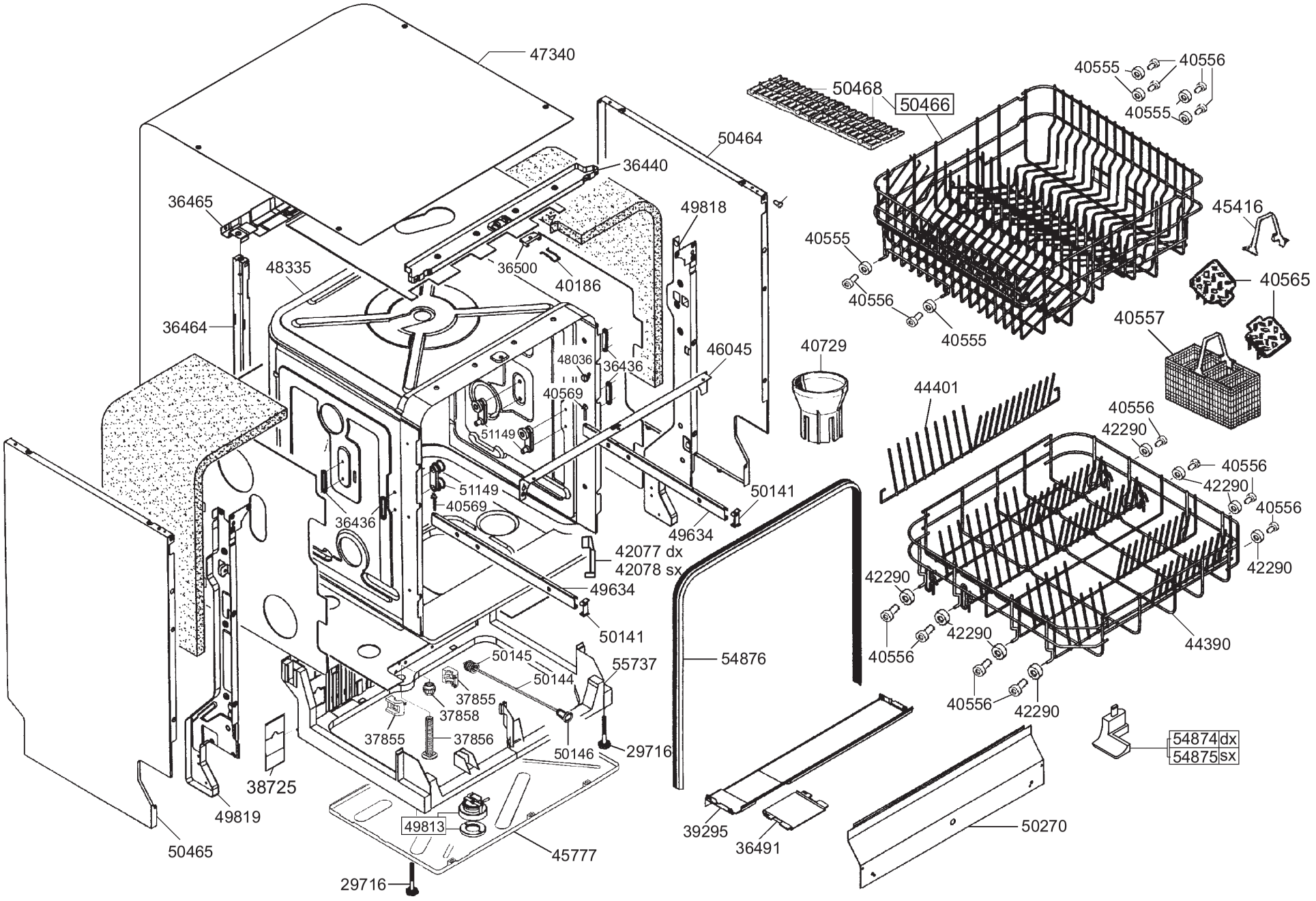
47340
50468
50466
40555
40556
40555
50464
36440
36465
49818
45416
40555
48335
36500
40186
40565
40556
40555
36464
40557
46045
40729
48036
36436
40569
44401
40556
42290
51149
40556
42290
51149
40569
50141
40556
36436
49634
42077 dx
42078 sx
42290
49634
42290
50141
40556
42290
44390
50145
54876
55737
50144
37855
37858
37855
37856
50146
29716
54874 dx
54875 sx
38725
49819
49813
39295
36491
50270
50465
45777
29716