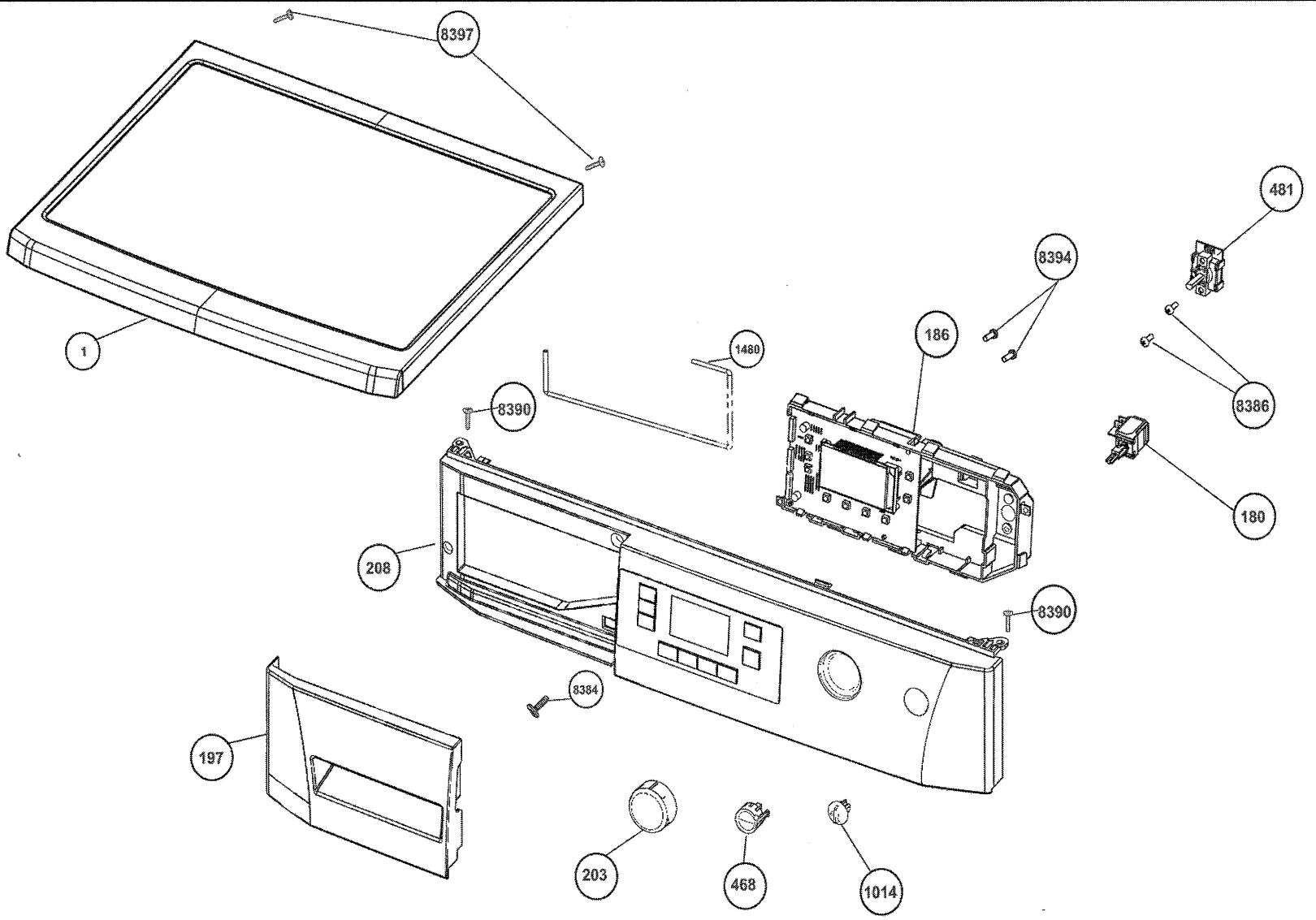
8397
1
481
8394
186
1480
8386
8390
180
208
8390
8384
197
203
468
1014

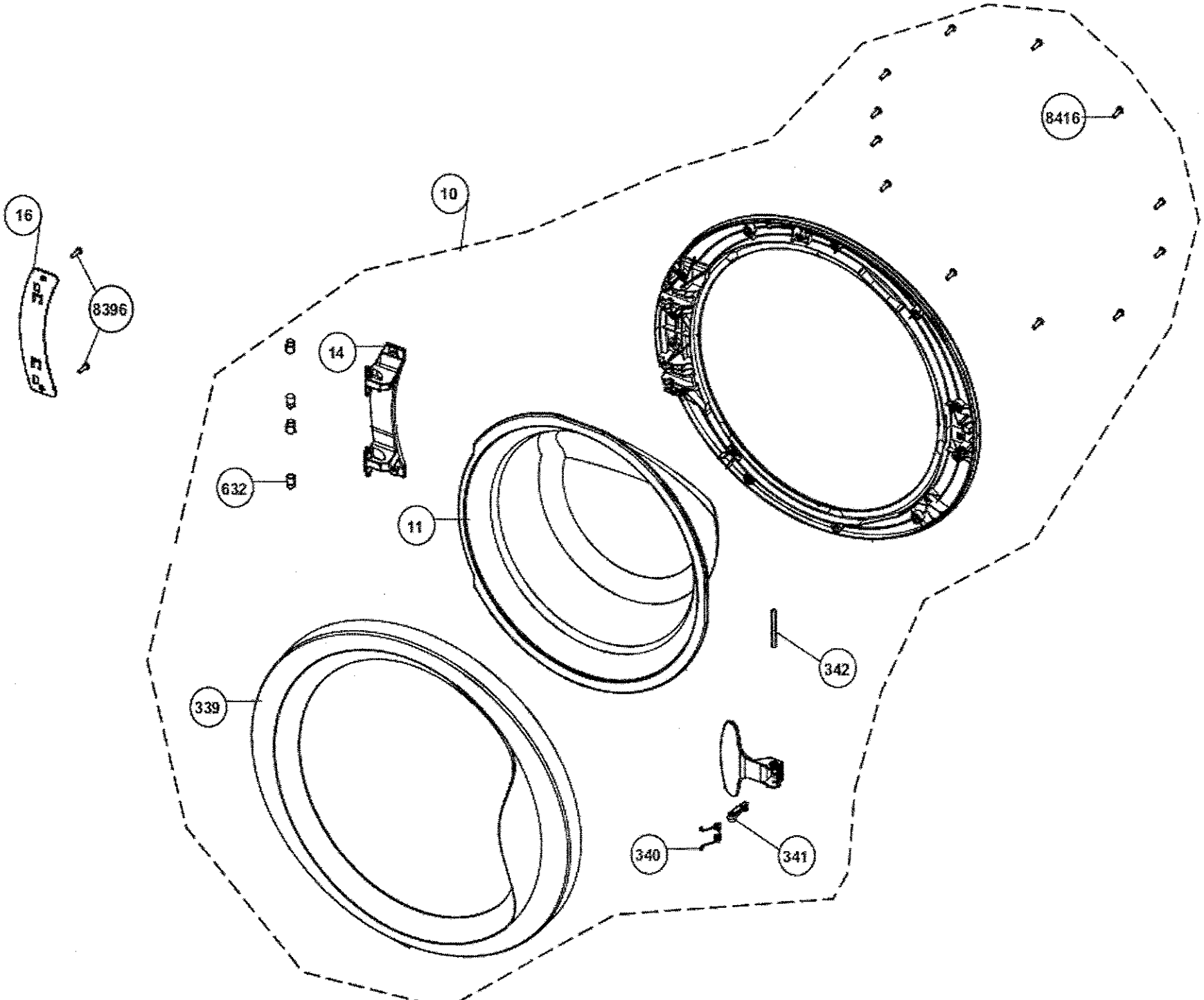
16
8396
10
8416
14
632
11
339
342
340
341

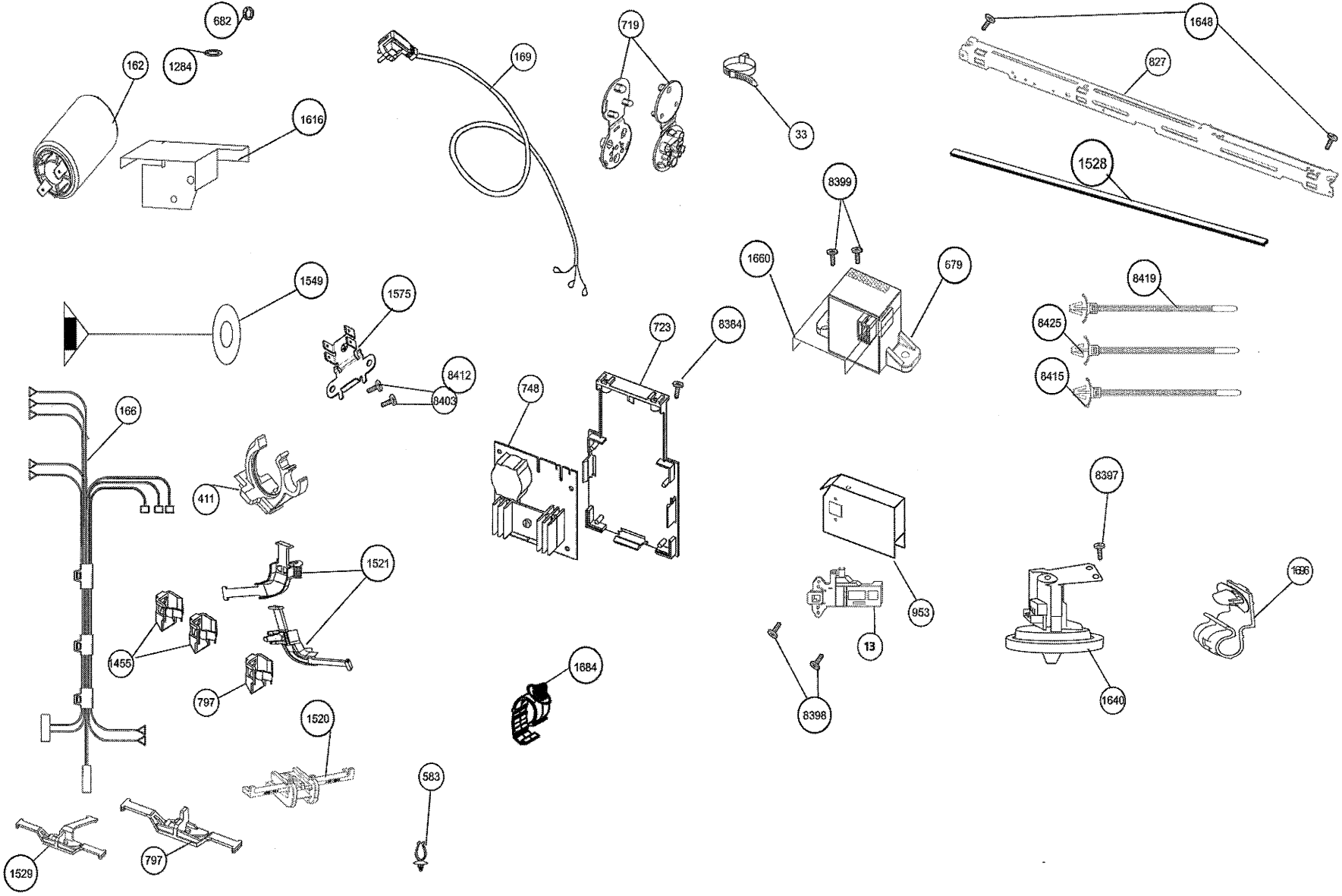
682
162
1284
1616
169
719
33
1648
827
1528
8399
1660
679
8419
8425
8415
1549
1575
8412
8403
723
8384
748
166
411
1521
1455
797
1684
953
13
8398
8397
1640
1696
1520
583
1529
797

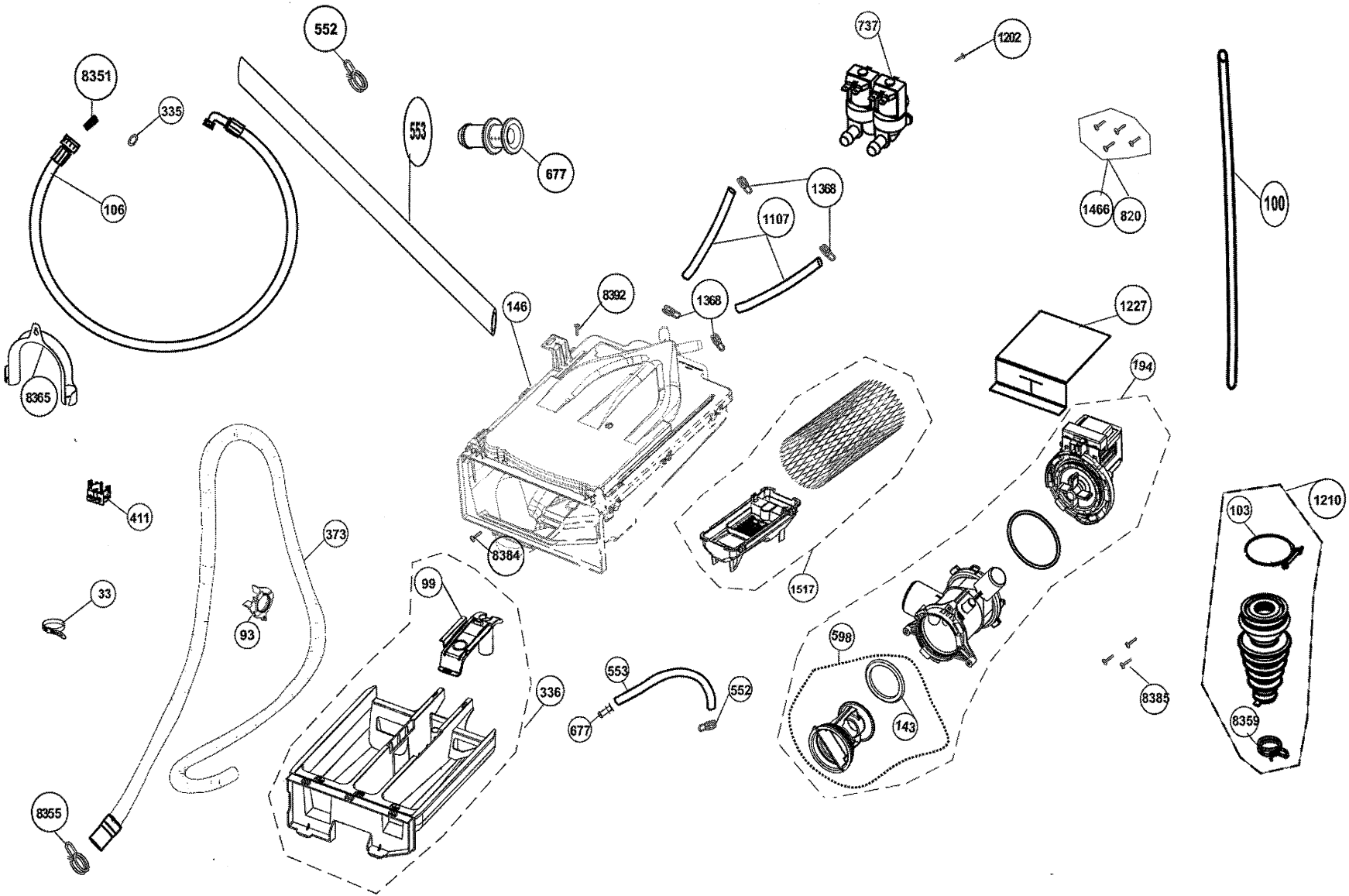
552
8351
335
553
677
737
1202
106
1368
1107
1466
820
100
146
8392
1368
1227
194
8365
411
373
8384
1517
103
1210
33
93
99
598
553
552
336
677
143
8385
8359
8355

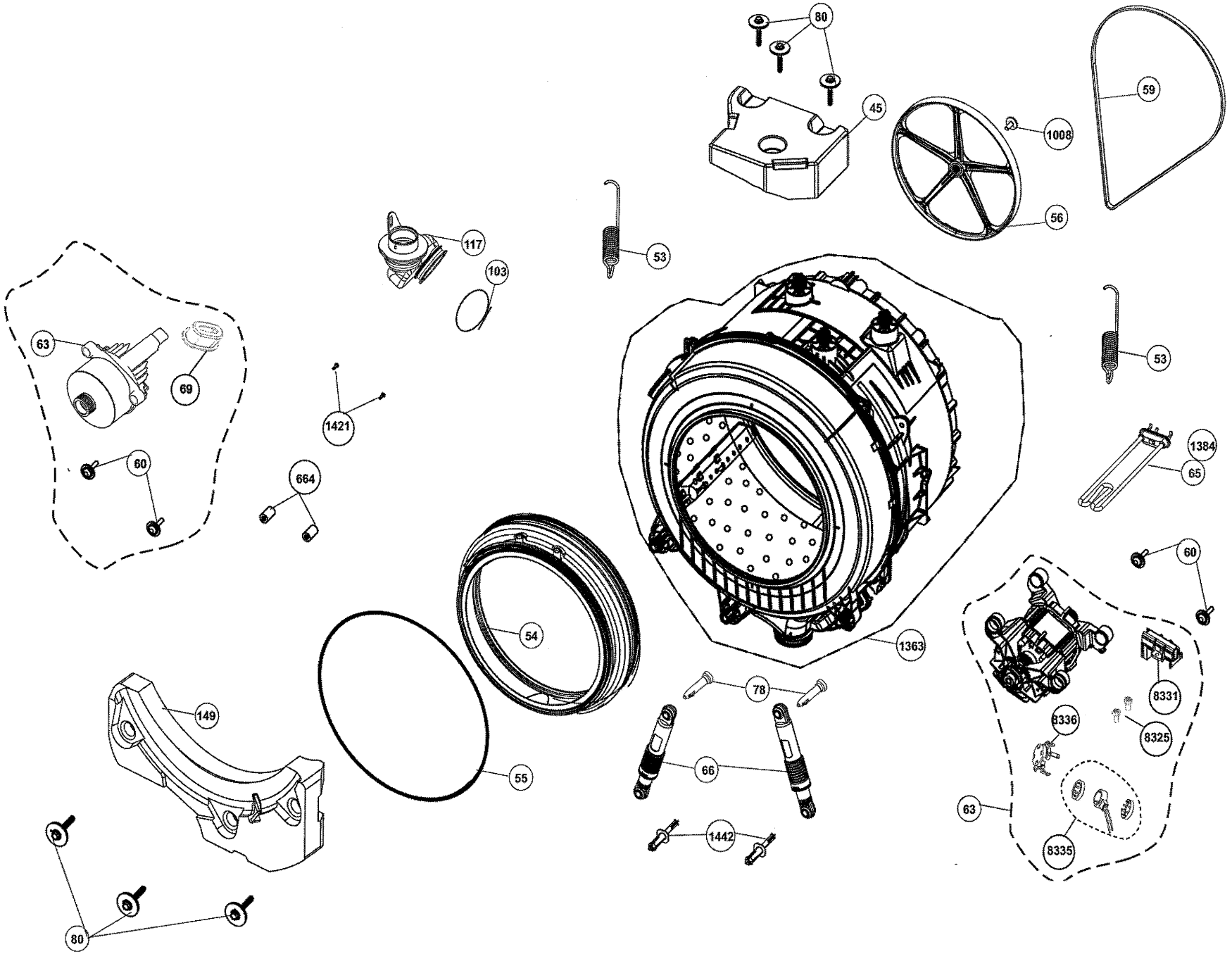
80
45
59
1008
56
117
103
53
63
69
1421
53
1384
65
60
664
60
54
1363
149
78
8331
8336
8325
55
66
63
1442
8335
80

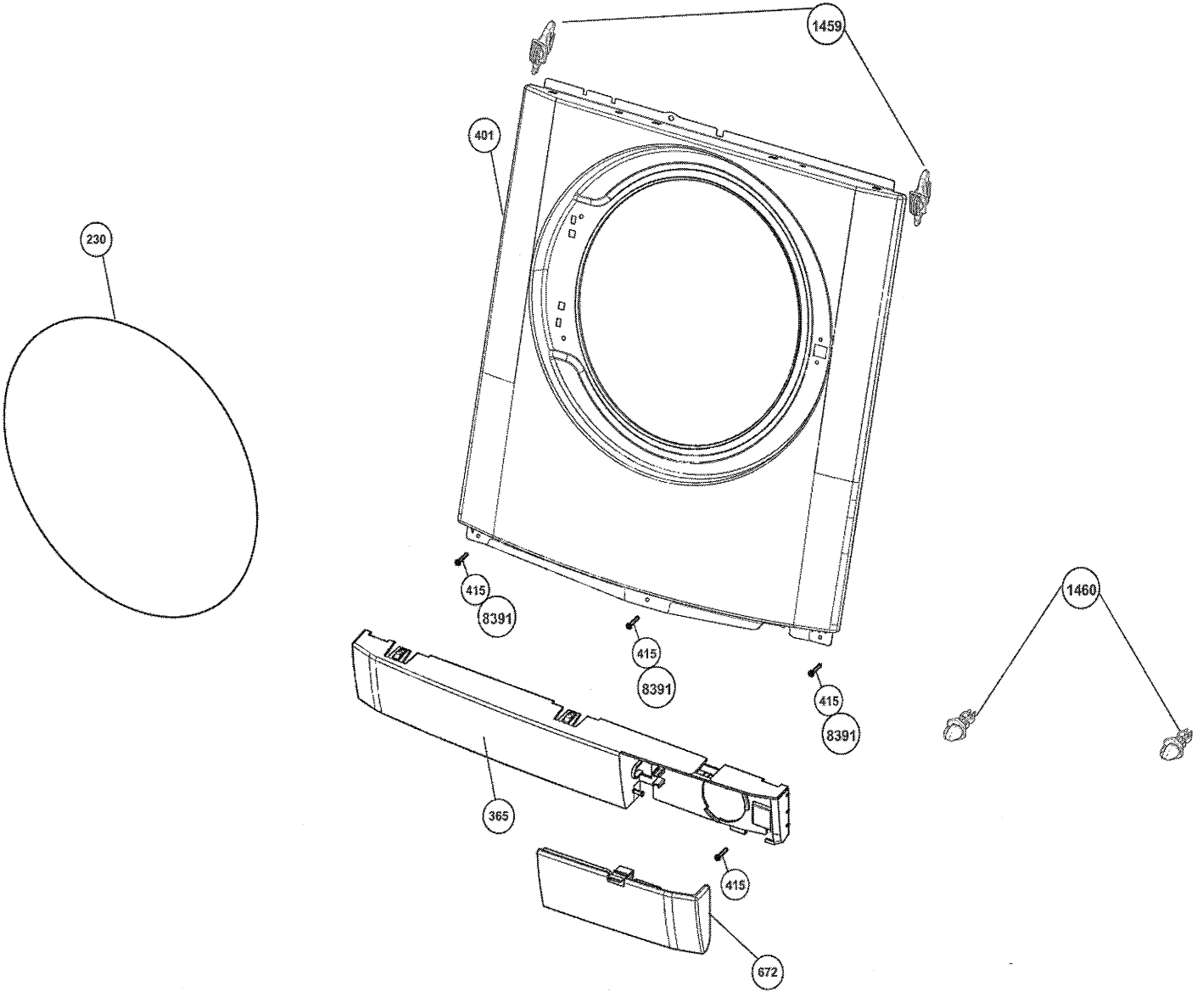
1459
401
230
415
8391
415
8391
415
8391
1460
365
415
672

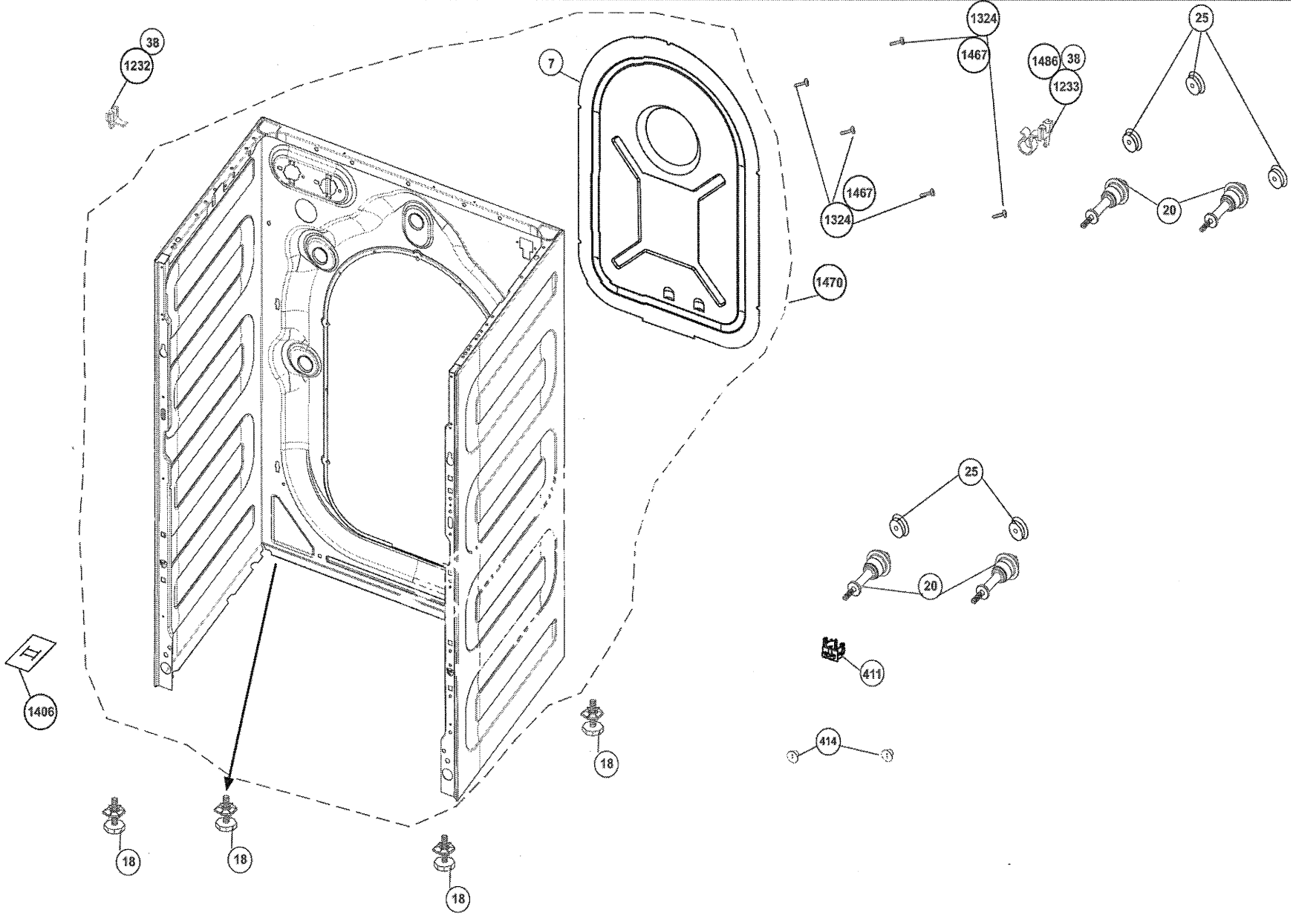
38
1232
7
1324
1467
1486
38
1233
25
1467
1324
20
1470
25
20
411
1406
414
18
18
18
18

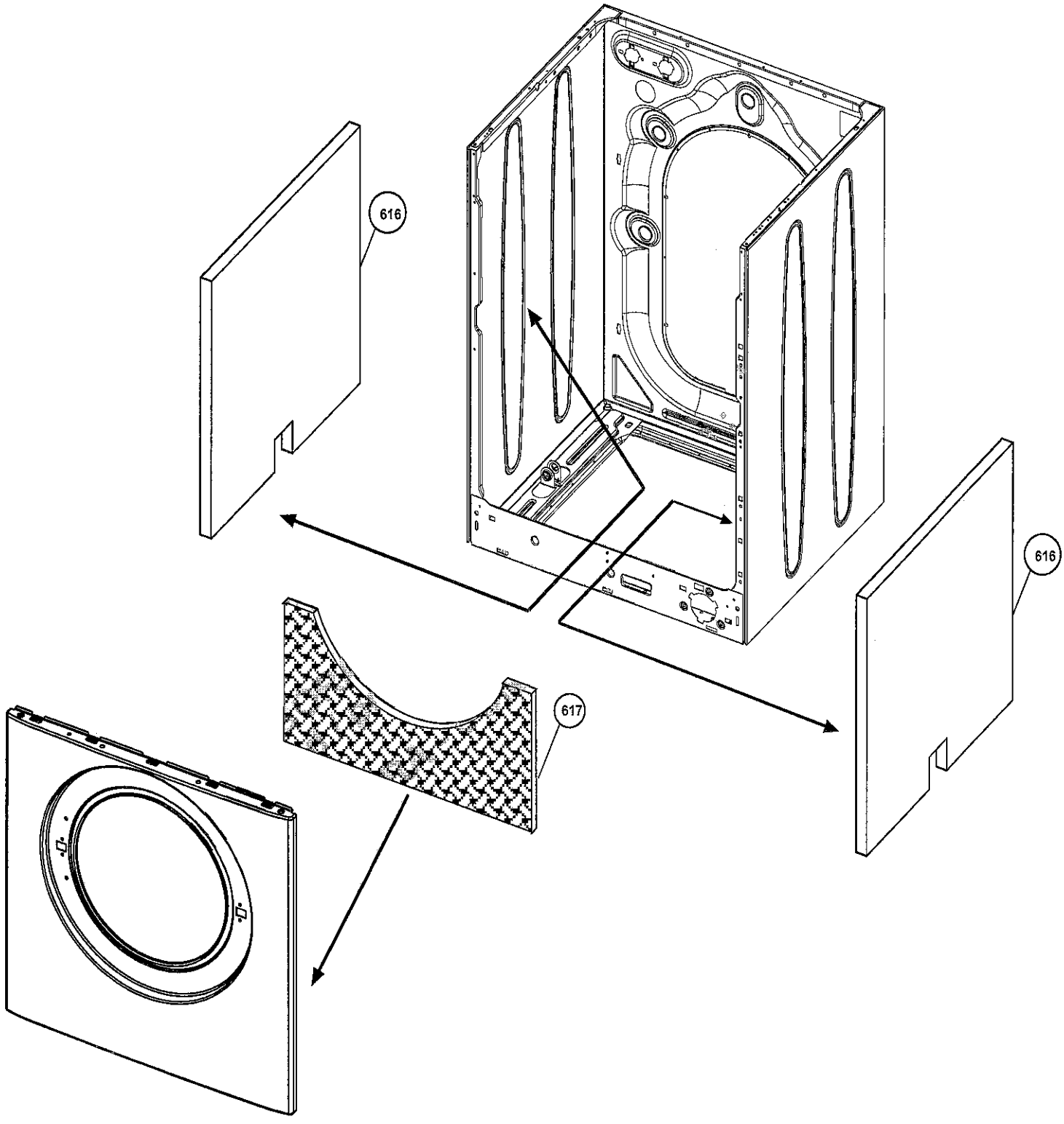
616
616
617