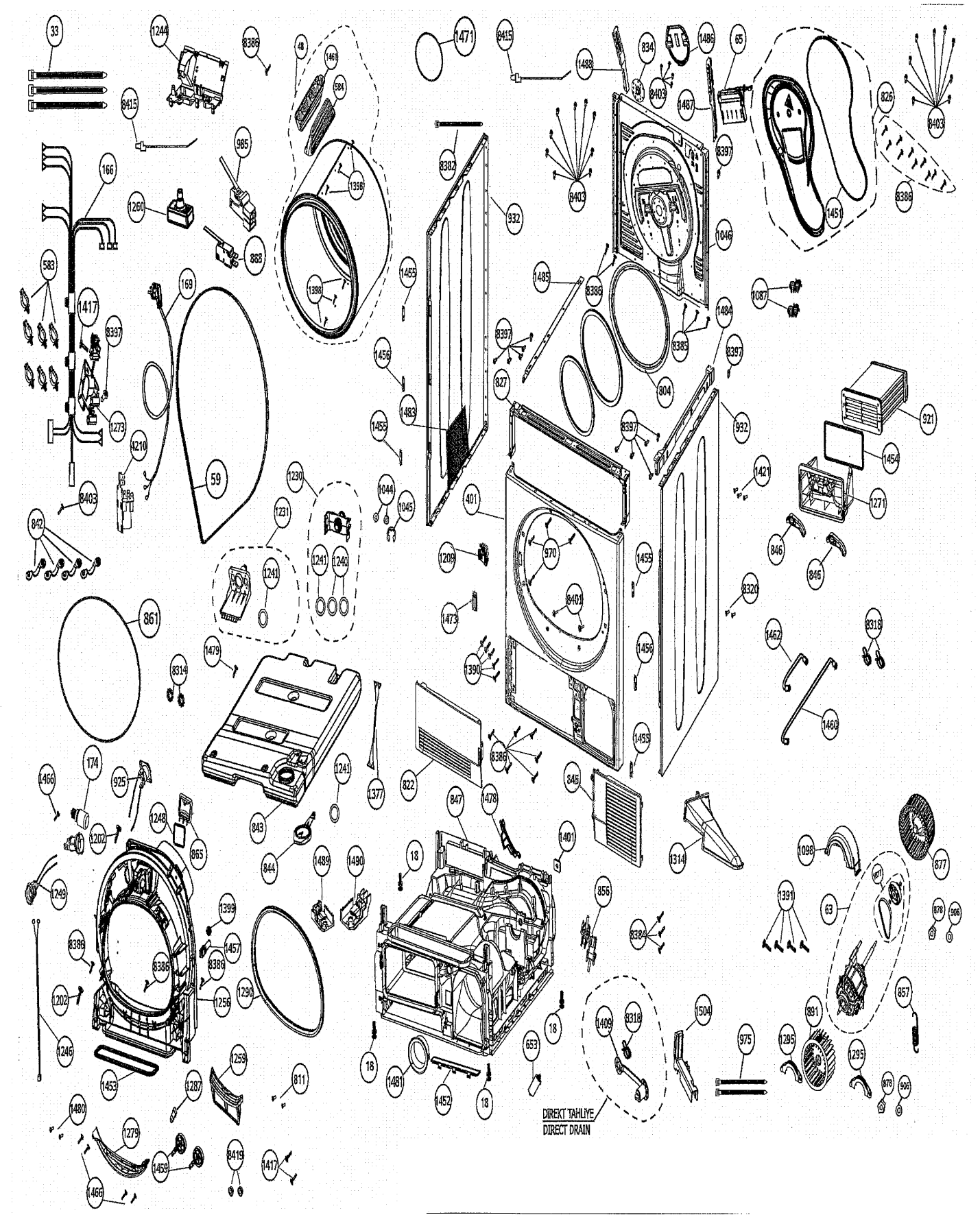
DIREKT TAHLIYE
DIRECT DRAIN

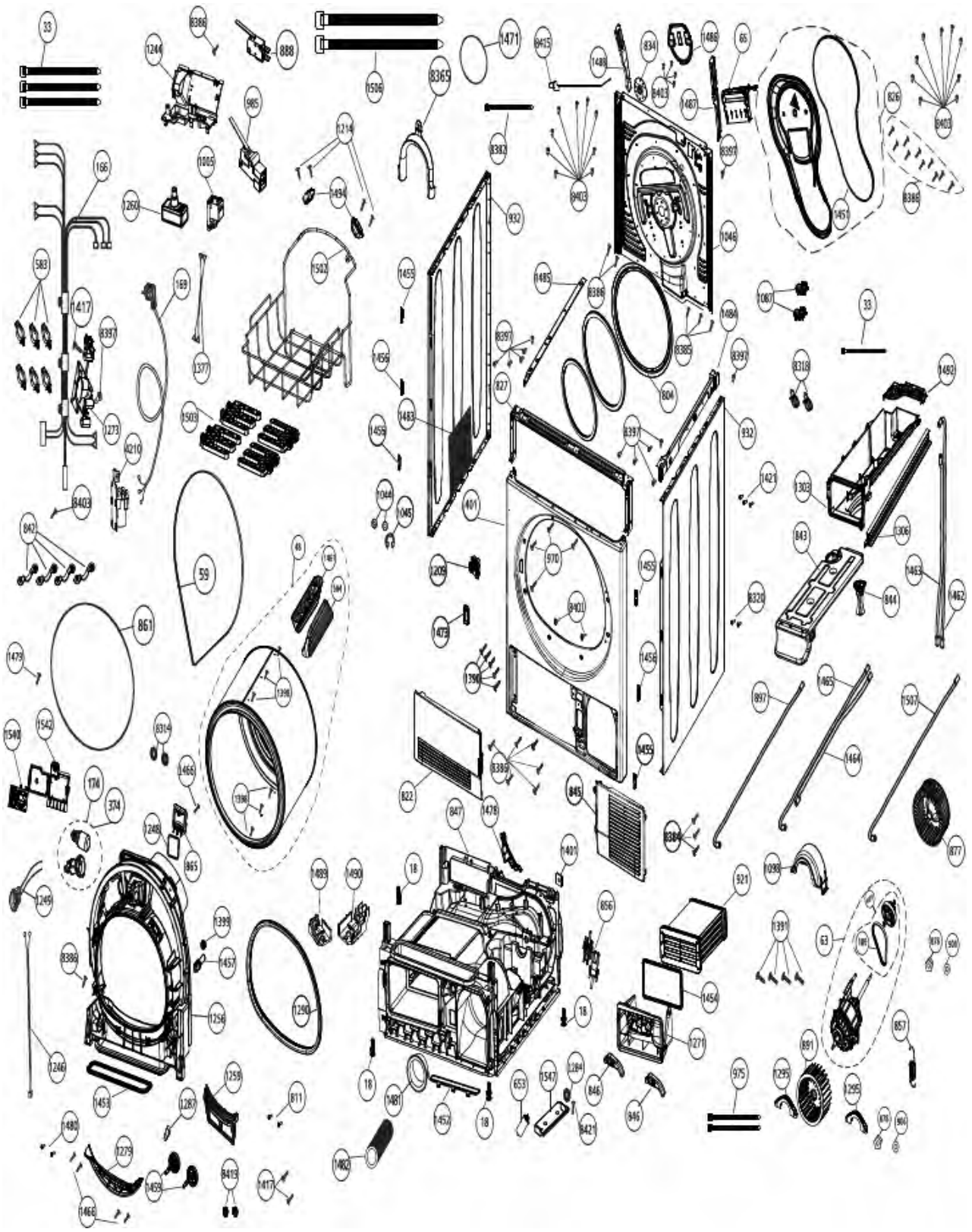

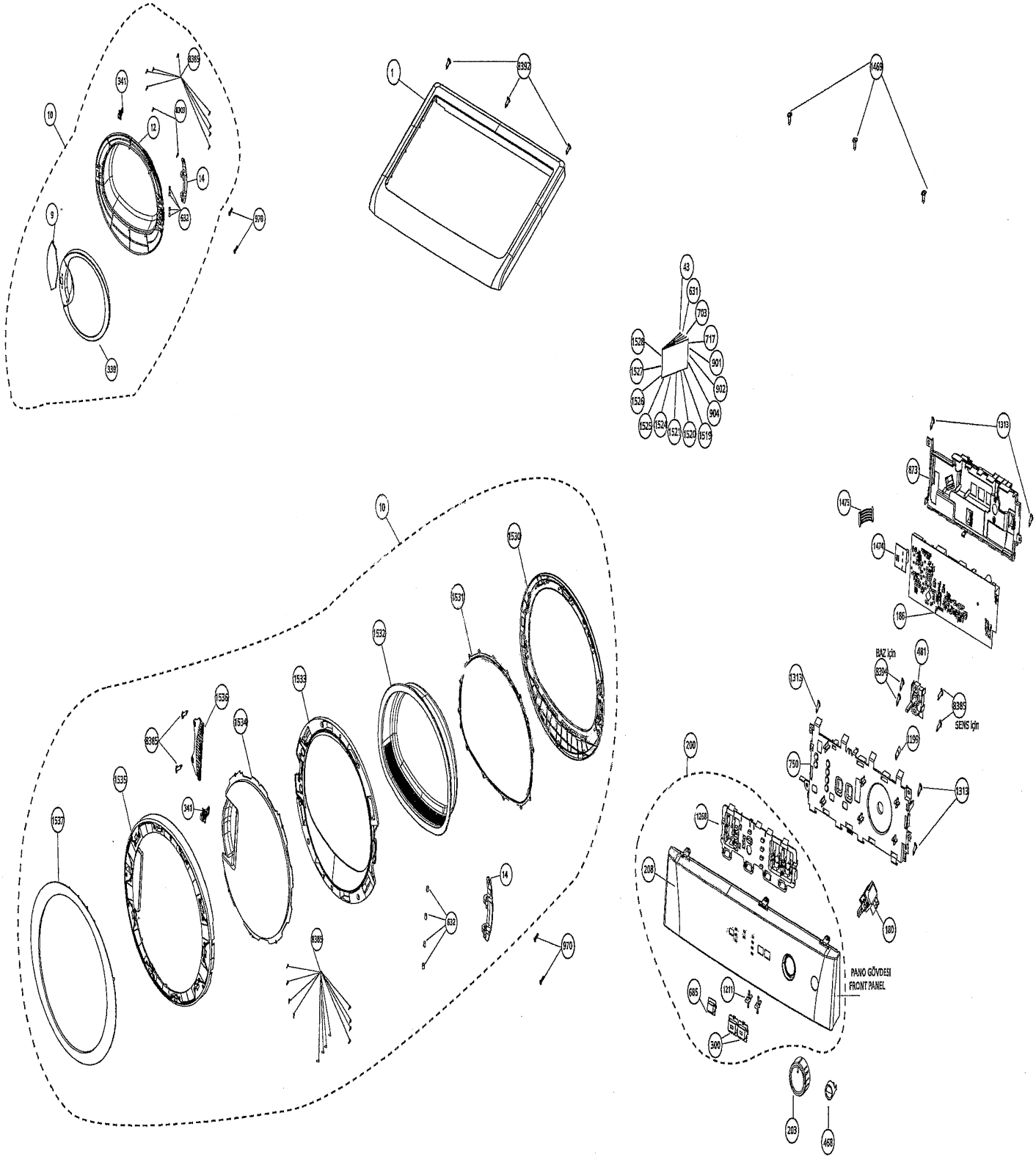
10
341
8389
4303
12
14
632
970
9
338
1
8392
1469
43
631
703
717
901
902
904
1519
1520
1521
1522
1523
1524
1525
1526
1527
1528
1313
673
1475
1470
186
481
BAZ Işık
8394
8389
SENS Işık
1313
1196
750
1313
200
1268
208
180
PANO GÖVDESİ
FRONT PANEL
685
1211
300
203
468
1530
1531
1532
1533
1534
1536
1537
1539