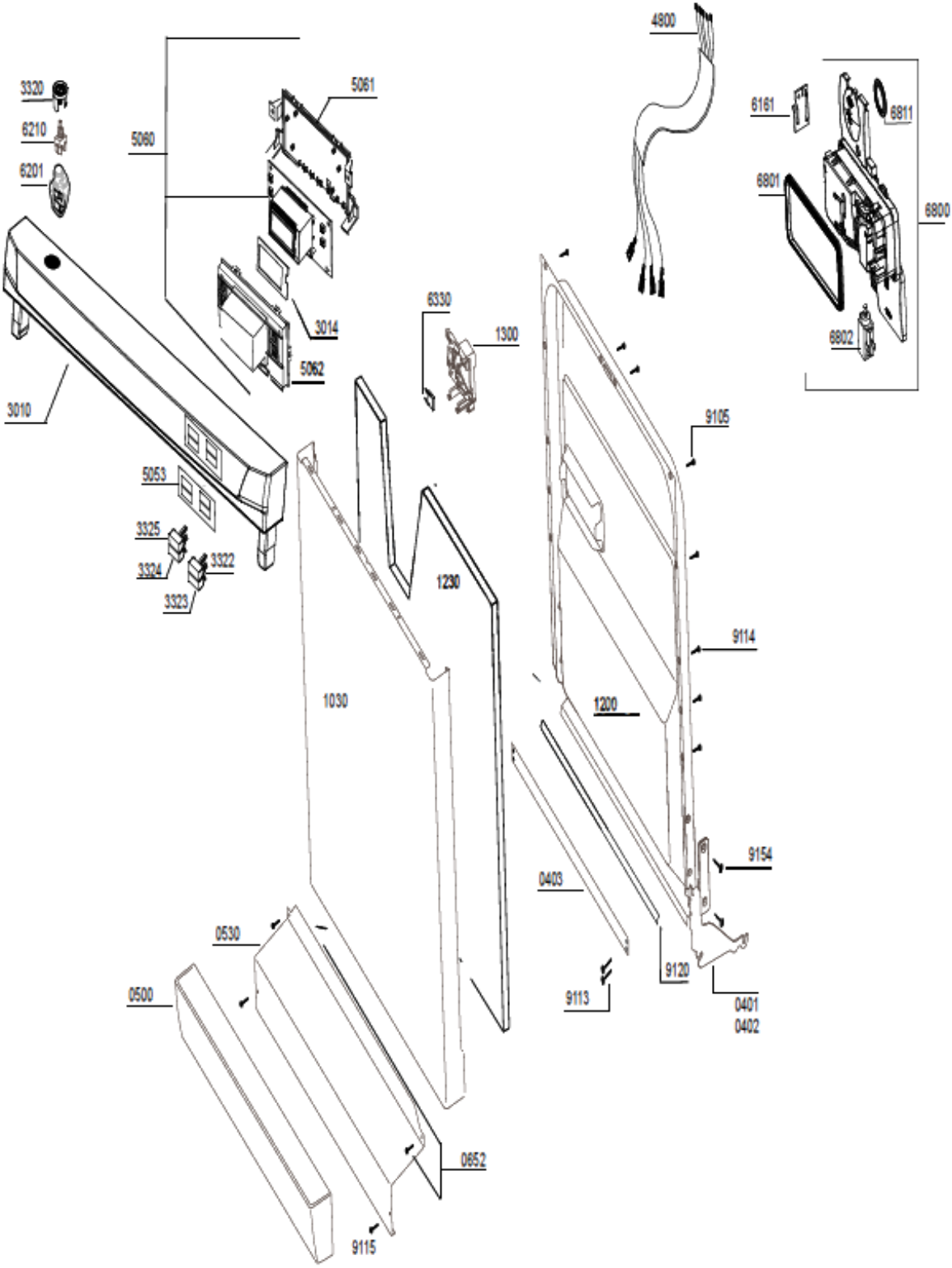
4800
3320
6210
6201
5060
5061
6161
6811
6801
6800
6802
3014
5062
6330
1300
3010
9105
5053
3325
3324
3322
3323
1230
9114
1030
1200
9154
0403
0530
9120
0500
9113
0401
0402
0652
9115

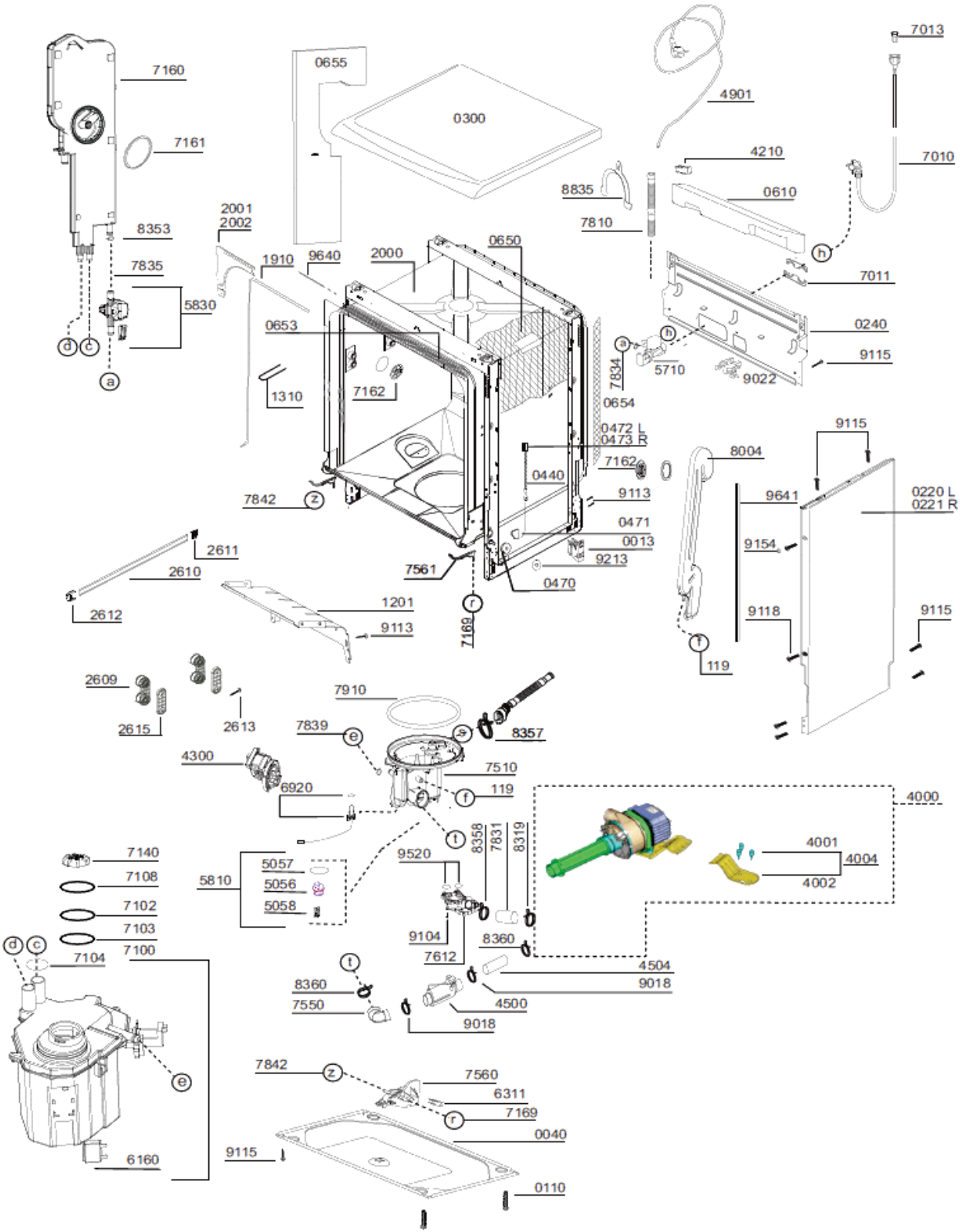
7160
7161
8353
7835
5830
d
c
a
0655
0300
2001
2002
1910
9640
2000
0650
0653
1310
7162
4901
7013
4210
7010
8835
0610
7810
h
7011
0240
9115
a
h
7834
5710
9022
0654
0472 L
0473 R
7162
8004
9115
0440
9113
9641
0220 L
0221 R
7842
z
0471
0013
9154
9213
7561
0470
2611
2610
2612
1201
9113
7169
9118
9115
t
119
2609
2615
2613
7910
7839
e
s
8357
4300
7510
6920
f
119
4000
t
8358
7831
8319
4001
4004
4002
7140
9520
7108
5810
5057
5056
5058
7102
7103
7100
9104
8360
7612
d
c
7104
t
4504
8360
9018
7550
4500
9018
e
7842
z
7560
6311
r
7169
0040
6160
9115
0110

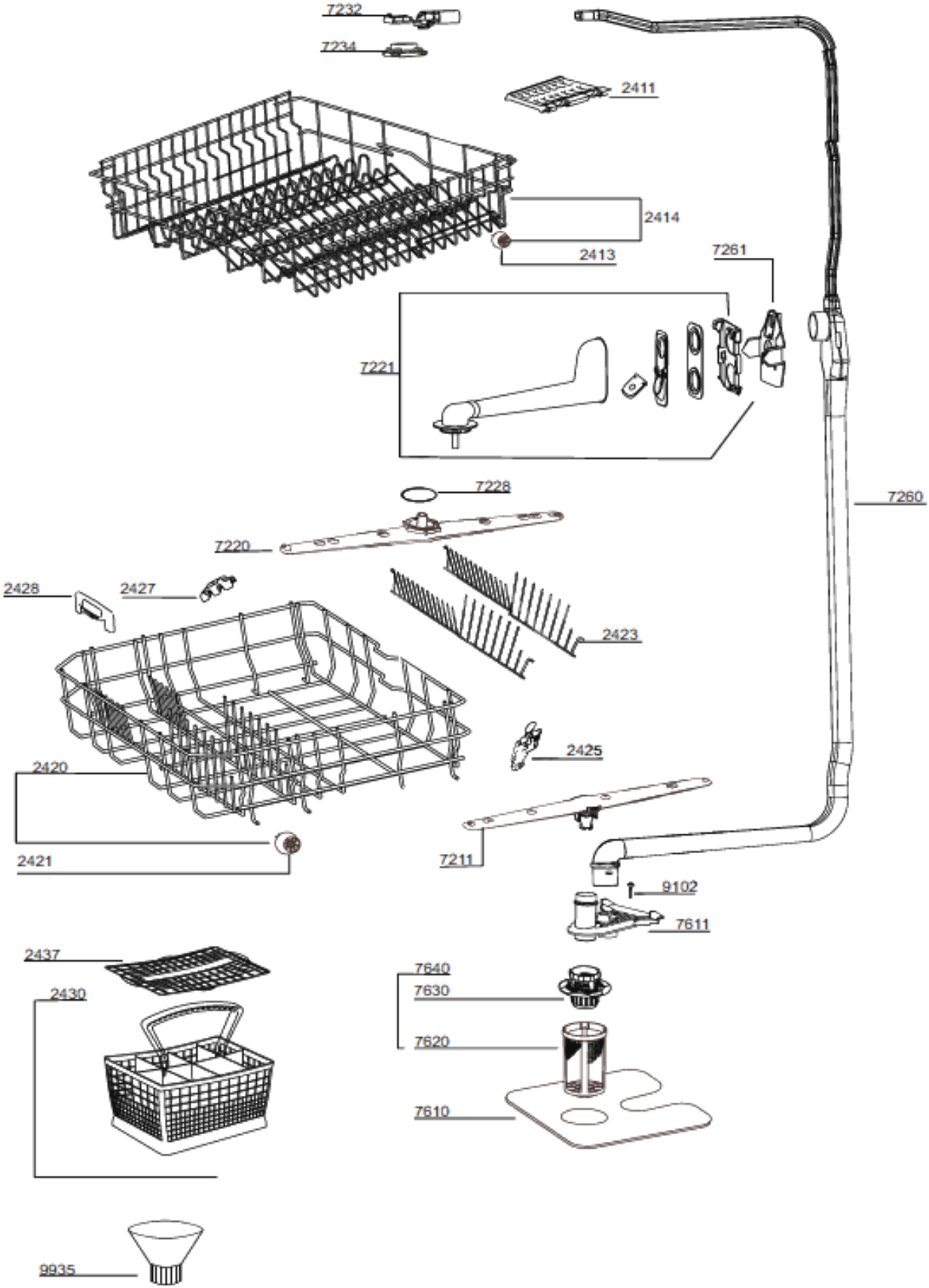
7232
7234
2411
2414
2413
7261
7221
7228
7260
7220
2428
2427
2423
2425
2420
2421
7211
9102
7611
2437
2430
7640
7630
7620
7610
9935