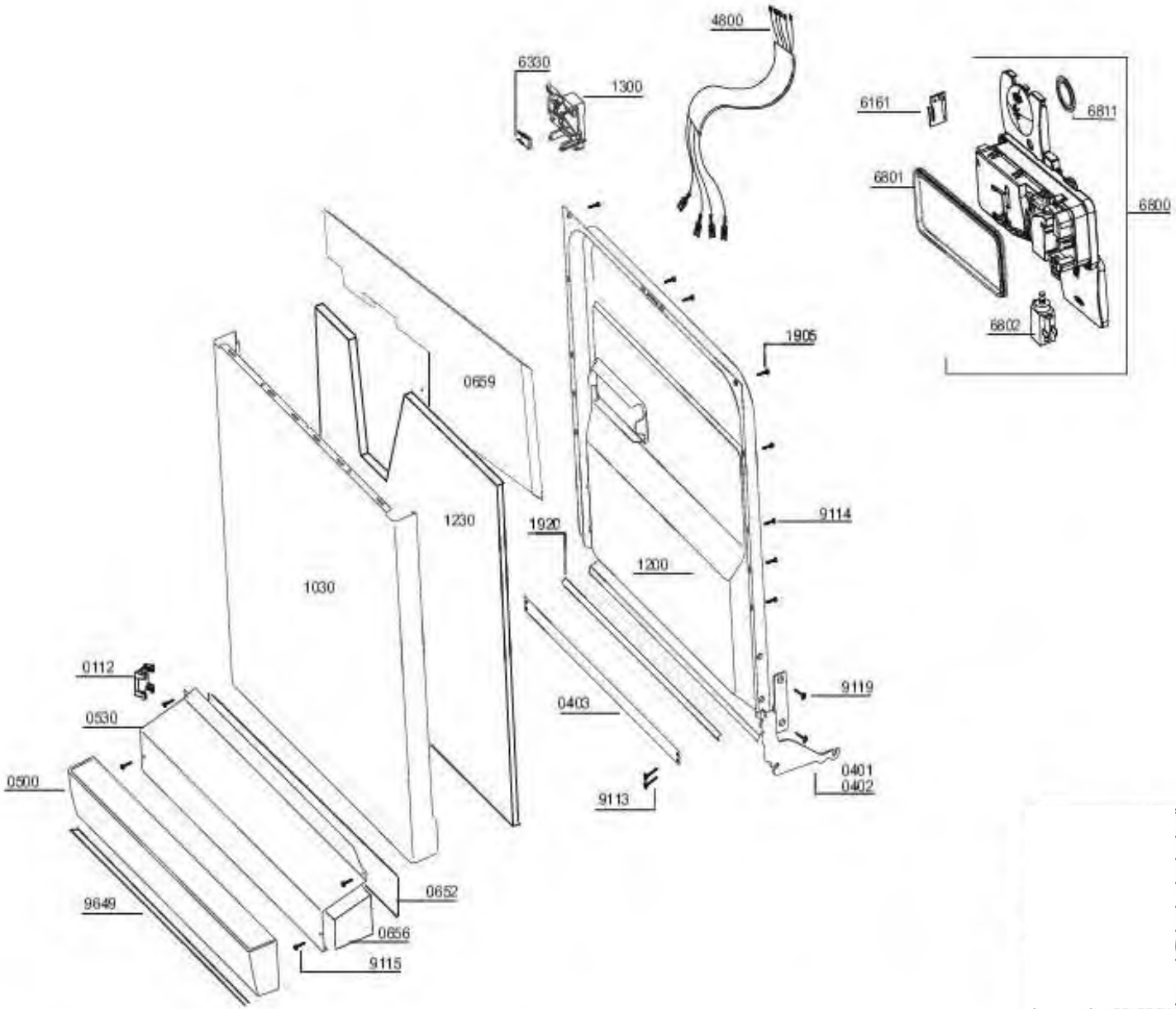
4800
6330
1300
6161
6811
6801
6800
6802
1905
0659
1230
9114
1920
1200
1030
0112
9119
0530
0403
0500
0401
0402
9113
0652
9649
0656
9115

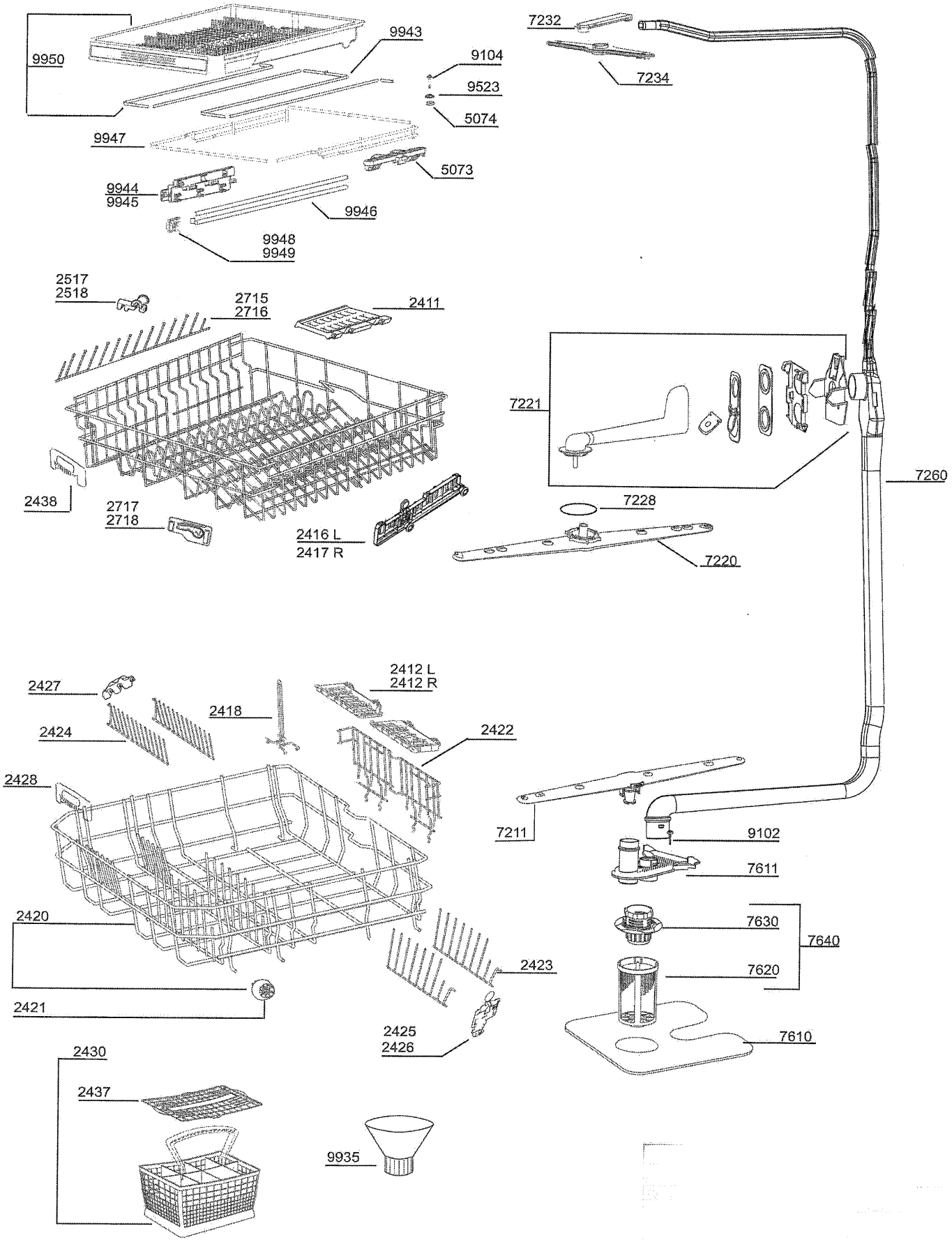
9950
9943
9104
9523
5074
9947
5073
9944
9945
9946
9948
9949
7232
7234
2517
2518
2715
2716
2411
7221
7260
2438
2717
2718
2416 L
2417 R
7228
7220
2427
2412 L
2412 R
2418
2424
2422
2428
7211
9102
7611
2420
7630
7640
2423
7620
2421
2425
2426
7610
2430
2437
9935

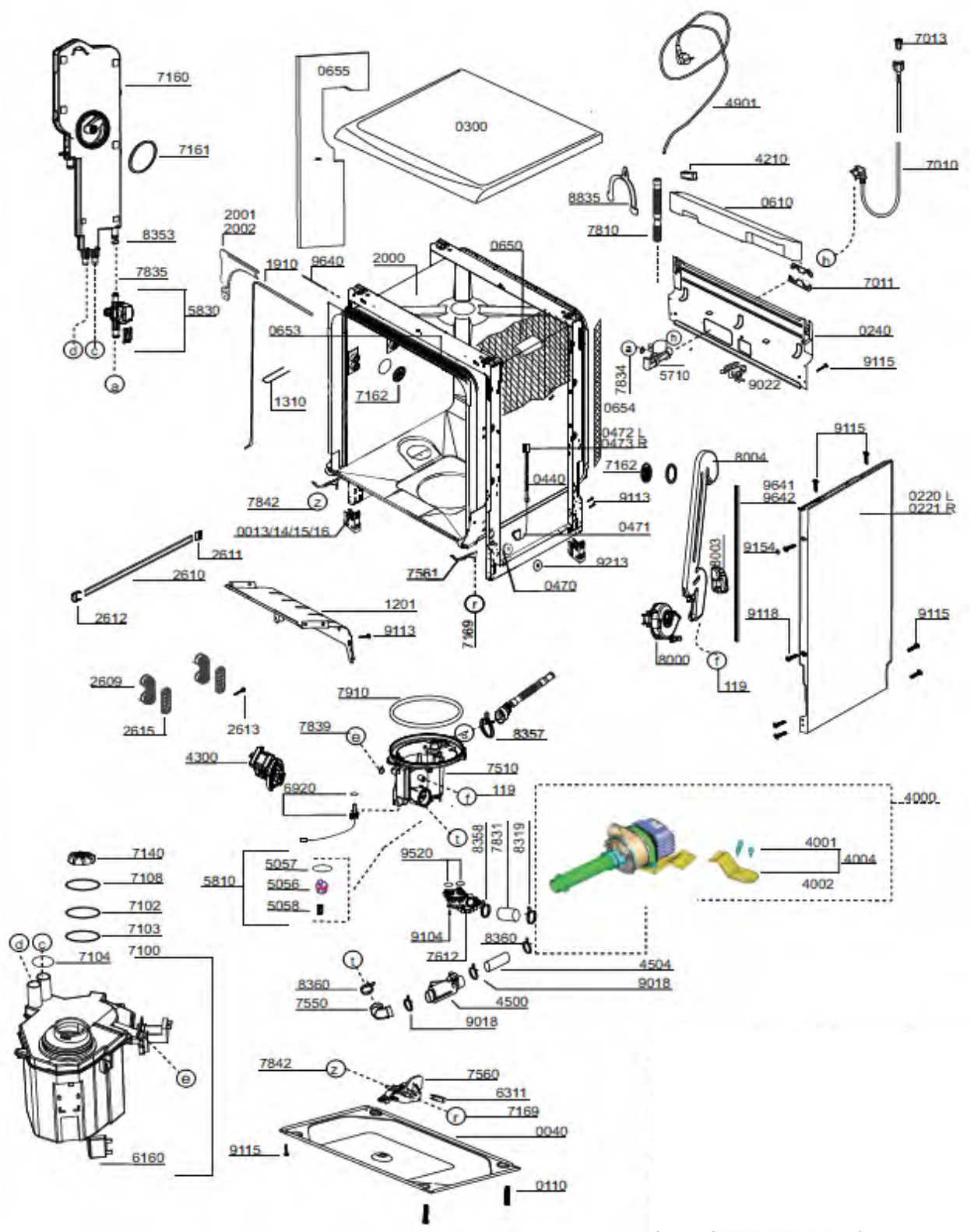
7160
7161
8353
7835
5830
d
c
a
0655
0300
2001
2002
1910
9640
2000
0650
0653
1310
7162
7842
z
0013/14/15/16
2611
2610
2612
1201
9113
7561
7169
r
0470
0471
9213
0440
0472 L
0473 R
0654
7834
5710
9022
b
h
0240
9115
7011
0610
7810
8835
4210
4901
7013
7010
8004
9641
9642
9154
8003
9118
8000
119
0220 L
0221 R
2609
2615
2613
7910
7839
e
8357
4300
7510
6920
4000
4001
4004
4002
7140
7108
7102
7103
7100
7104
5810
5057
5056
5058
9520
8358
7831
8319
9104
8360
7612
4504
9018
4500
7550
7560
6311
0040
0110
6160

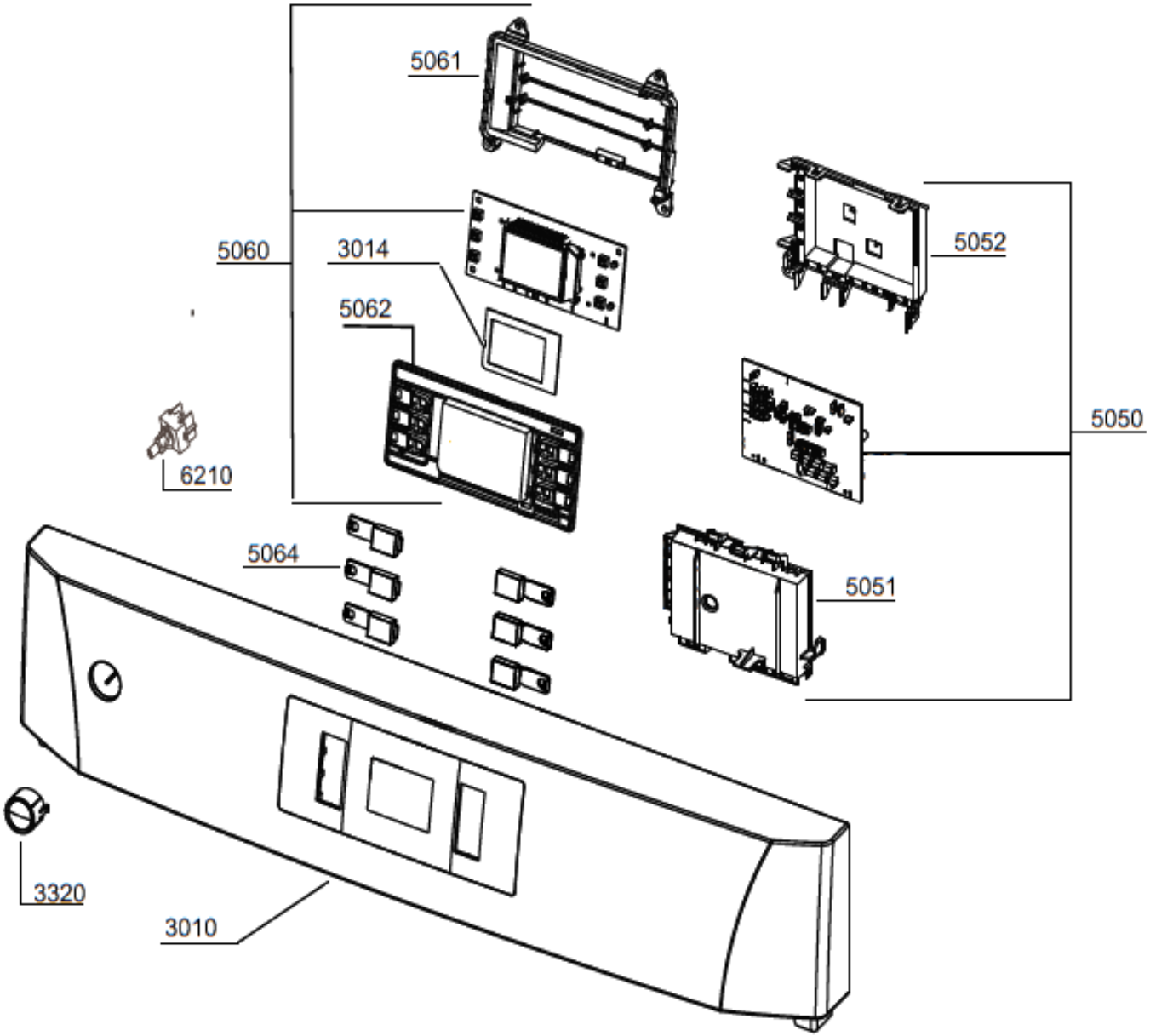
5061
5060
3014
5062
5052
5050
6210
5064
5051
3320
3010