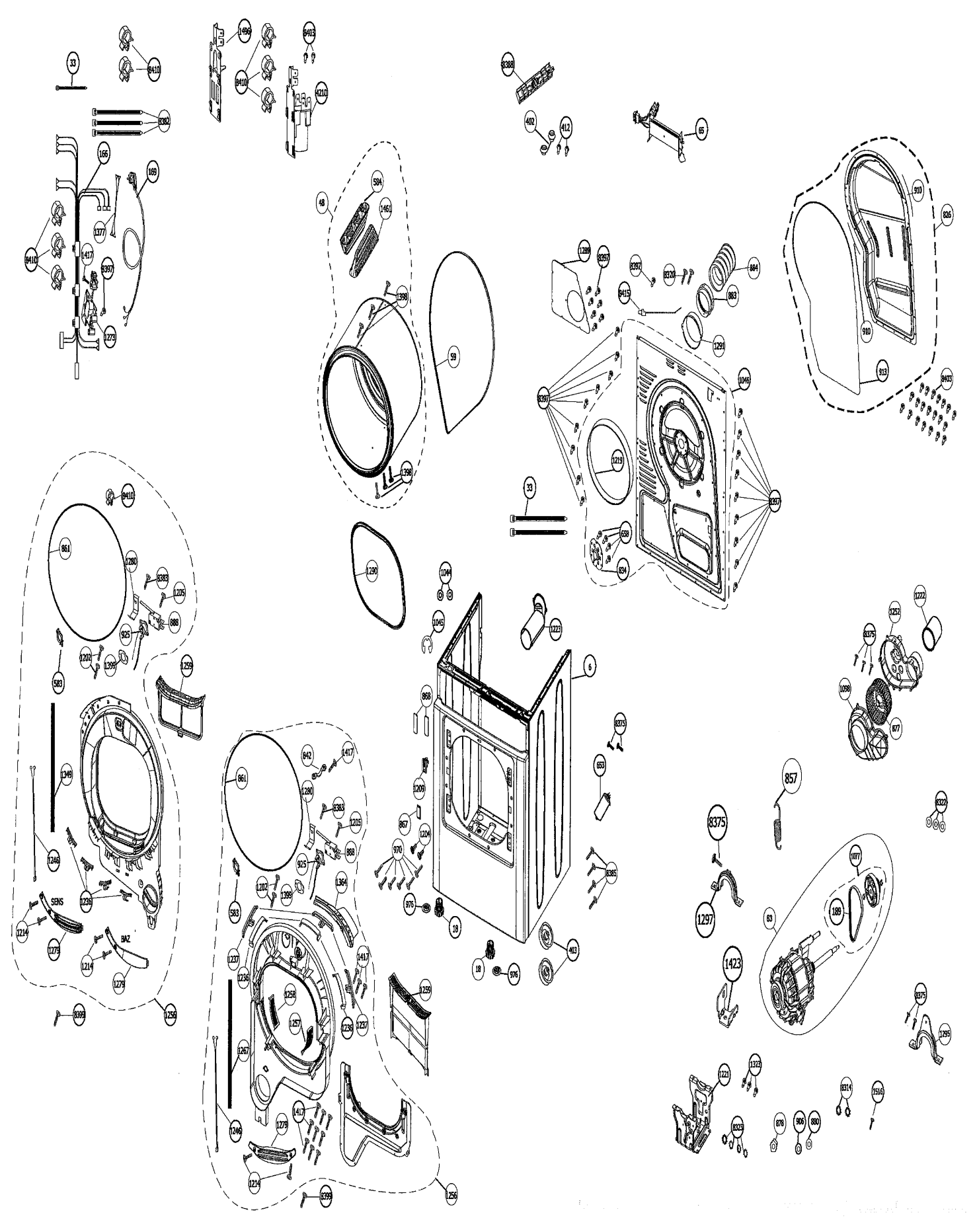
33
9410
1496
9403
4210
8388
402
412
65
8382
166
169
1377
1417
8397
1279
48
584
1461
1398
59
1286
8397
8320
884
863
9415
1291
1046
910
926
913
9403
1219
1290
1044
1045
1223
6
868
8375
653
1209
857
970
8385
976
18
403
1252
1222
1098
877
857
8375
1297
1423
1077
1189
63
8322
1295
1221
1323
8314
1516
8329
878
906
880
861
1280
8383
1205
888
925
1202
1398
583
1259
1249
1246
1239
1214
SENS
BAZ
8399
1256
842
1417
1364
1236
1237
1258
1257
1267

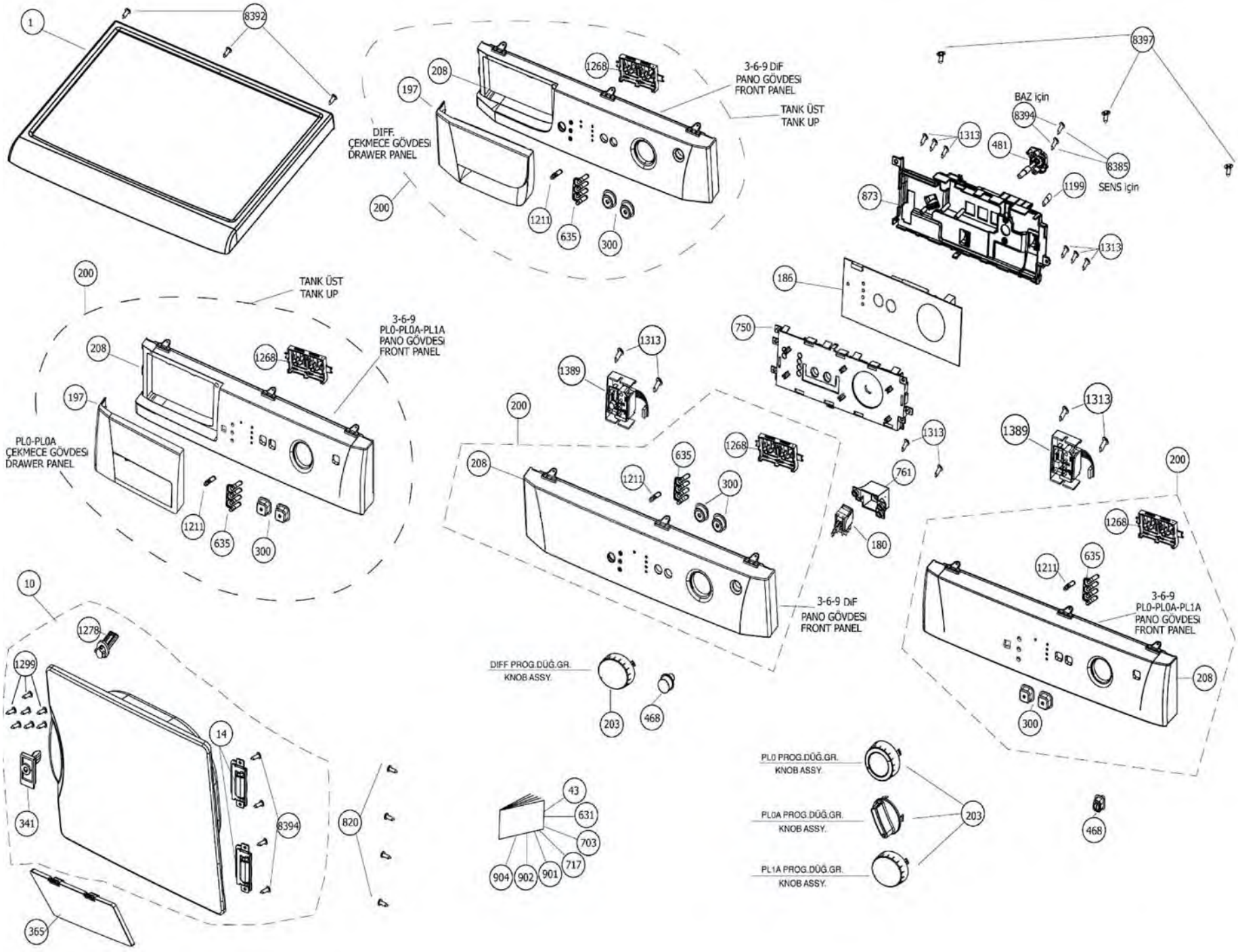
1
8392
208
197
1268
3-6-9 DiF
PANO GÖVDESi
FRONT PANEL
TANK ÜST
TANK UP
DIFF.
ÇEKMECE GÖVDESi
DRAWER PANEL
200
1211
635
300
8397
BAZ için
8394
1313
481
8385
SENS için
1199
873
1313
186
750
200
TANK ÜST
TANK UP
3-6-9
PL0-PL0A-PL1A
PANO GÖVDESi
FRONT PANEL
208
1268
197
PL0-PL0A
ÇEKMECE GÖVDESi
DRAWER PANEL
1211
635
300
1313
1389
200
208
1211
635
1268
300
1313
761
180
1313
1389
200
1268
1211
635
3-6-9
PL0-PL0A-PL1A
PANO GÖVDESi
FRONT PANEL
208
300
3-6-9 DiF
PANO GÖVDESi
FRONT PANEL
DIFF PROG.DÜĞ.GR.
KNOB ASSY.
203
468
10
1278
1299
14
341
8394
365
820
43
631
703
904
902
901
717
PL0 PROG.DÜĞ.GR.
KNOB ASSY.
PL0A PROG.DÜĞ.GR.
KNOB ASSY.
PL1A PROG.DÜĞ.GR.
KNOB ASSY.
203
468