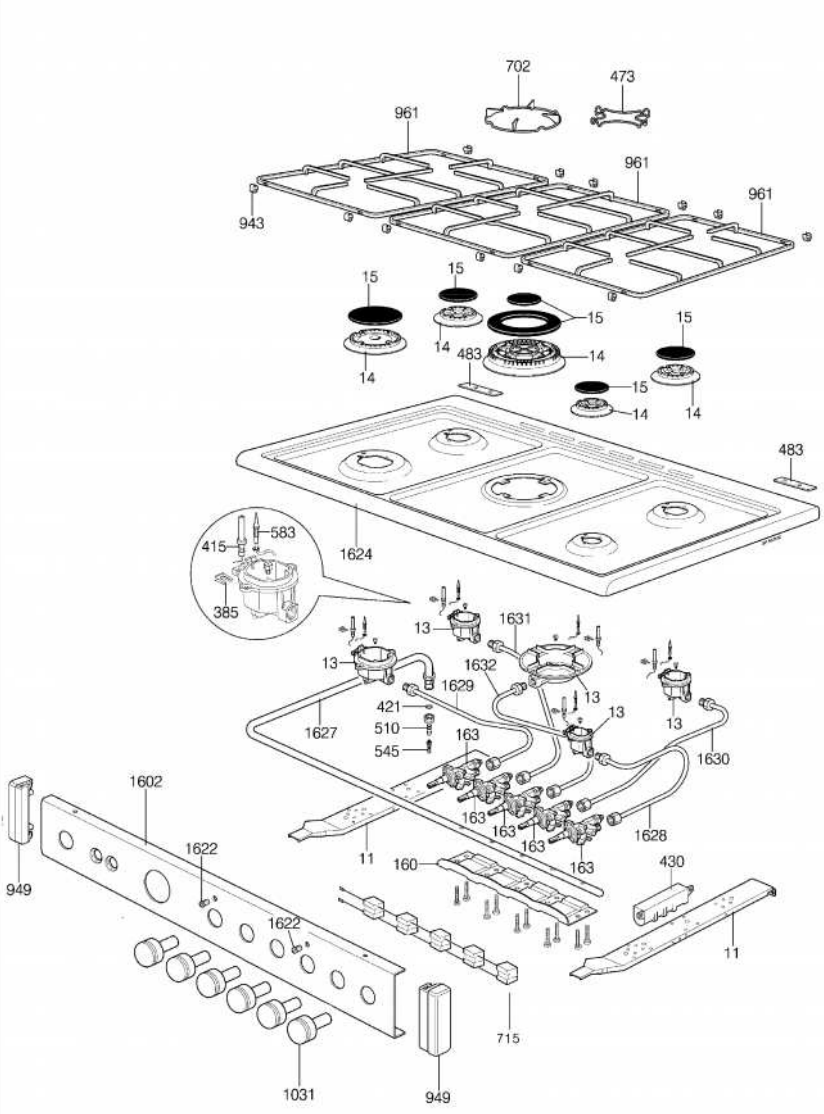
702
473
961
961
961
943
15
15
15
15
14
14
14
14
483
15
14
483
1624
415
583
385
13
1631
13
1632
1629
13
13
13
421
510
545
1627
163
1630
1602
163
163
163
1628
949
1622
11
160
163
430
1622
11
715
1031
949

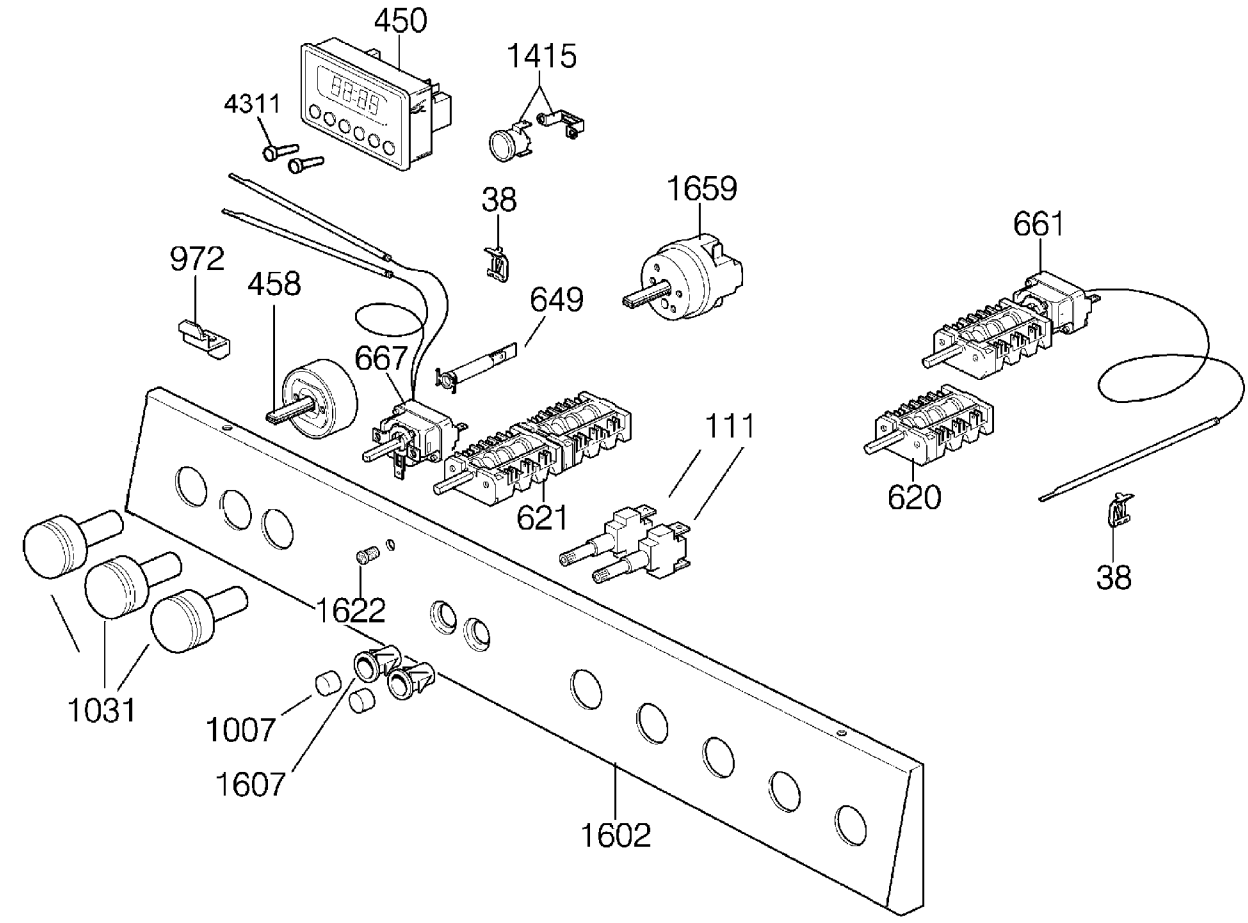
450
1415
4311
38
1659
661
972
458
649
667
111
621
620
38
1622
1031
1007
1607
1602

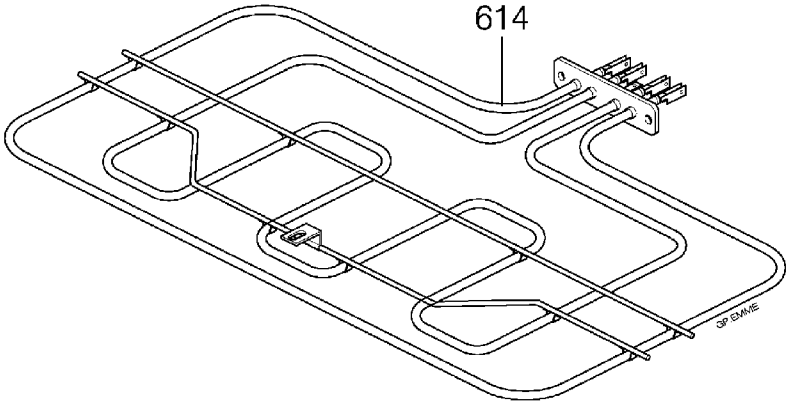
614

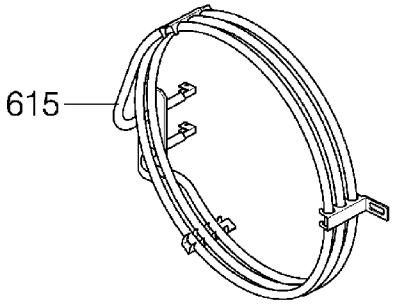
615

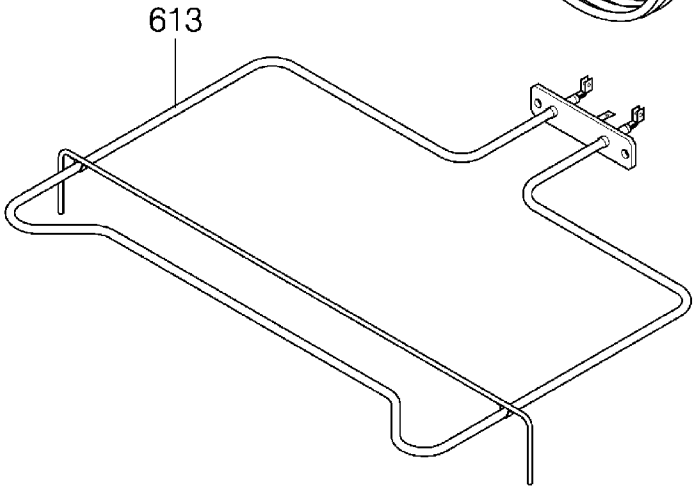
613

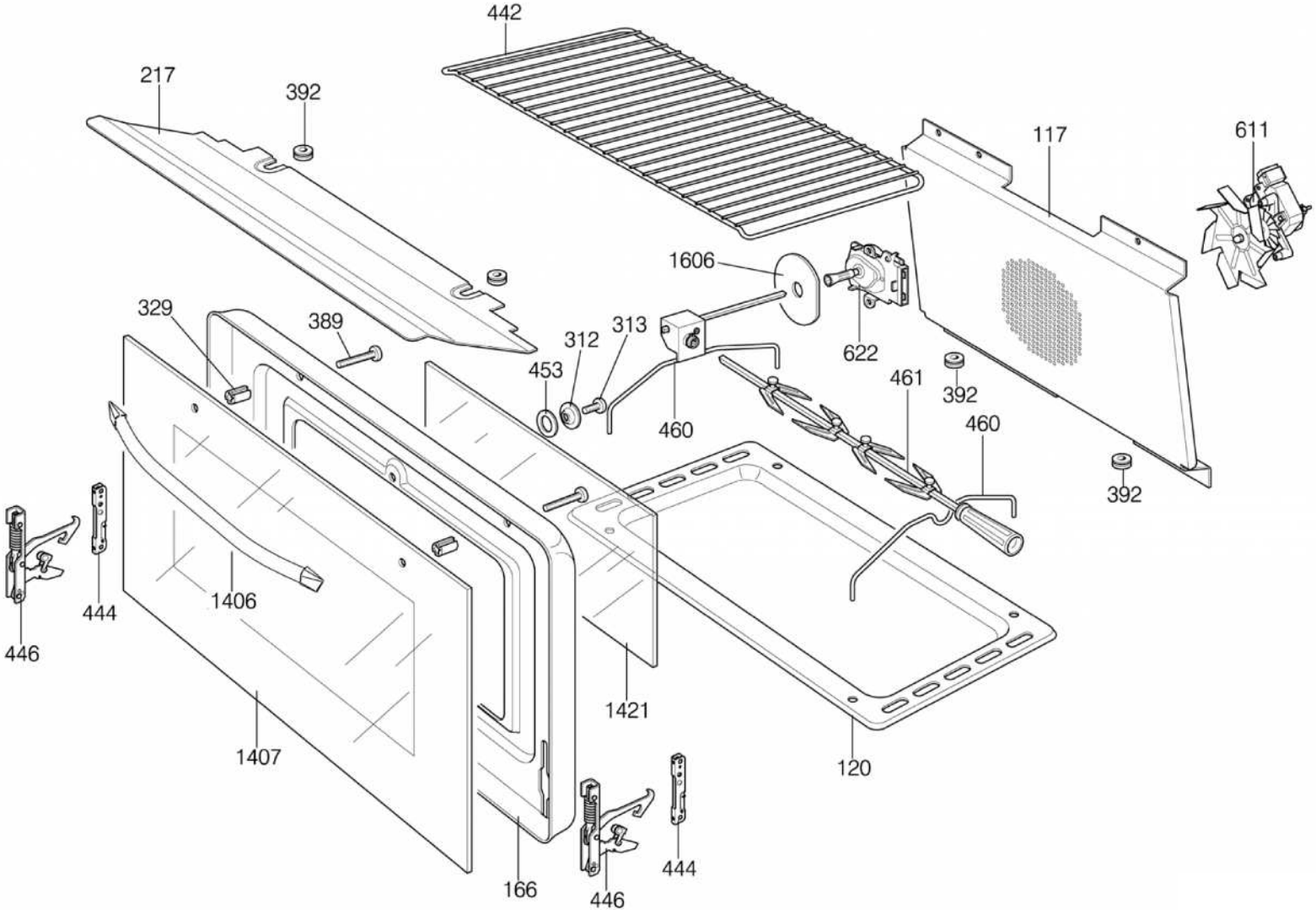
442
217
392
117
611
1606
329
389
312
313
453
622
461
392
460
460
392
446
444
1406
1421
1407
120
166
446
444

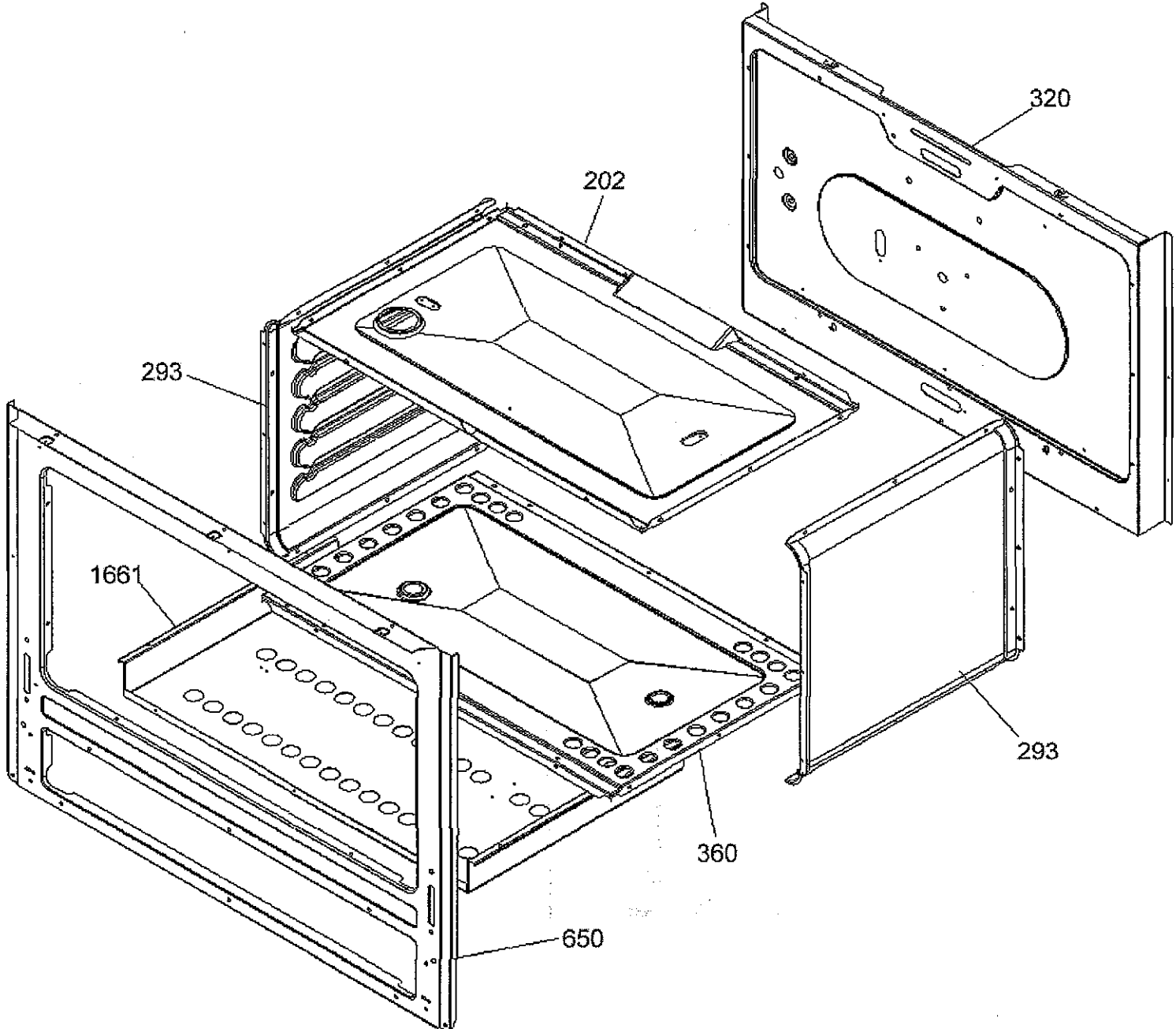
320
202
293
1661
293
360
650

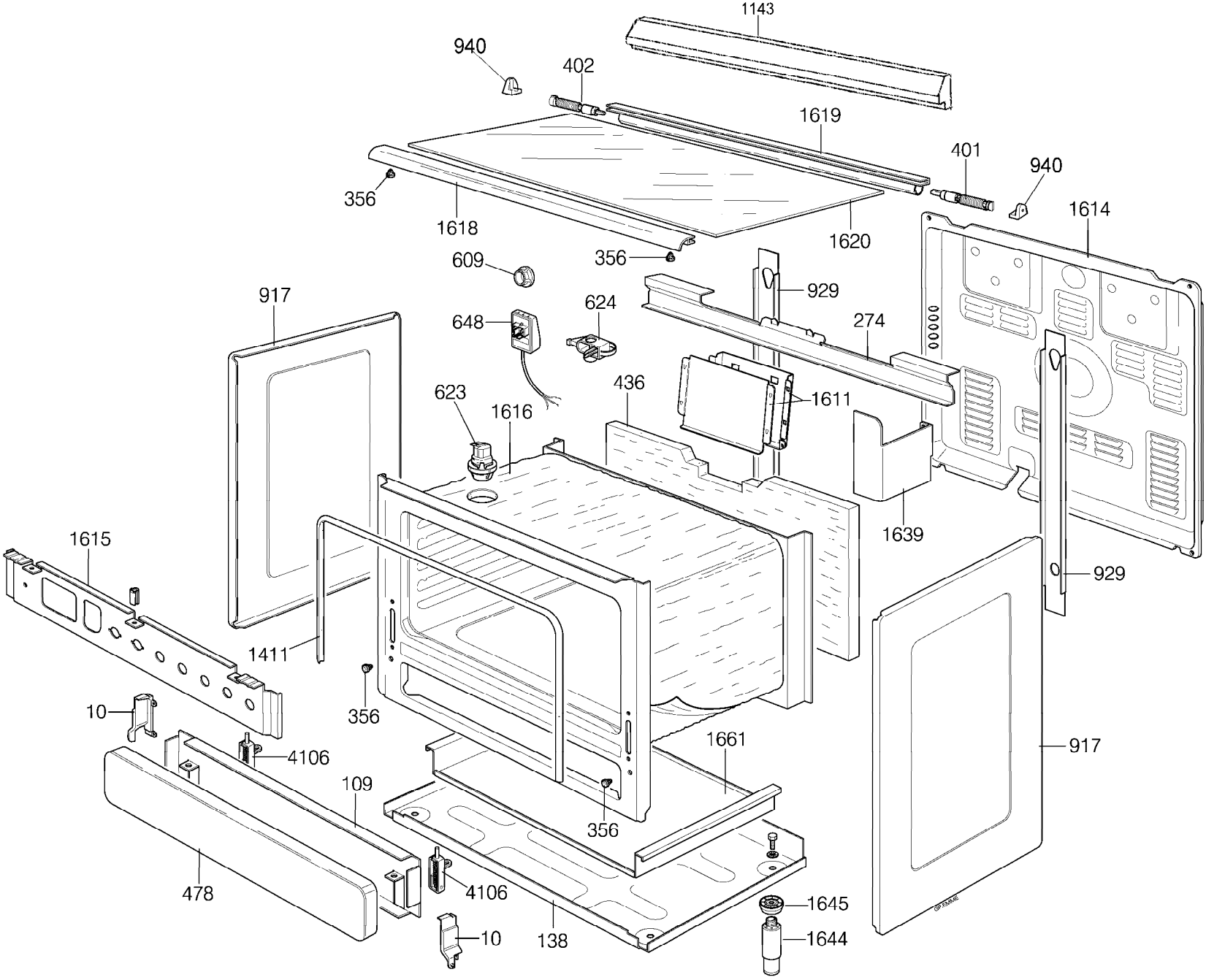
1143
940
402
1619
401
940
356
1618
1620
1614
609
356
929
917
624
648
274
623
1616
436
1611
1639
1615
929
1411
356
10
4106
1661
917
109
356
478
4106
1645
10
138
1644