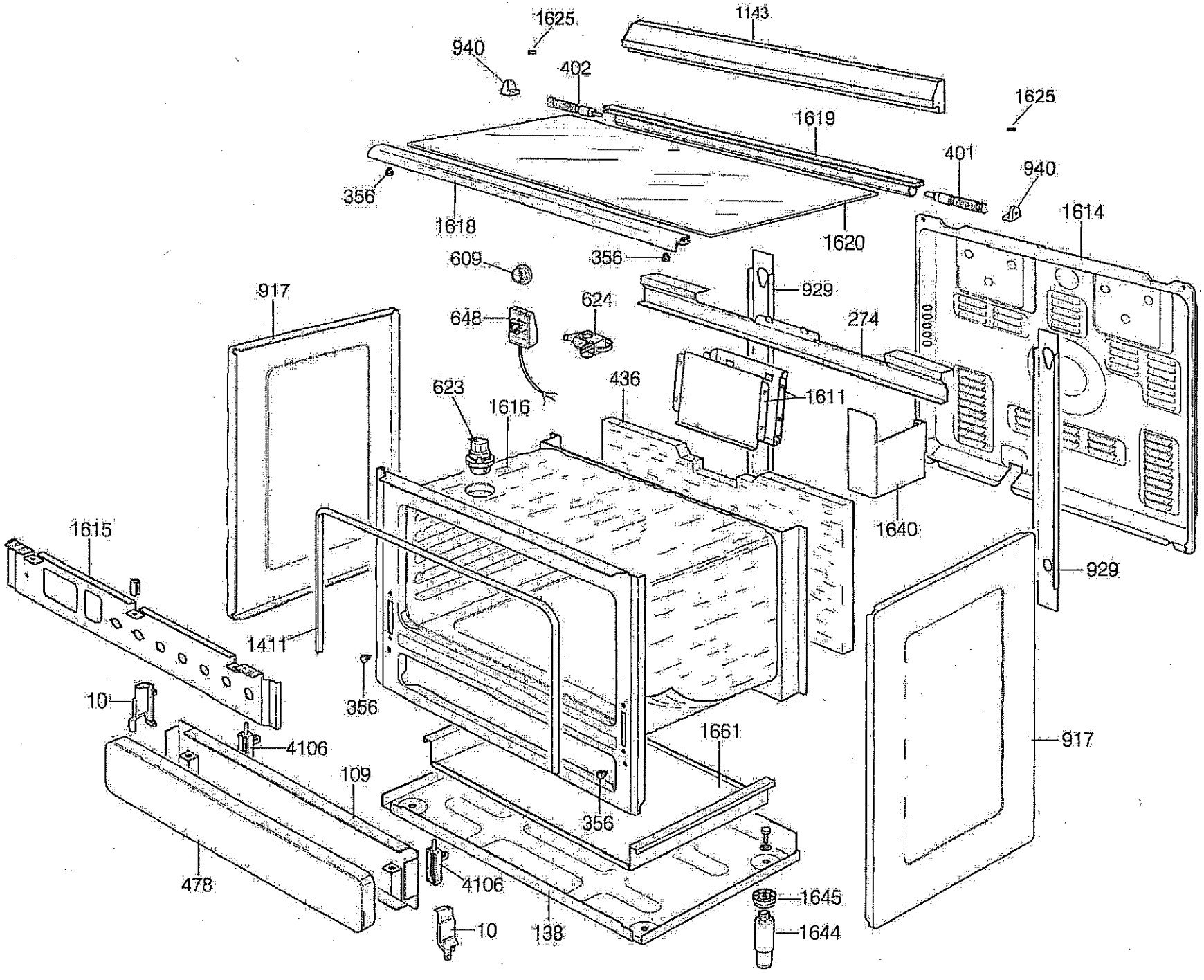
1625
1143
940
402
1625
1619
401
940
356
1618
1620
1614
609
356
929
917
624
648
274
623
436
1611
1616
1640
1615
929
1411
356
10
4106
1661
917
109
356
478
4106
1645
10
138
1644

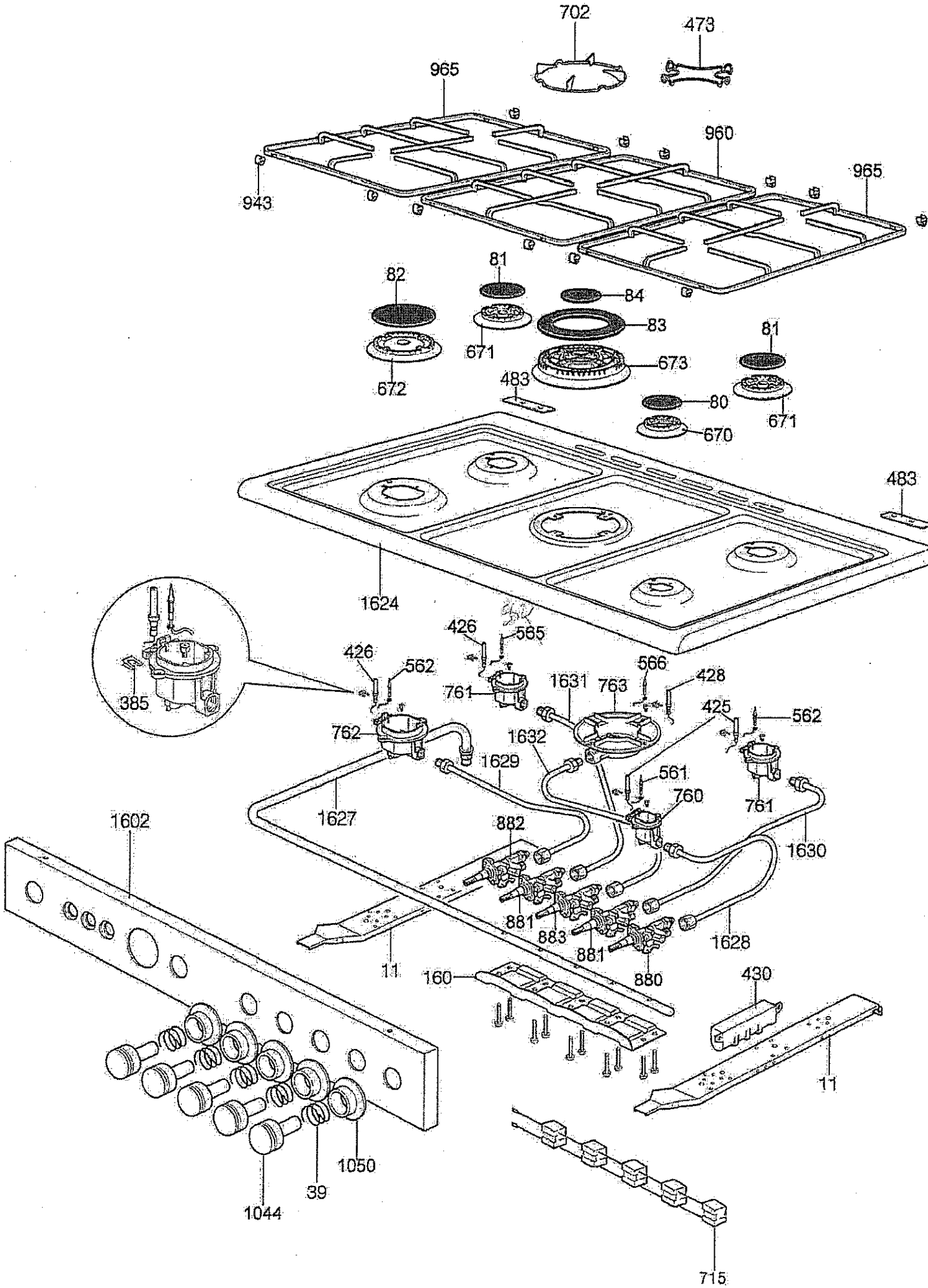
702
473
965
960
965
943
82
81
84
83
81
671
673
672
483
80
671
670
483
1624
426
565
426
562
566
428
385
761
1631
763
425
562
762
1632
1629
561
760
761
1627
882
1630
1602
881
883
1628
881
880
11
160
430
11
1050
39
1044
715

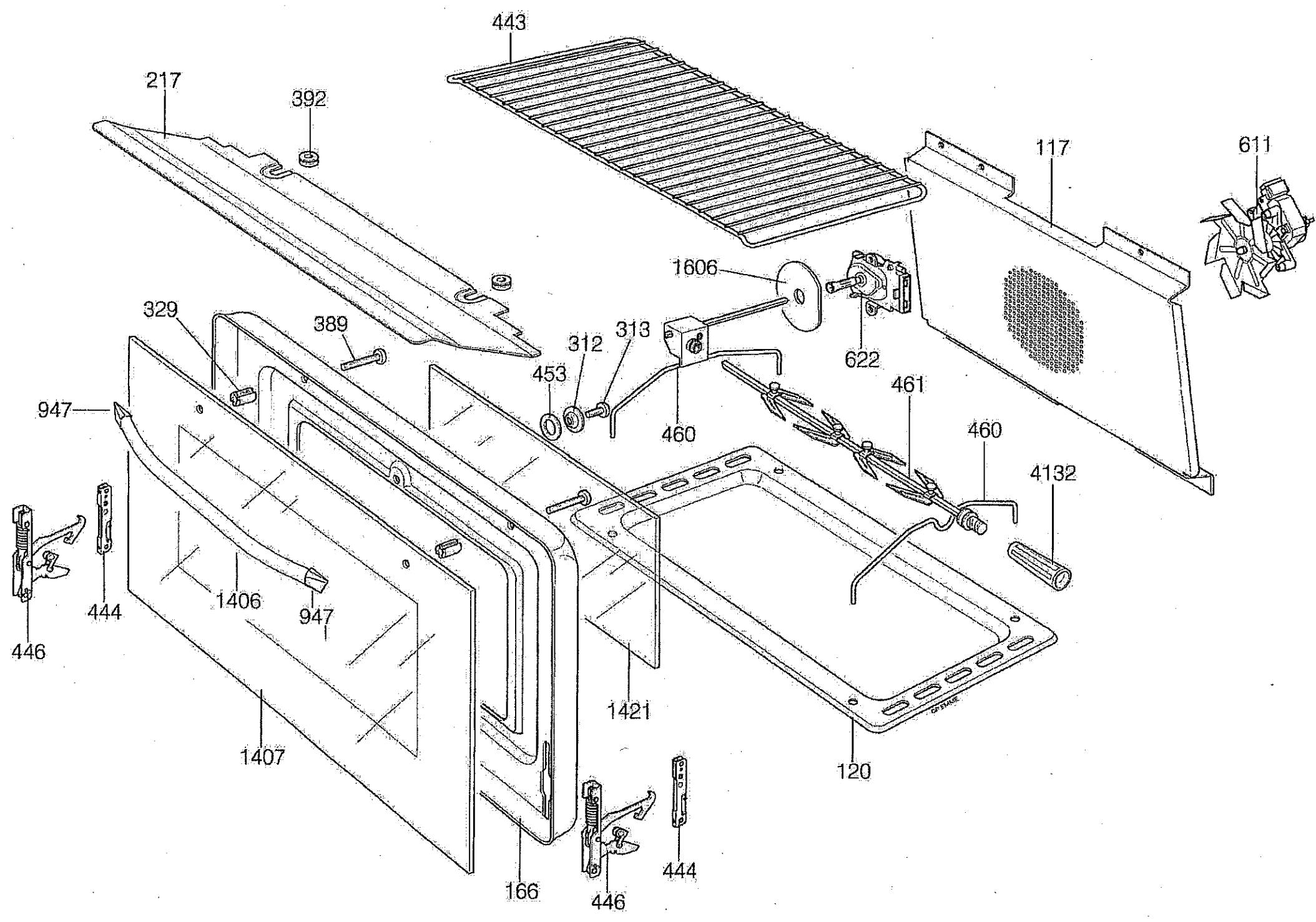
443
217
392
117
611
1606
329
389
312
313
622
453
461
947
460
460
4132
1406
947
444
446
1421
1407
120
166
446
444

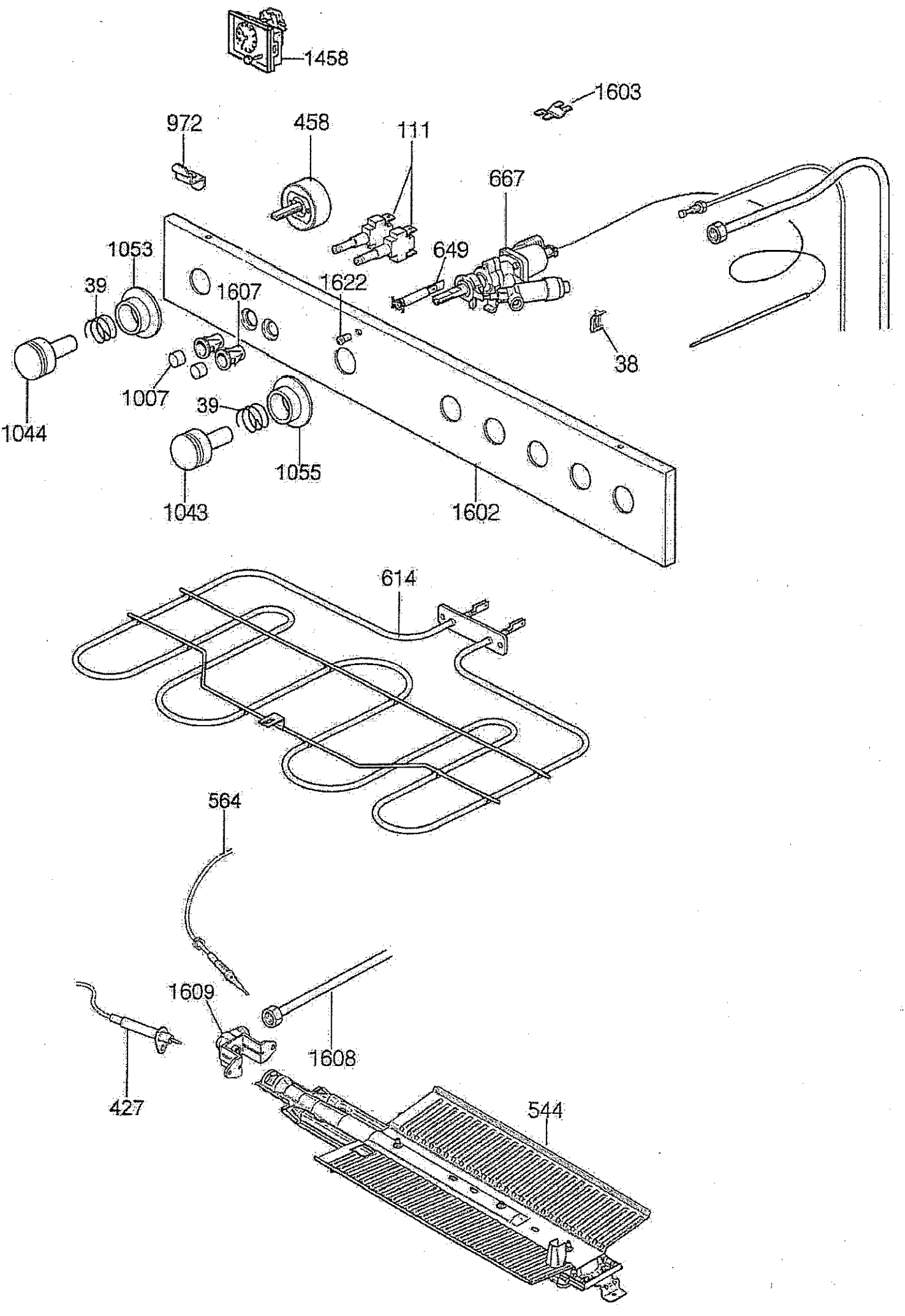
1458
1603
972
458
111
667
1053
649
39
1607
1622
38
1007
39
1044
1055
1043
1602
614
564
1609
1608
427
544

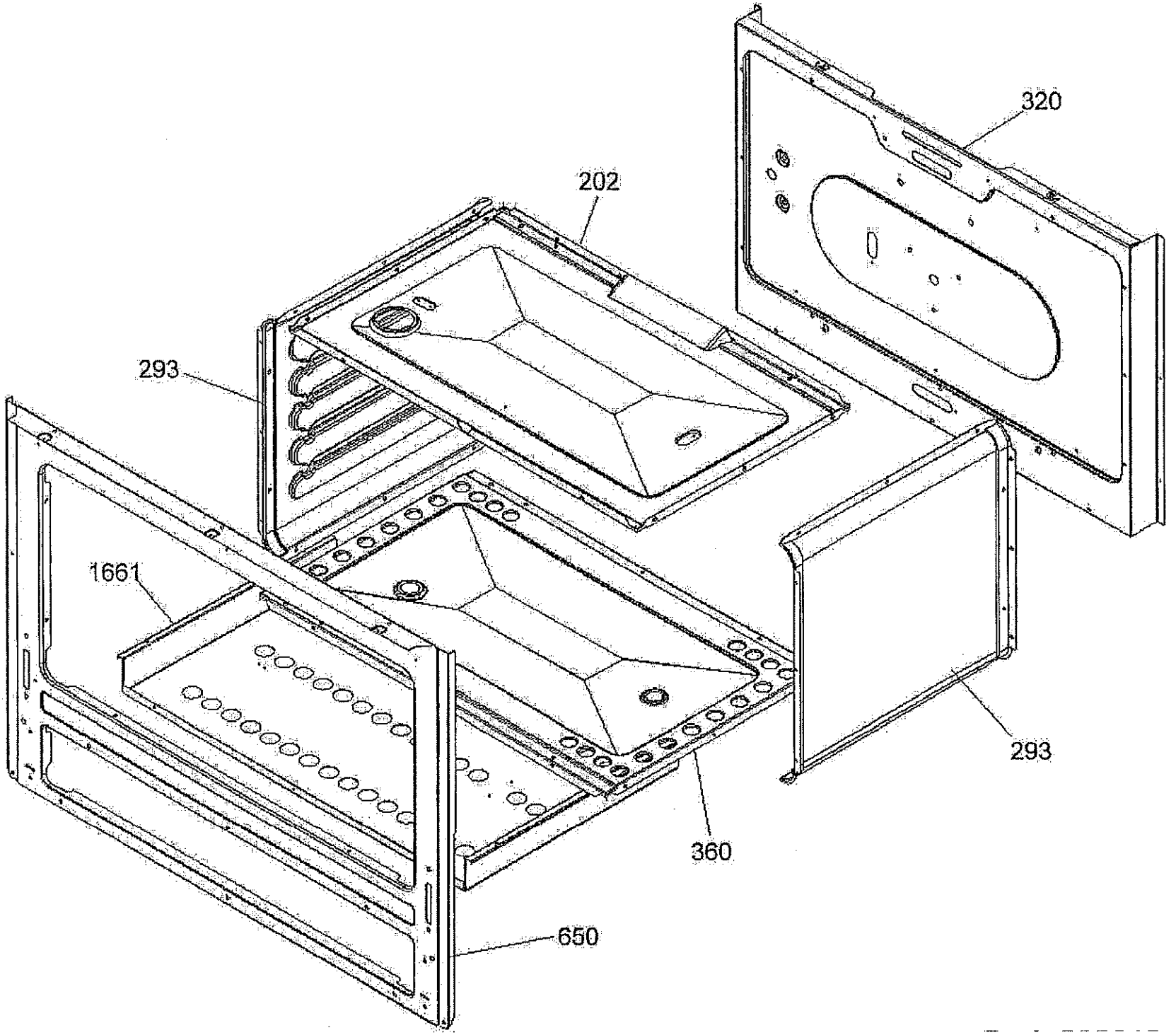
320
202
293
1661
293
360
650