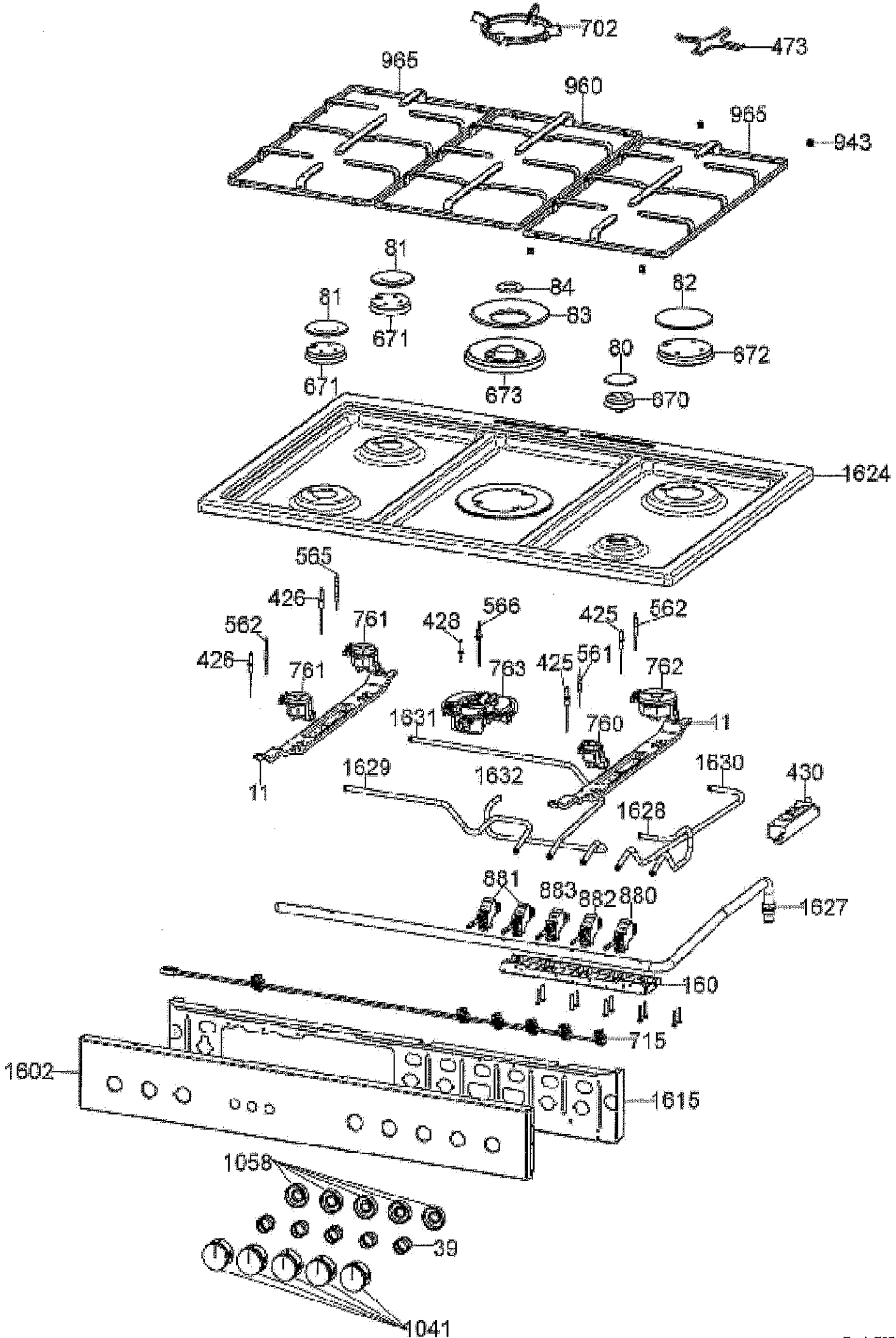
702
473
965
960
965
943
81
84
82
81
83
671
80
672
671
673
670
1624
565
426
566
562
761
428
425
562
426
761
763
425
561
762
1631
760
11
11
1629
1632
1630
430
1628
881
883
882
880
1627
160
715
1602
1615
1058
39
1041

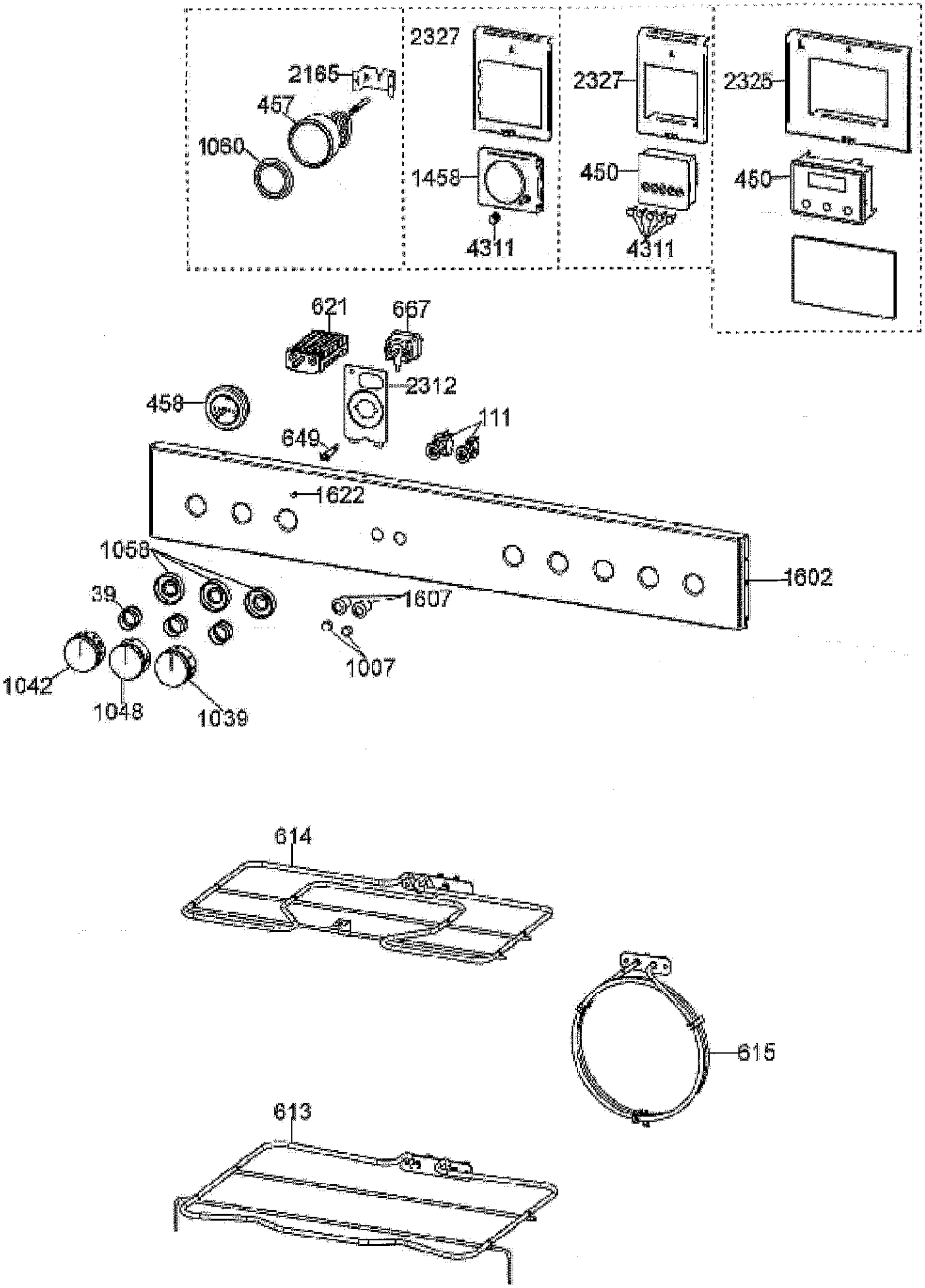
2165
457
1060
2327
1458
4311
2327
450
4311
2325
450
621
667
2312
458
111
649
1622
1058
39
1607
1602
1007
1042
1048
1039
614
615
613

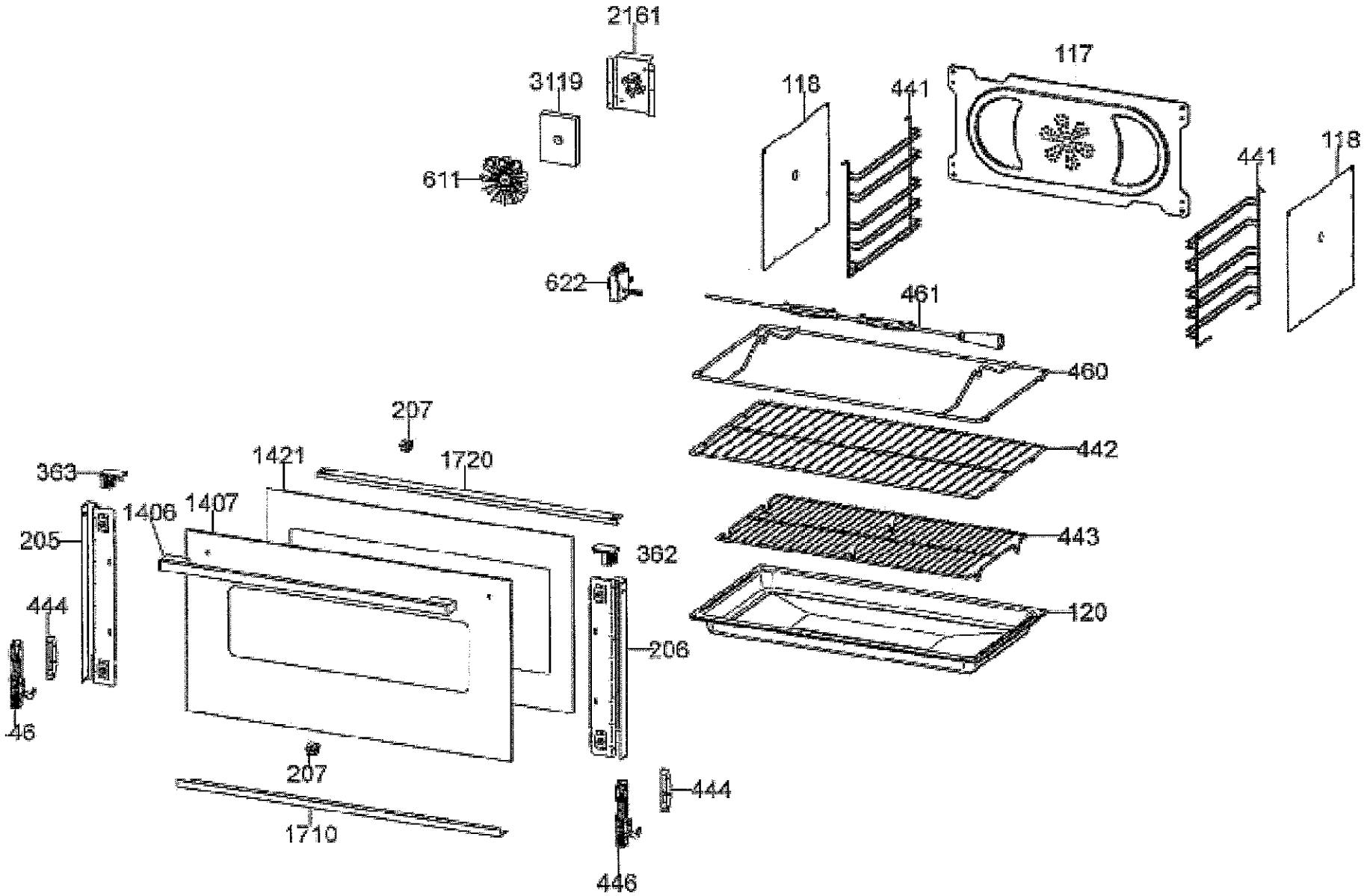
2161
3119
611
118
441
117
441
118
622
461
460
442
443
120
207
1421
1720
363
1406
1407
205
362
444
206
46
207
444
1710
446

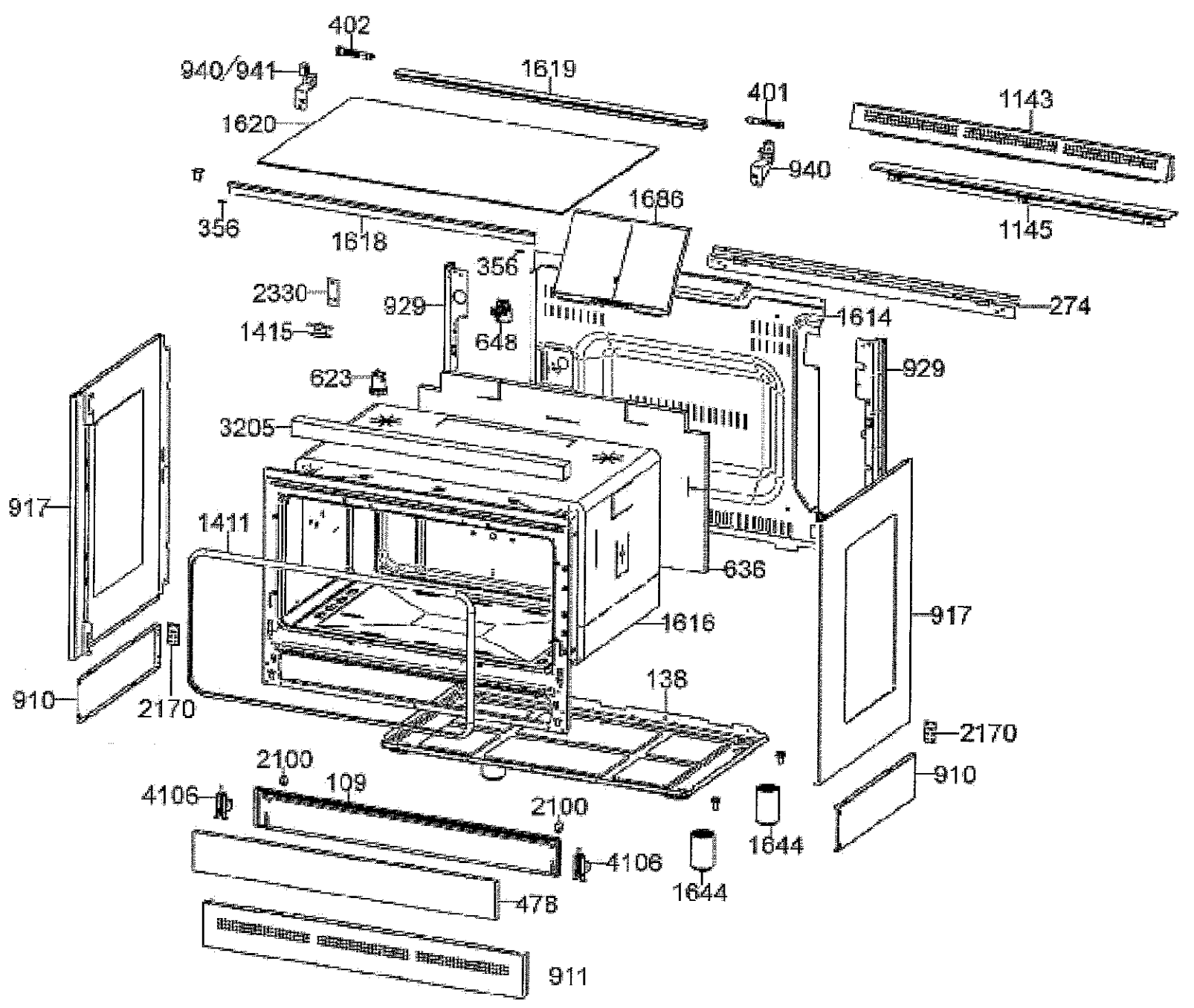
402
940/941
1619
401
1143
1620
940
1686
356
1618
1145
356
2330
929
1614
274
1415
648
929
623
3205
917
1411
636
1616
917
910
2170
138
2170
2100
910
4106
109
2100
1644
4106
1644
478
911

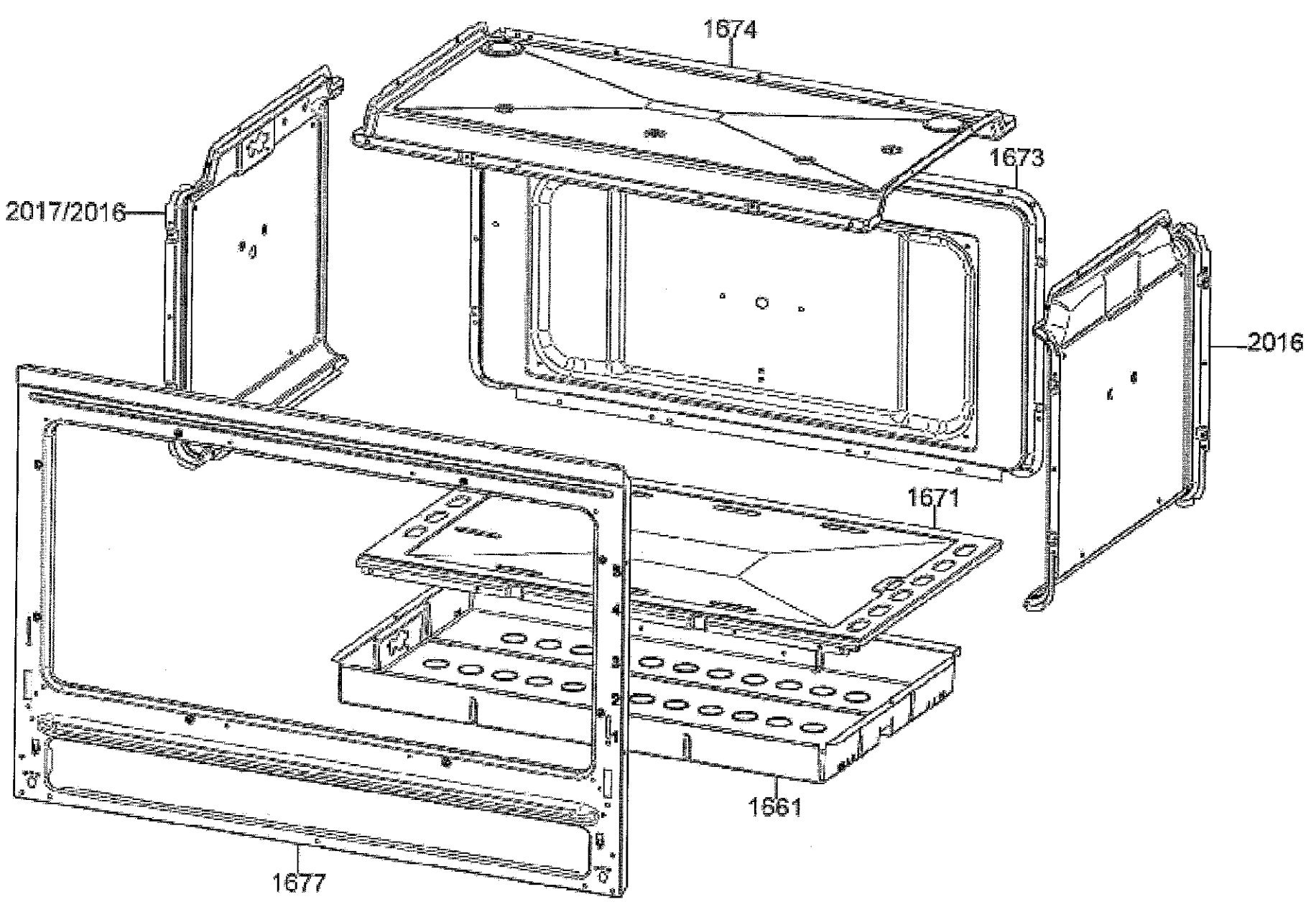
1674
1673
2017/2016
2016
1671
1661
1677

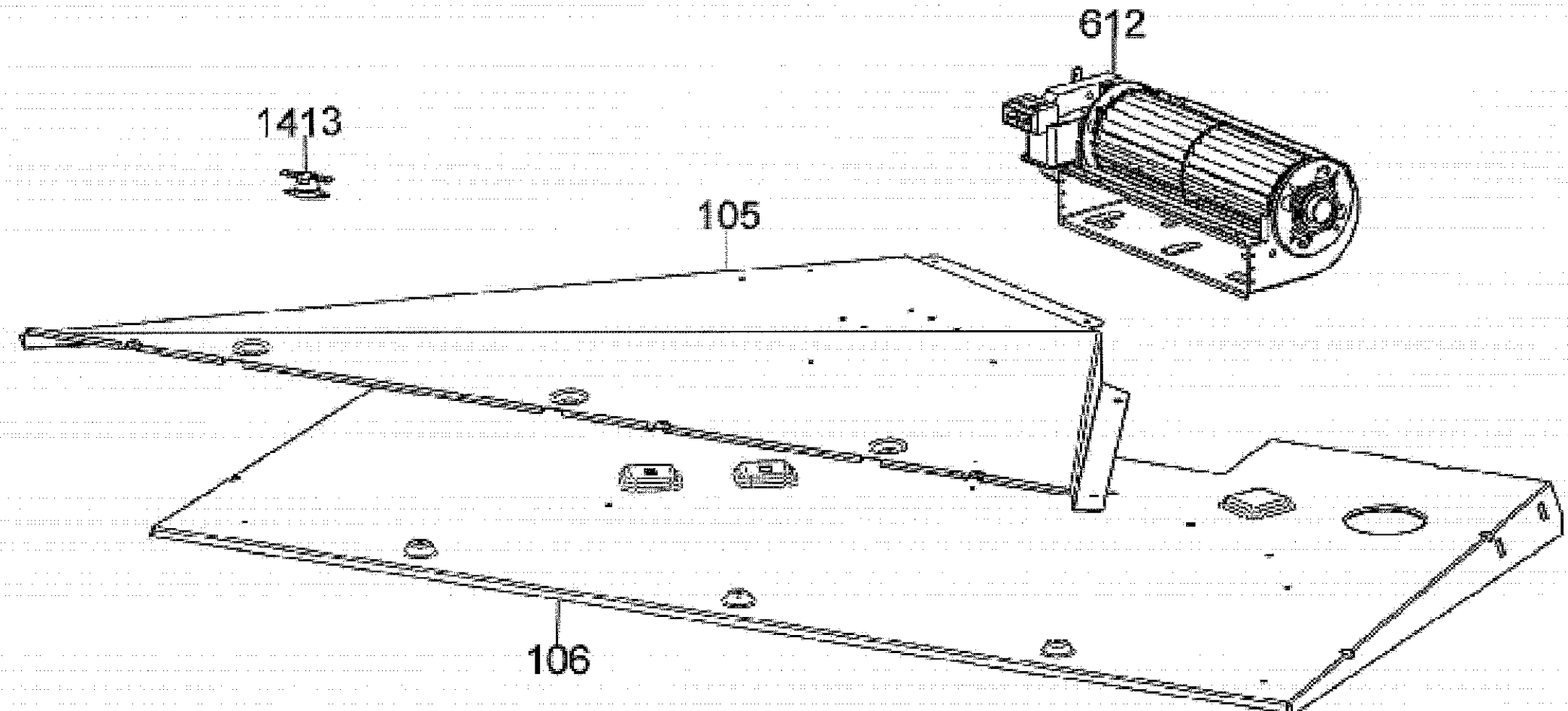
612
1413
105
106