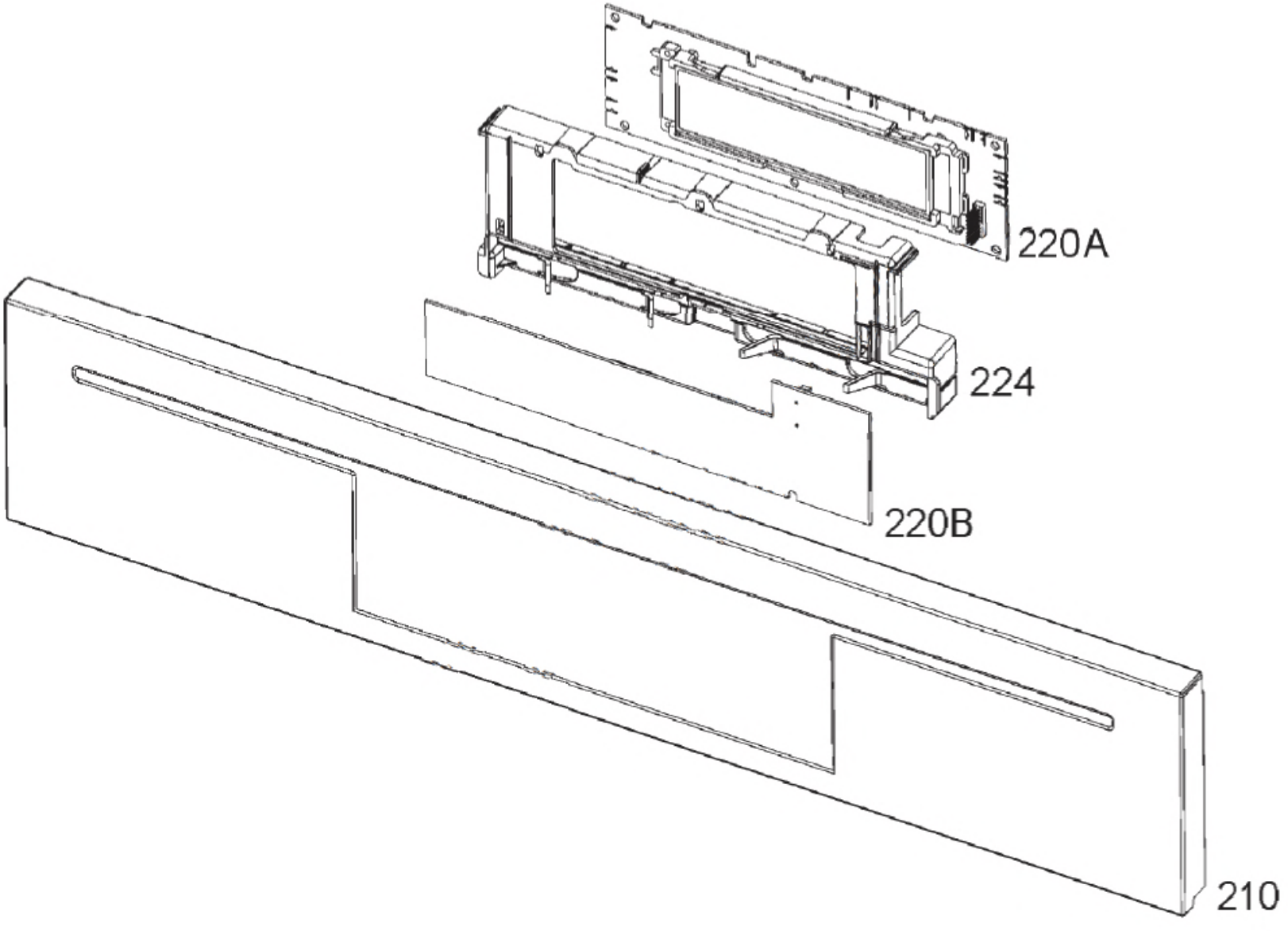
220A
224
220B
210

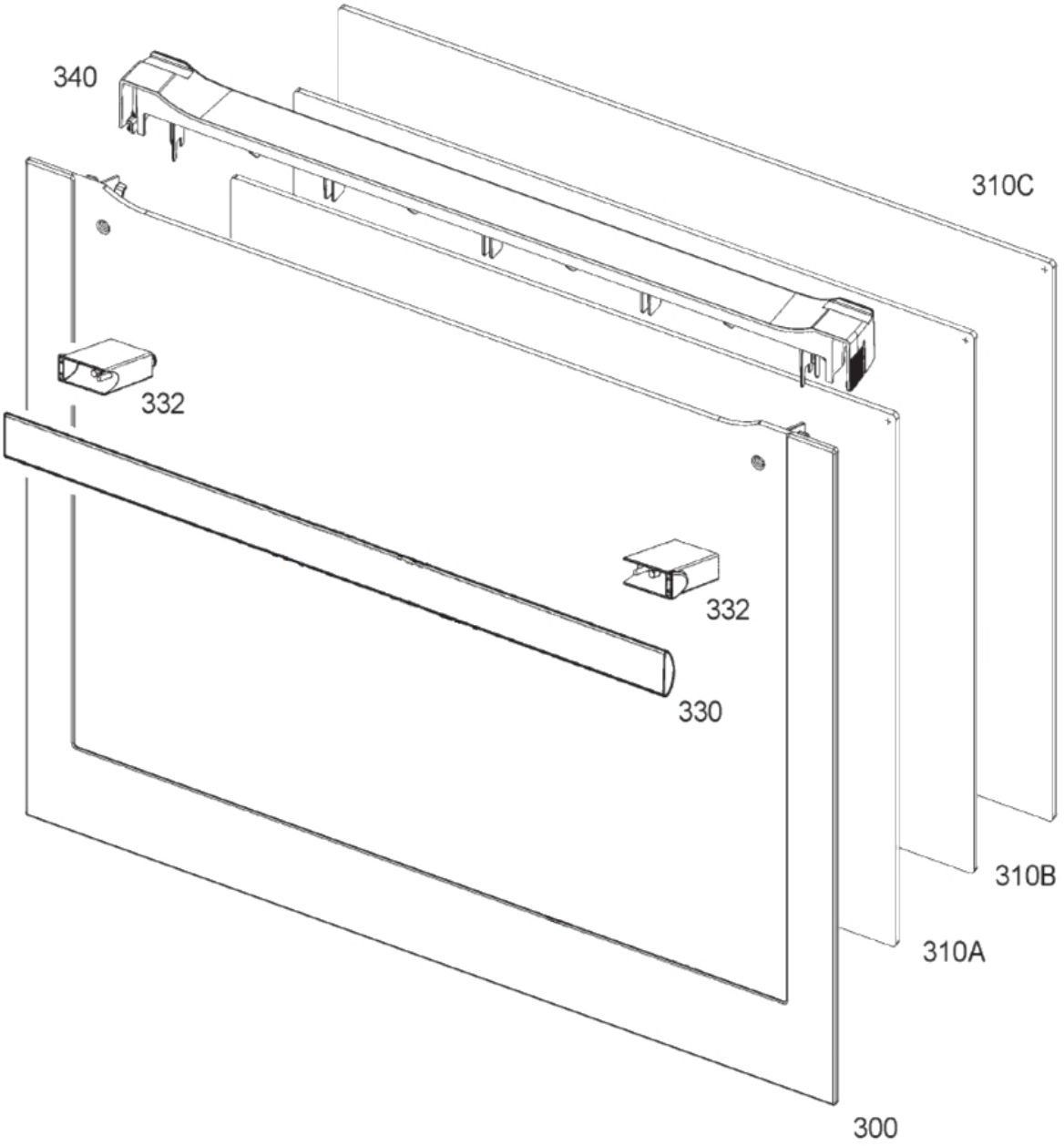
340
310C
332
332
330
310B
310A
300

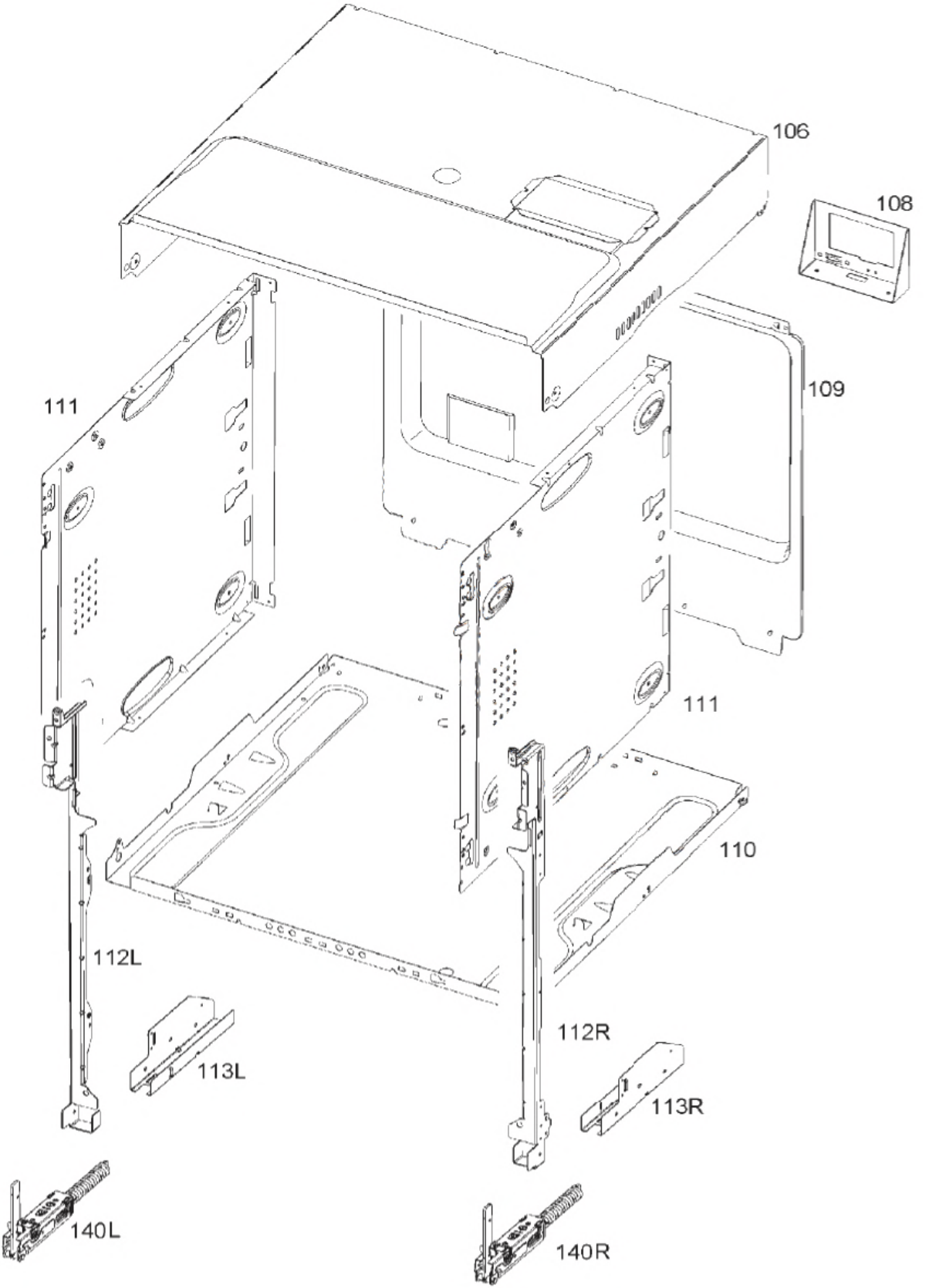
106
108
109
111
111
110
112L
112R
113L
113R
140L
140R

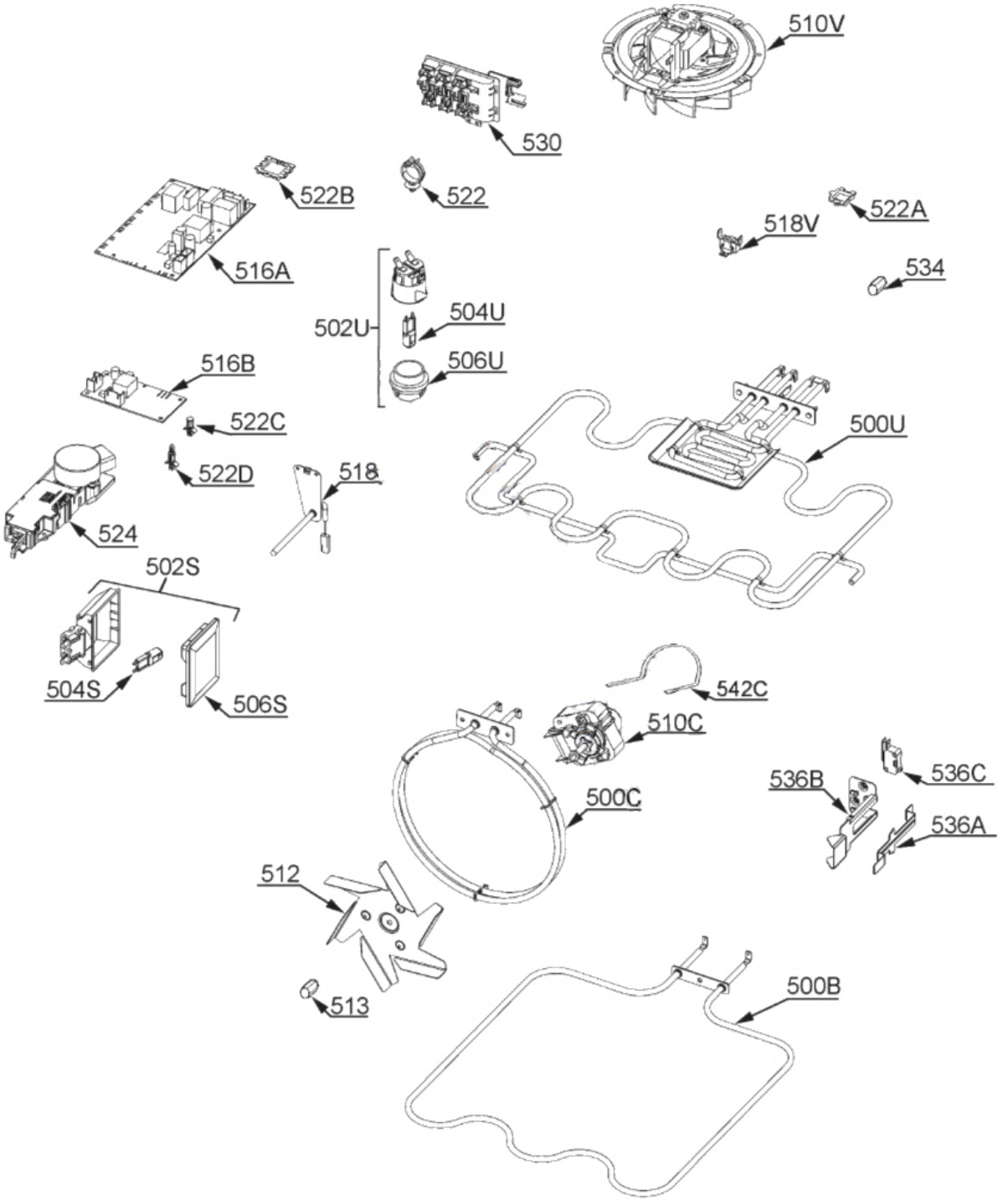
510V
530
522B
522
522A
518V
516A
534
502U
504U
506U
516B
522C
500U
522D
518
524
502S
504S
506S
542C
510C
536B
536C
500C
536A
512
513
500B