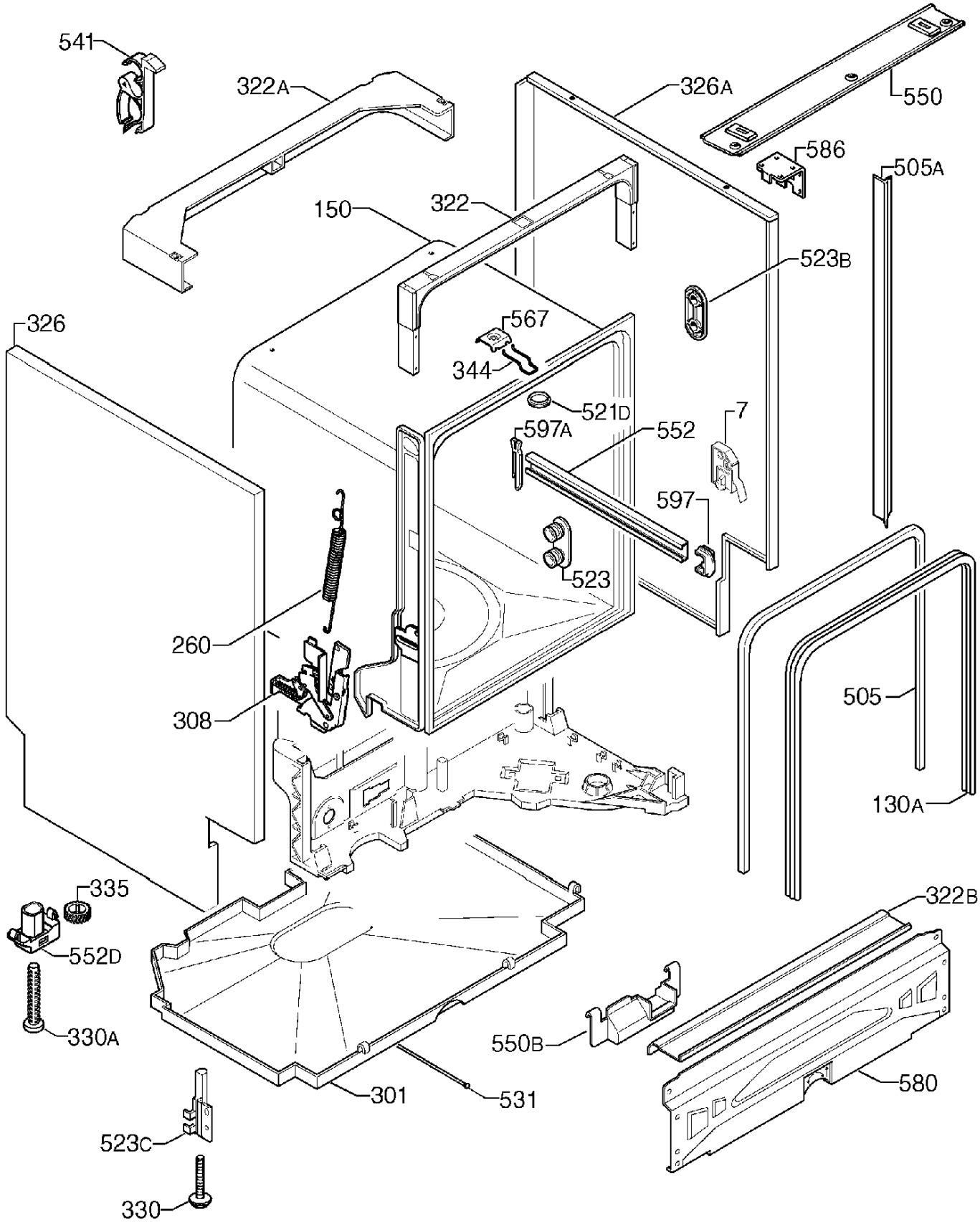
541
322A
326A
550
586
505A
150
322
523B
326
567
344
521D
7
597A
552
597
523
260
308
505
130A
335
322B
552D
330A
550B
580
301
531
523C
330

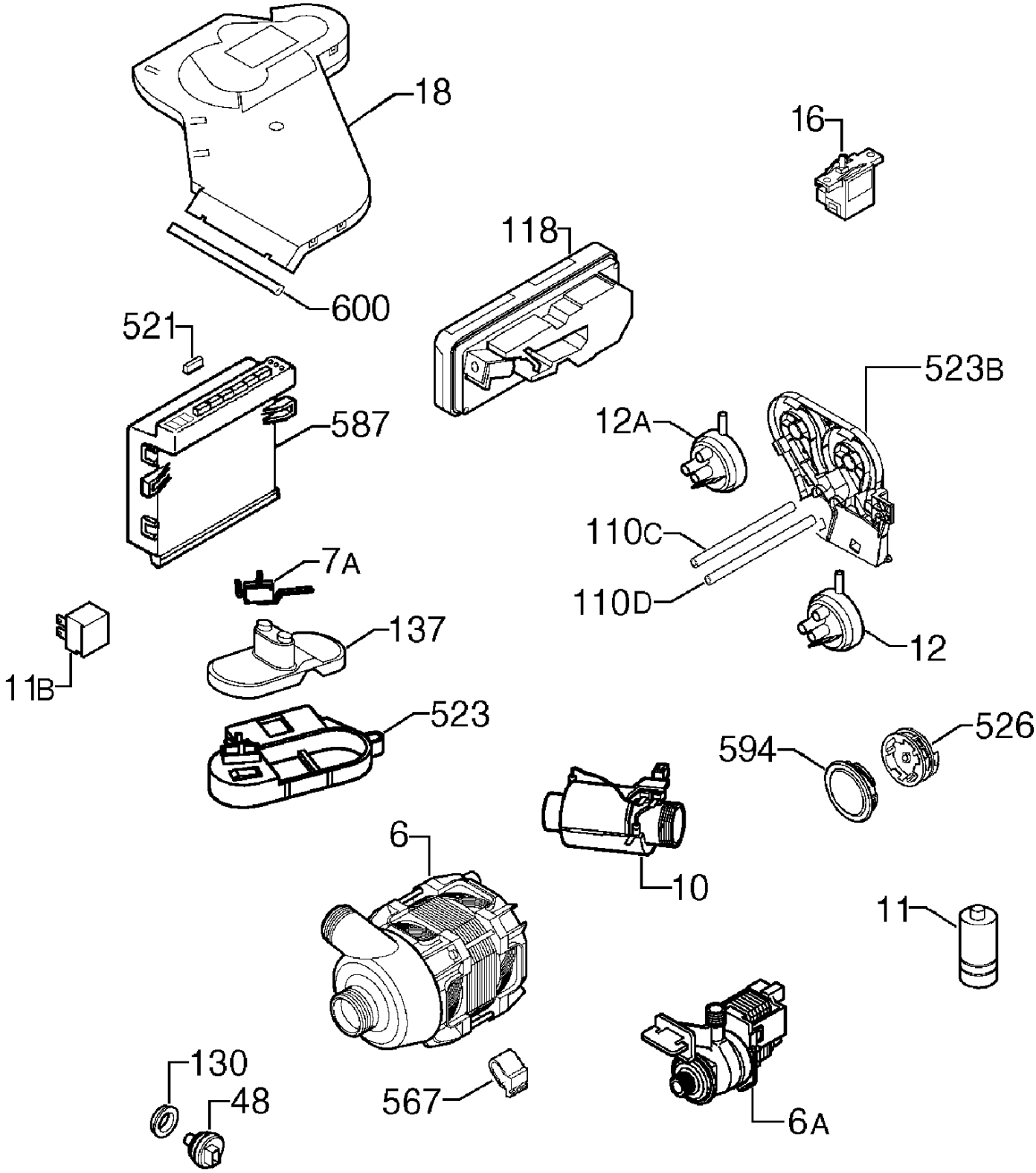
18
16
118
600
521
523B
587
12A
110C
7A
110D
137
12
11B
523
526
594
6
10
11
130
48
567
6A

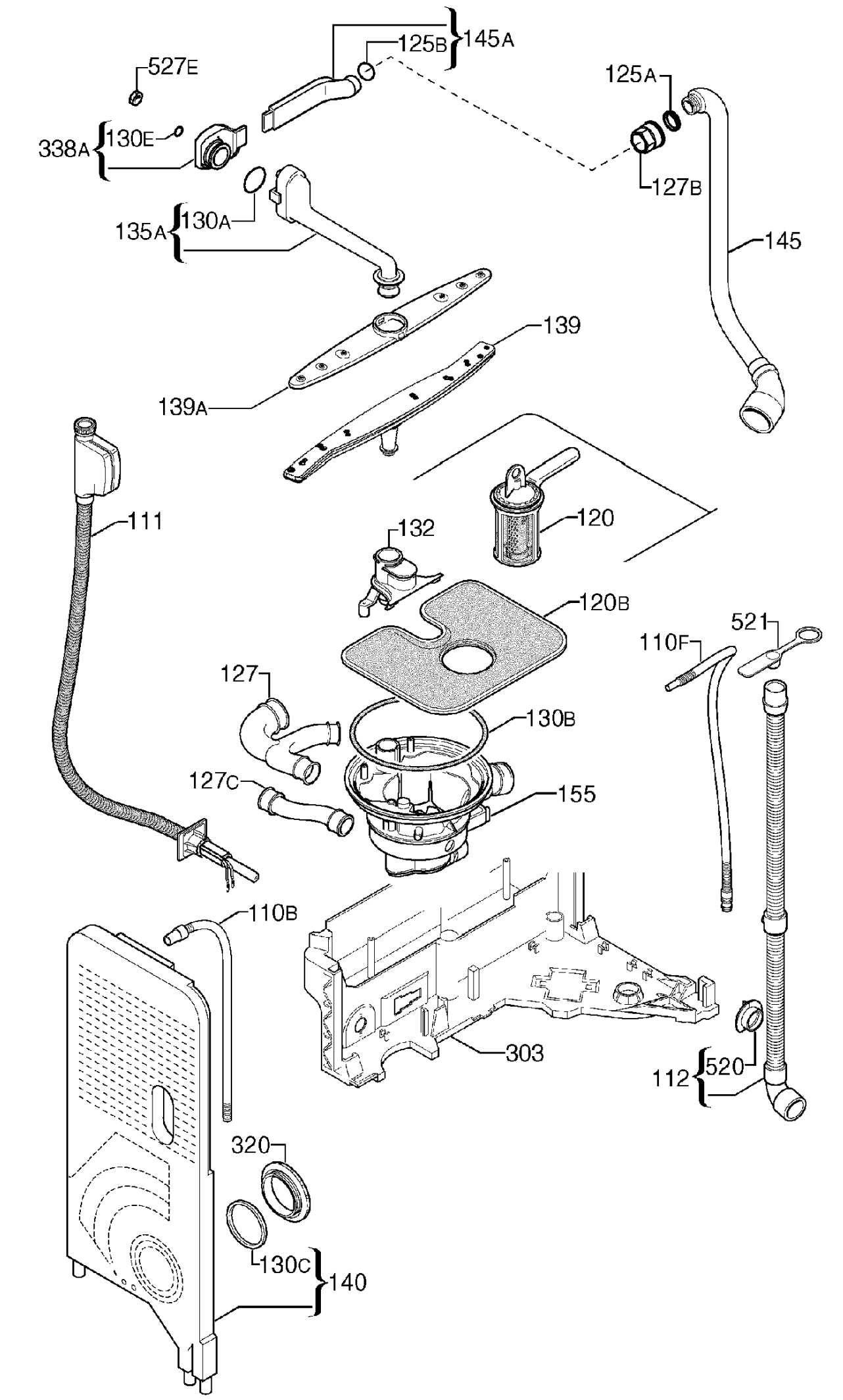
145A
125B
527E
125A
338A
130E
127B
135A
130A
145
139
139A
111
120
132
120B
521
110F
127
130B
127C
155
110B
303
112
520
320
130C
140

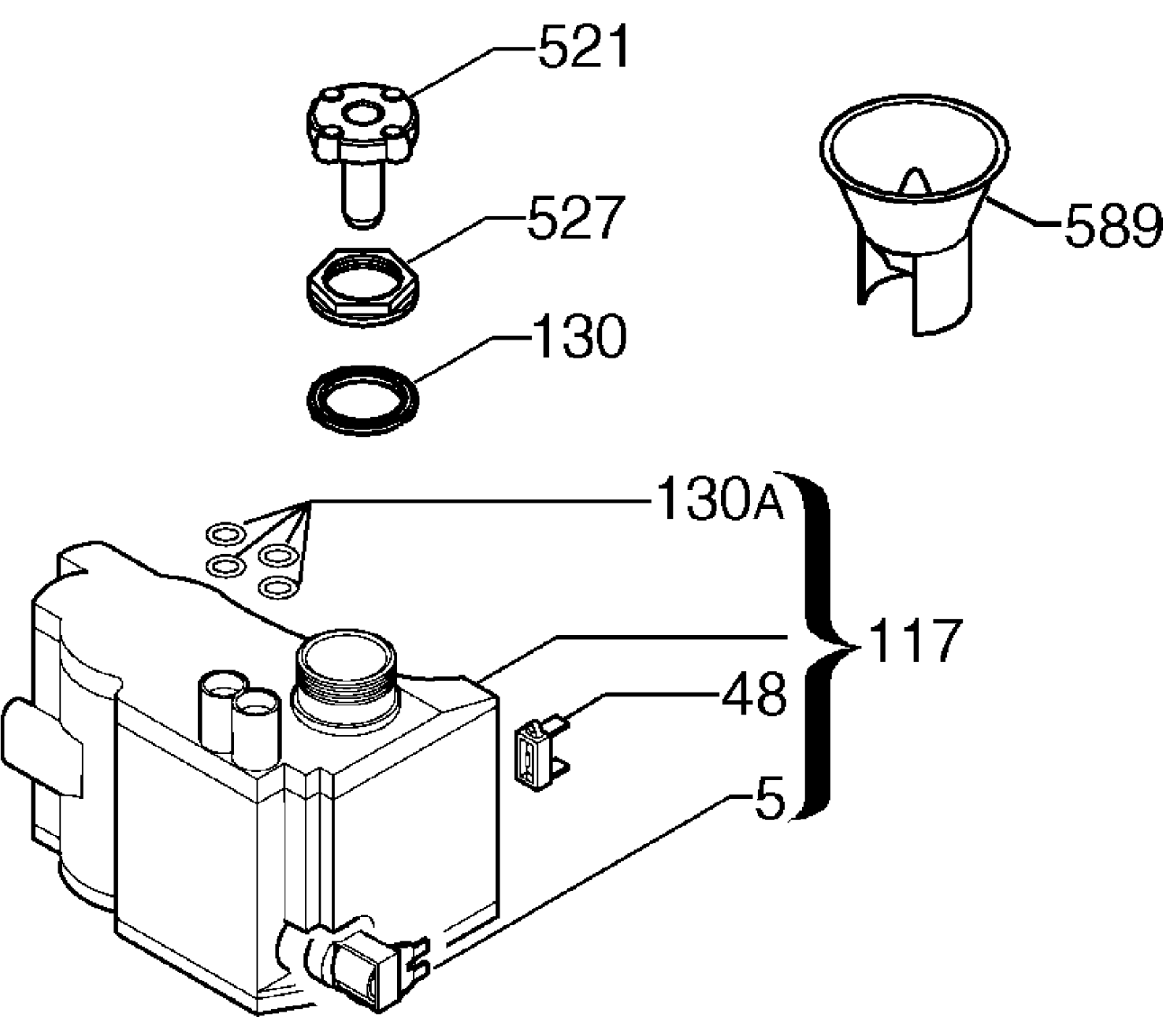
521
527
130
589
130A
117
48
5

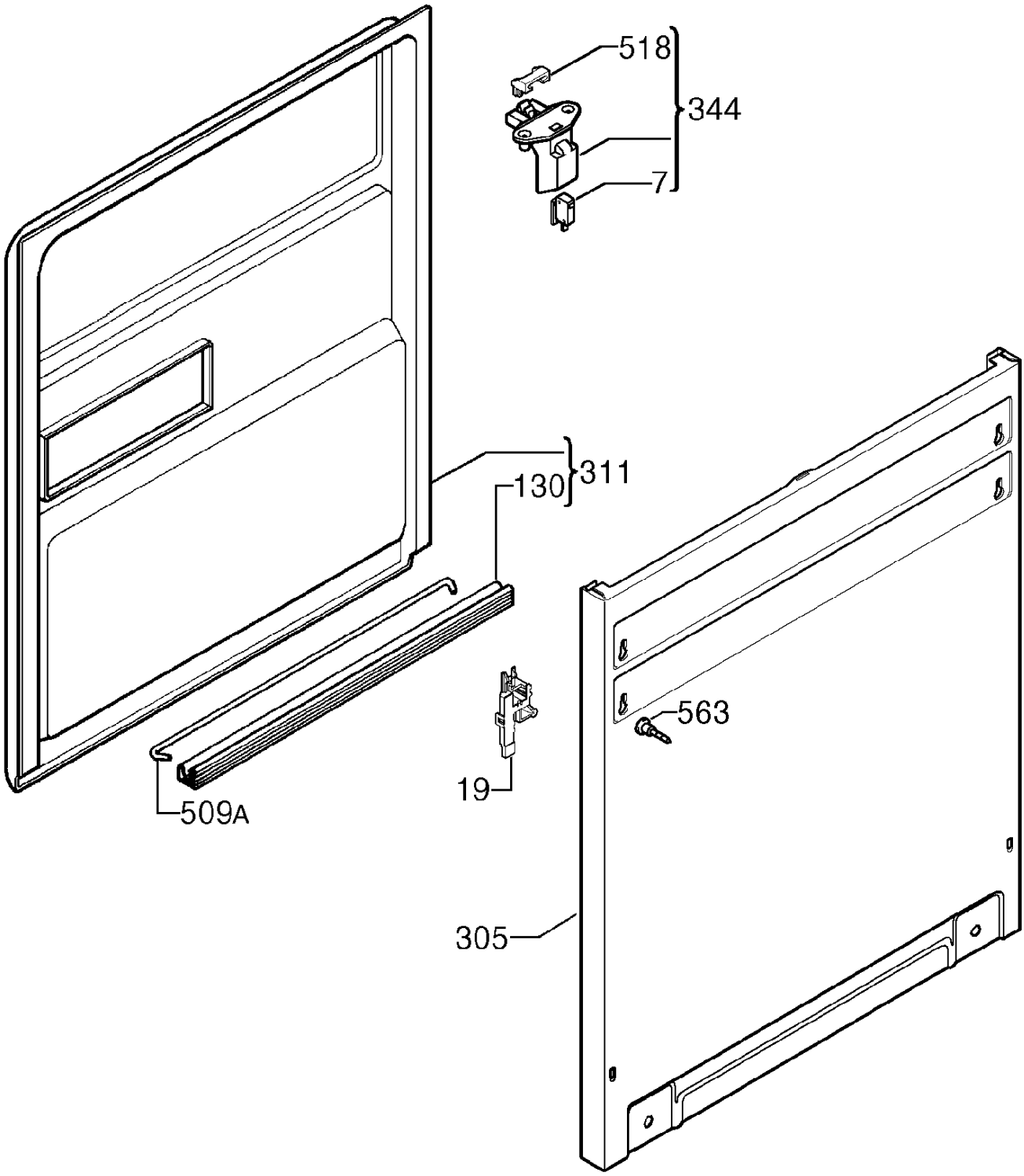
518
344
7
311
130
563
19
509A
305

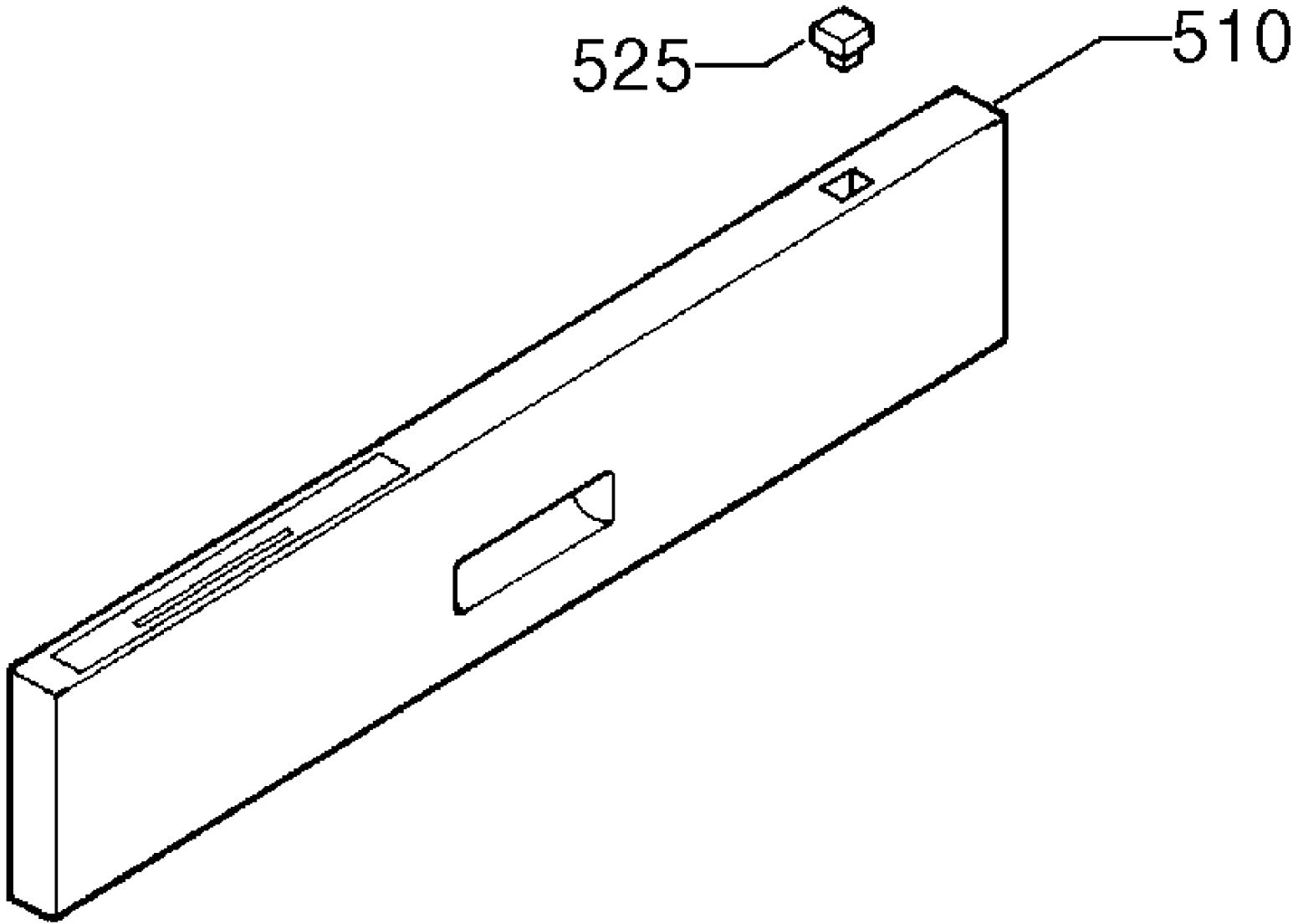
525
510

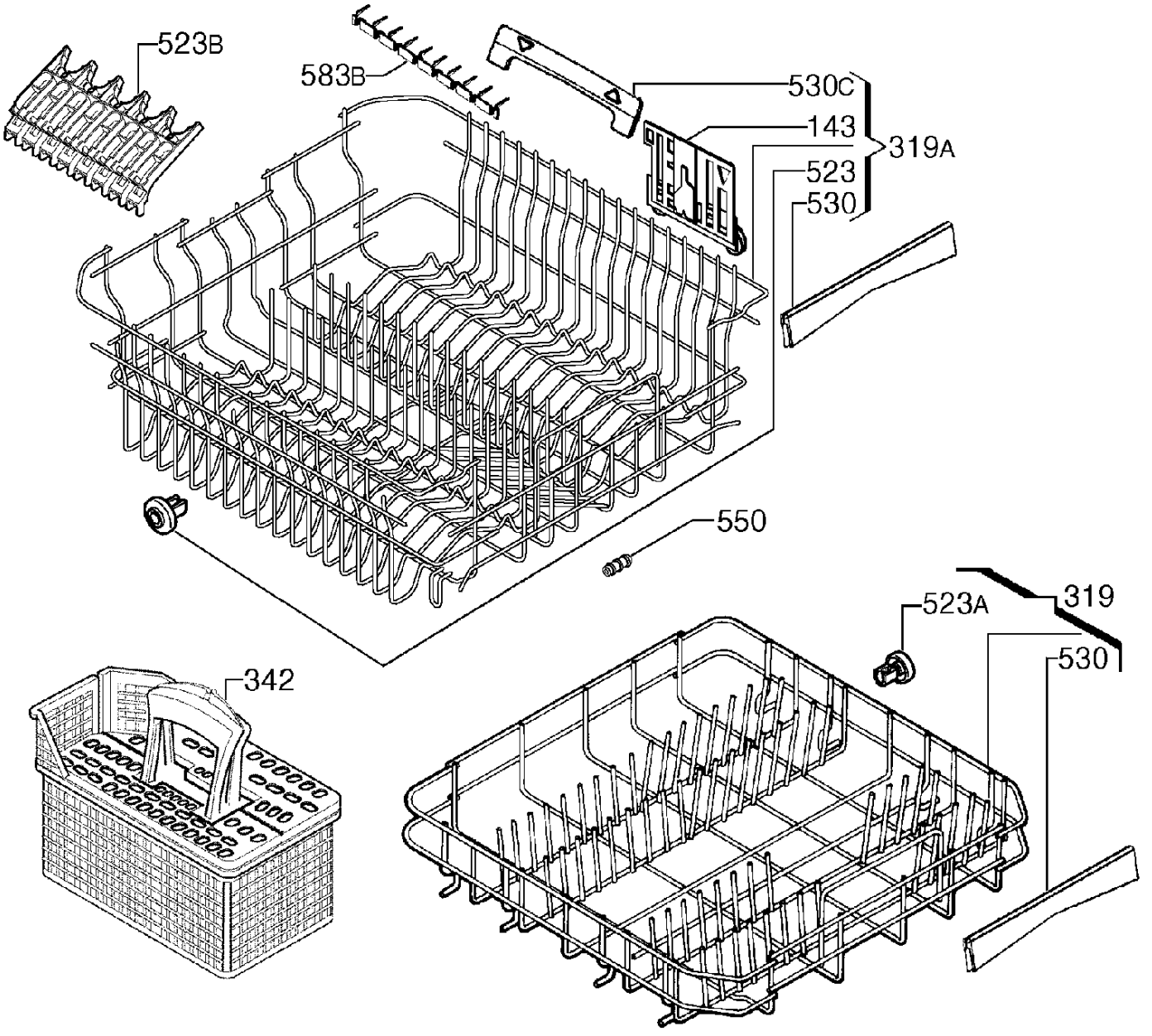
523B
583B
530C
143
319A
523
530
550
523A
319
530
342