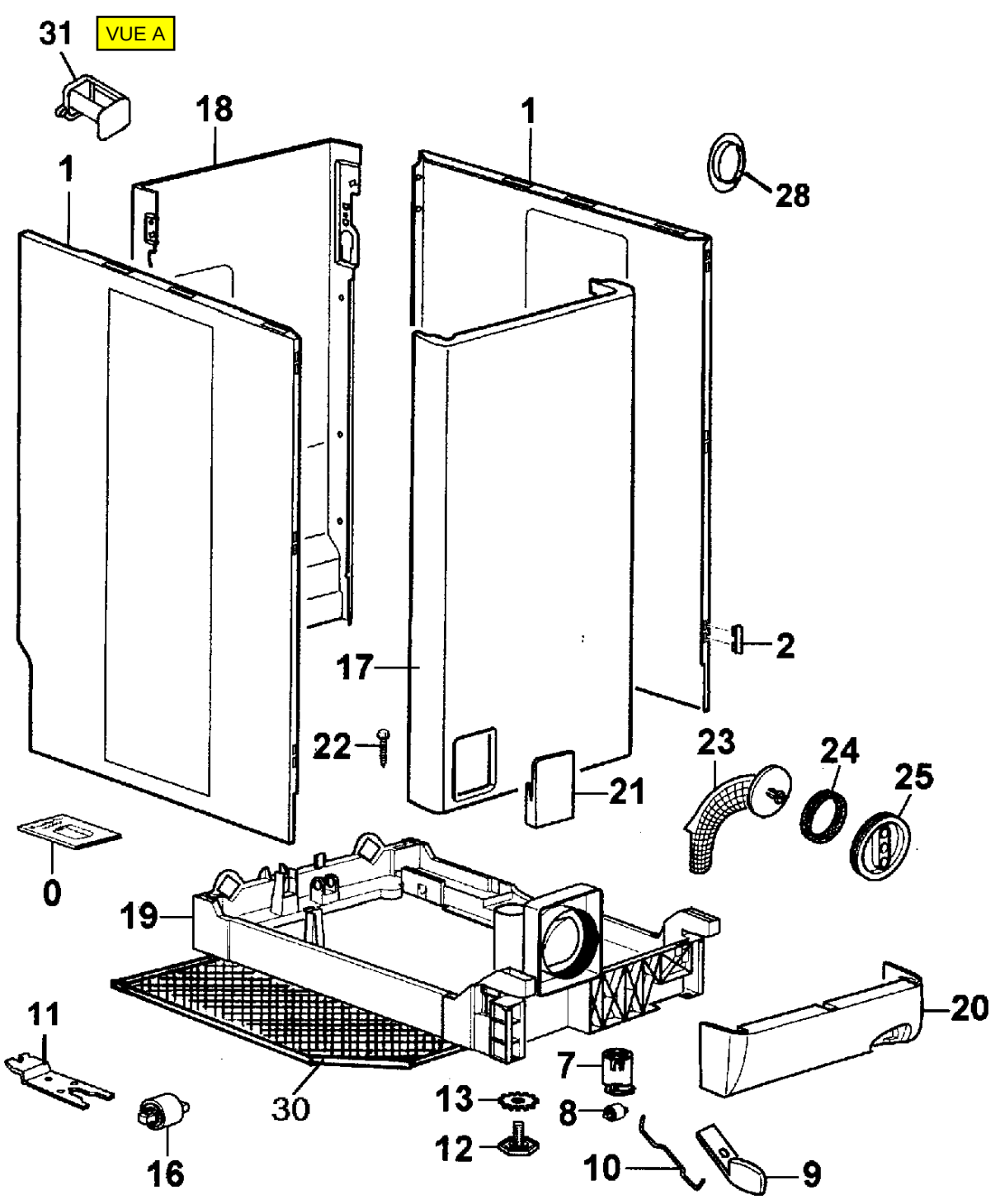
VUE A
31
18
1
1
28
2
17
22
23
24
25
21
0
19
20
11
30
7
13
8
12
10
9
16

VUE B

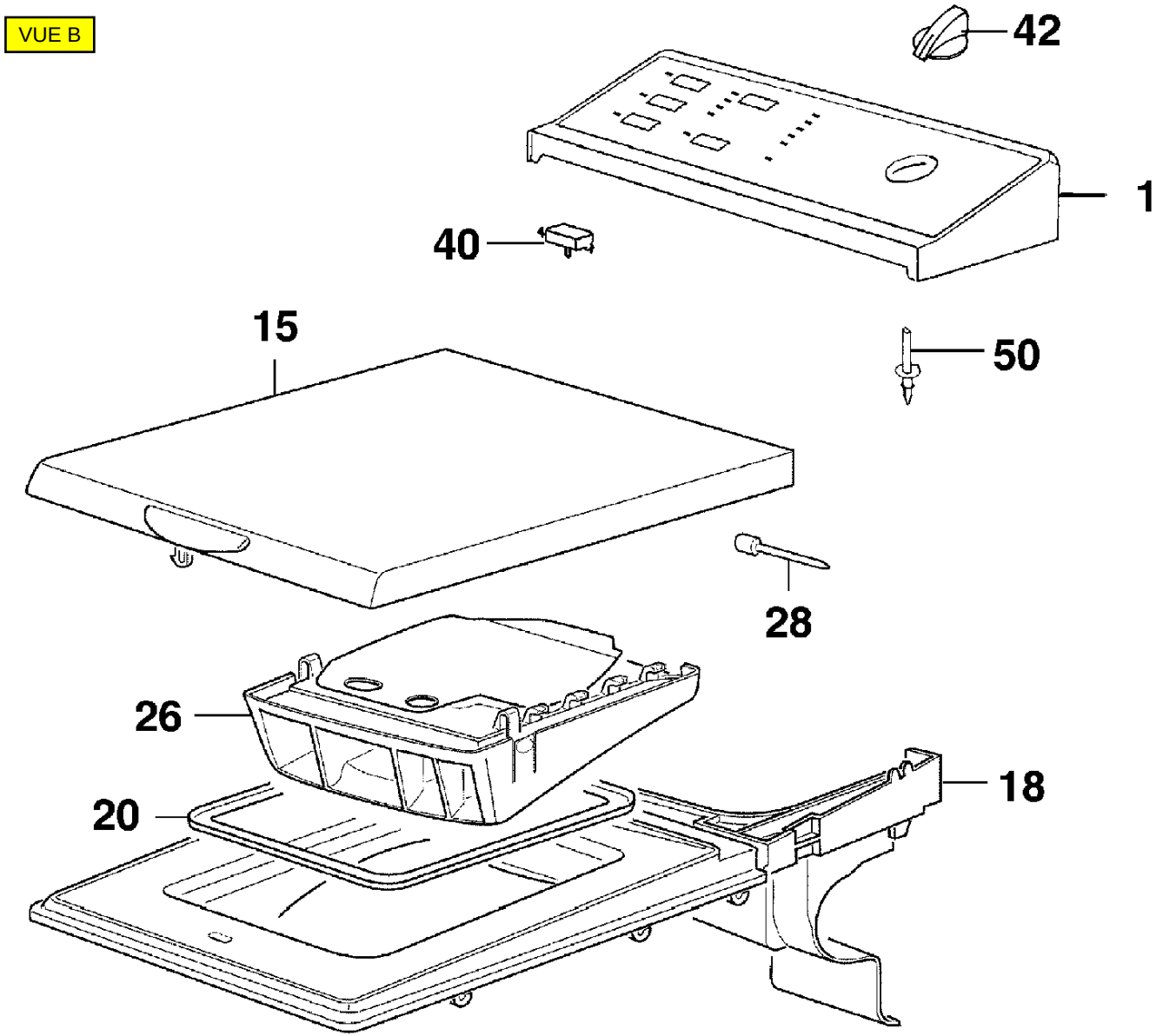

VUE C

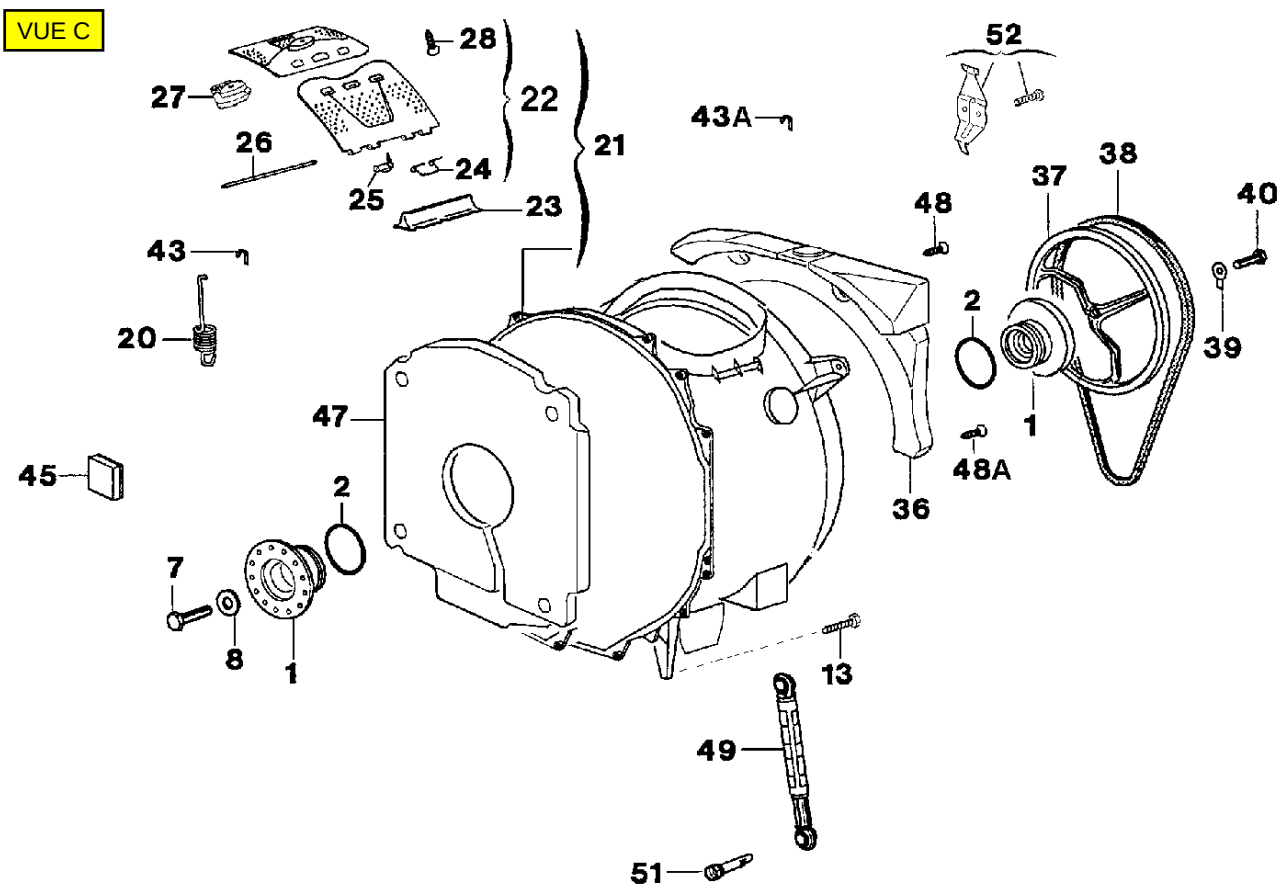

28
27
22
21
26
24
25
23
43A
52
38
37
40
48
43
2
20
39
47
1
45
48A
36
2
7
8
1
13
49
51

VUE D

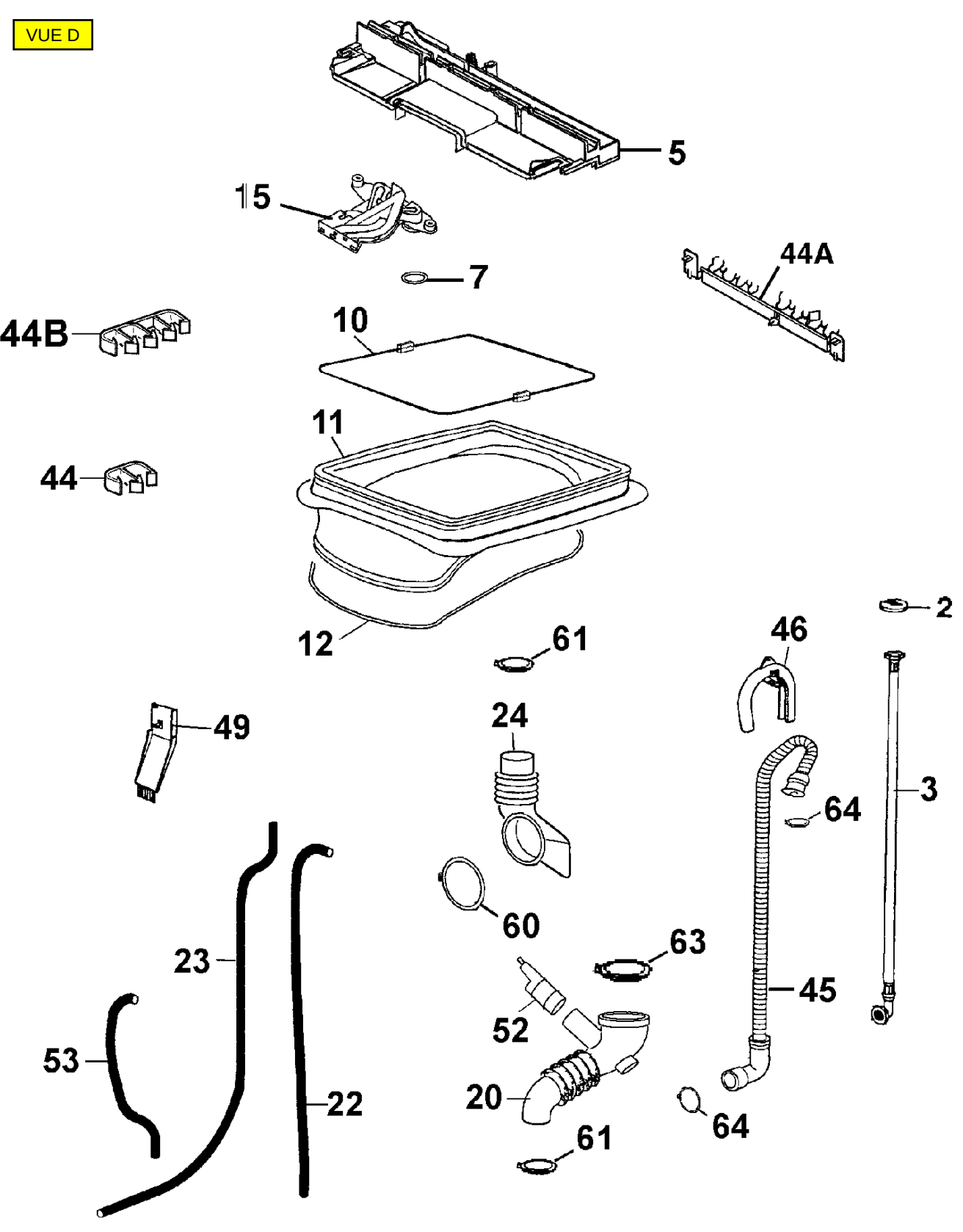
5
15
7
44A
44B
10
11
44
12
61
46
2
49
24
3
64
60
63
45
23
52
53
20
22
64
61
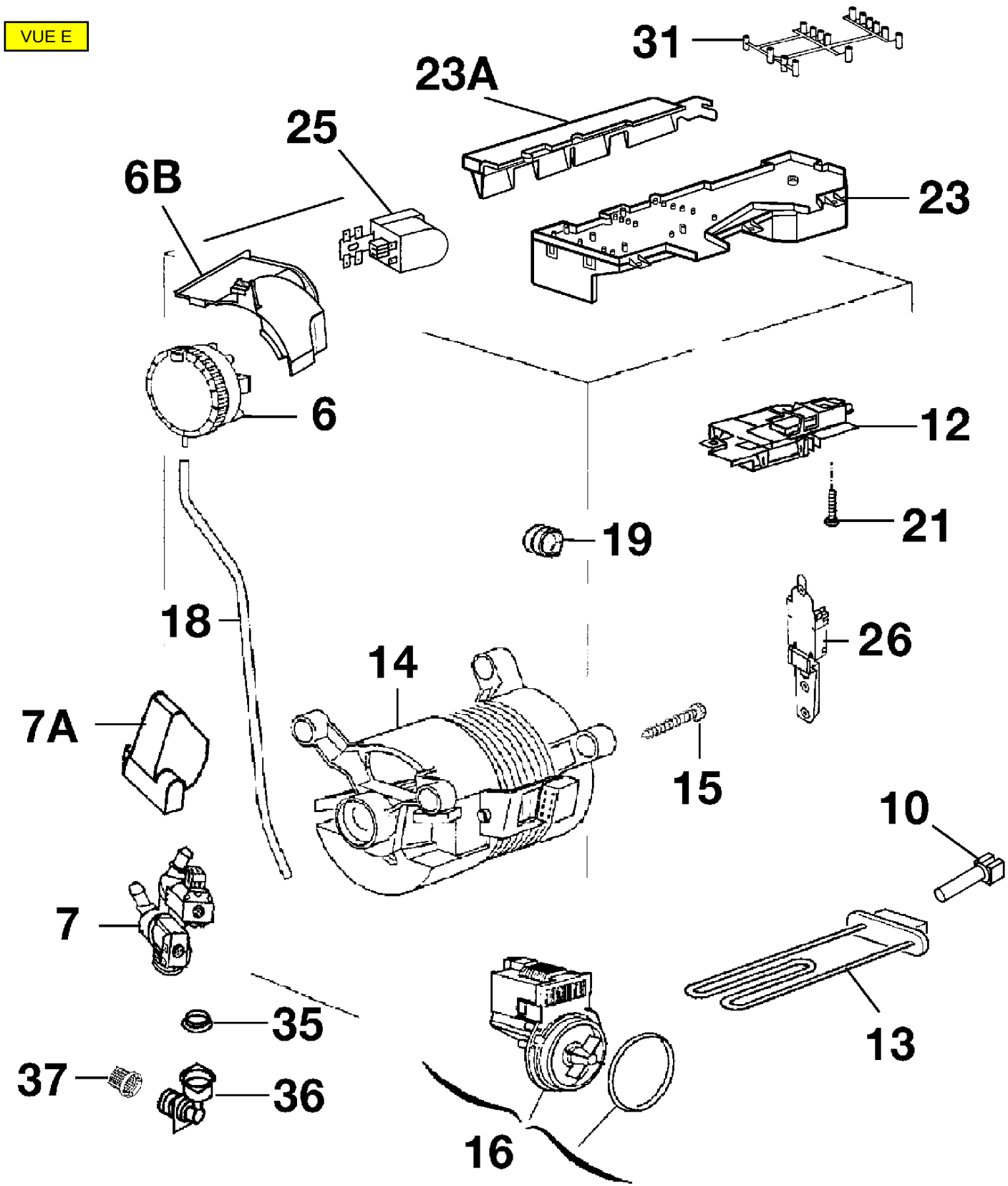
VUE E