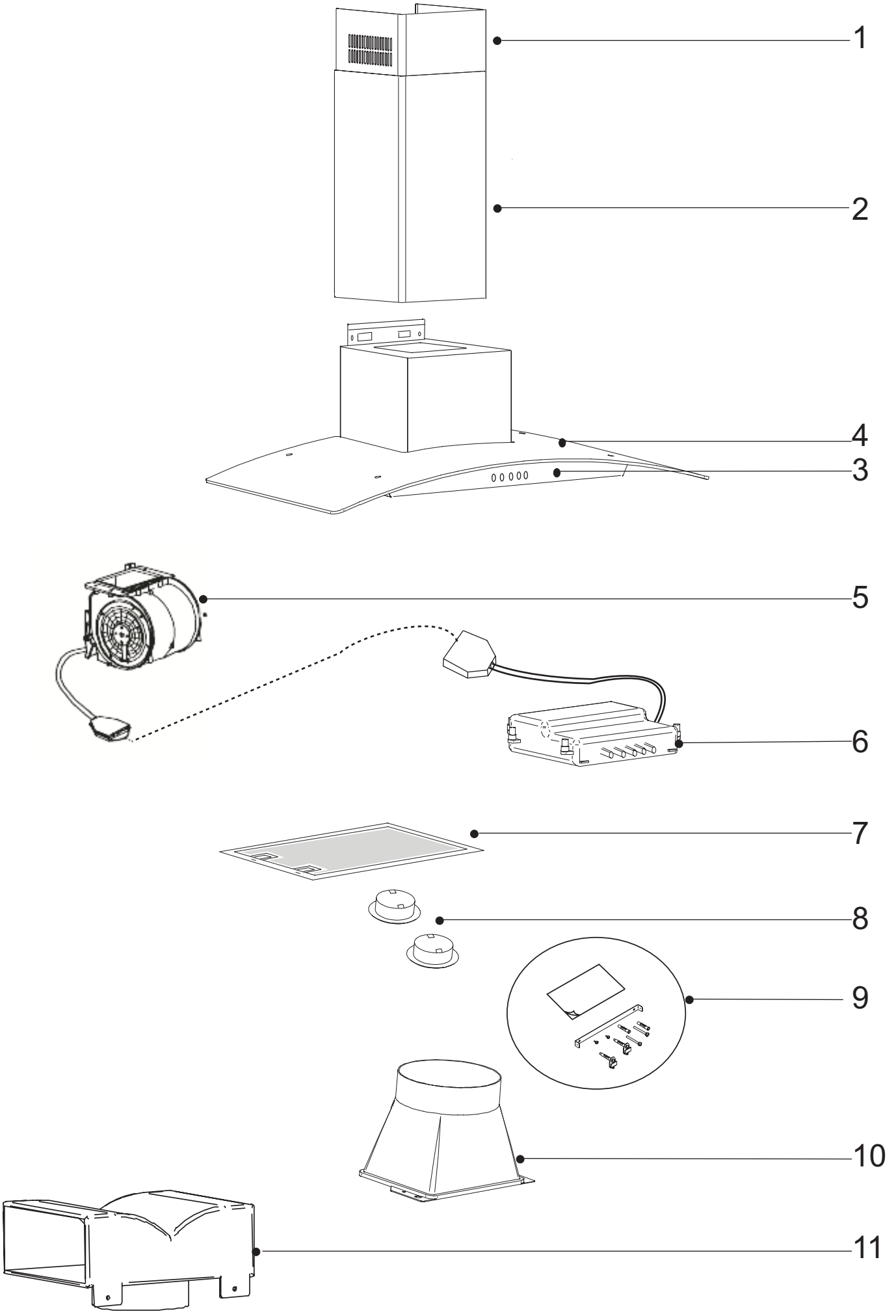
1
2
4
3
5
6
7
8
9
10
11