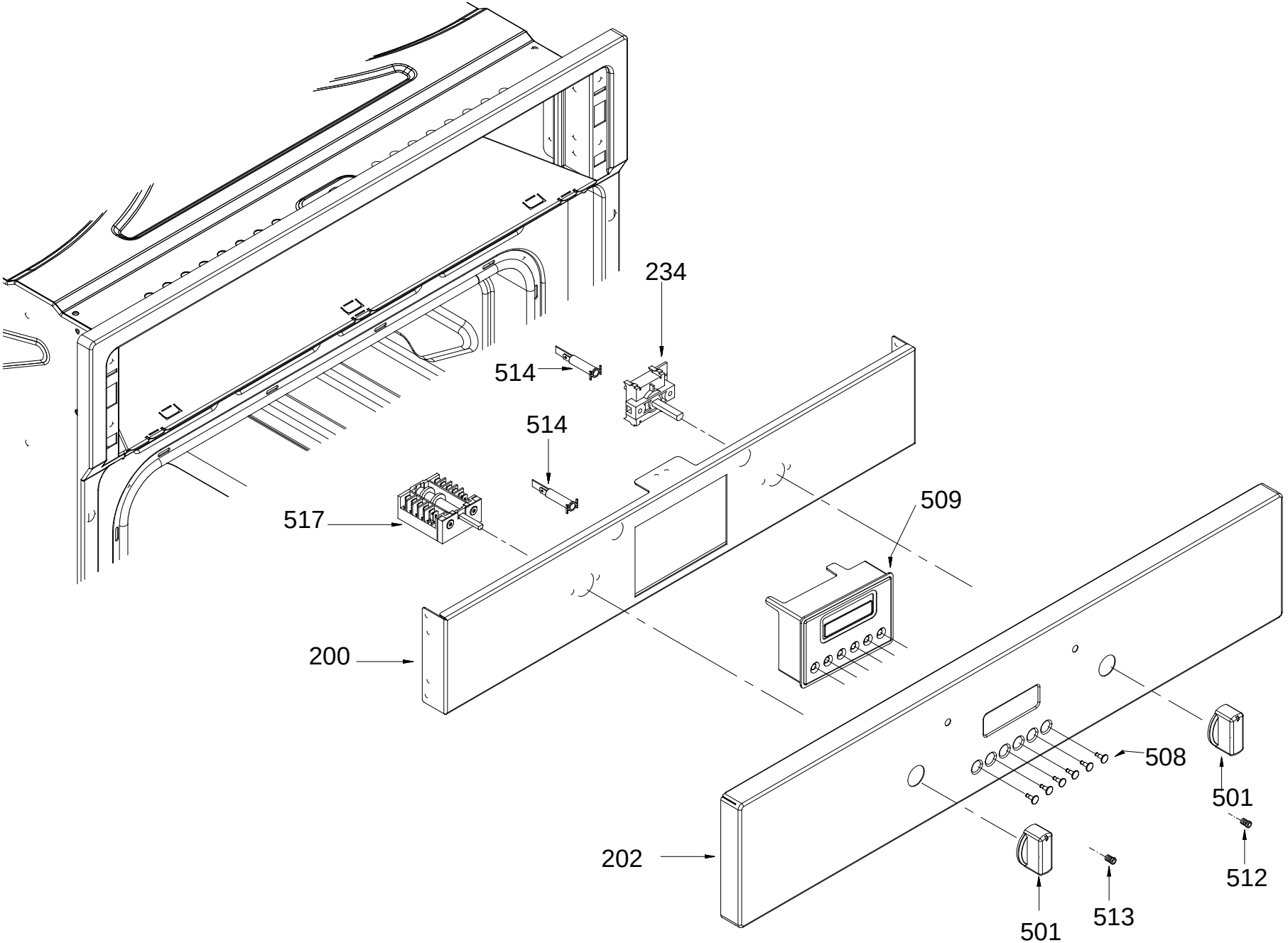
234
514
514
517
509
200
508
501
202
512
513
501

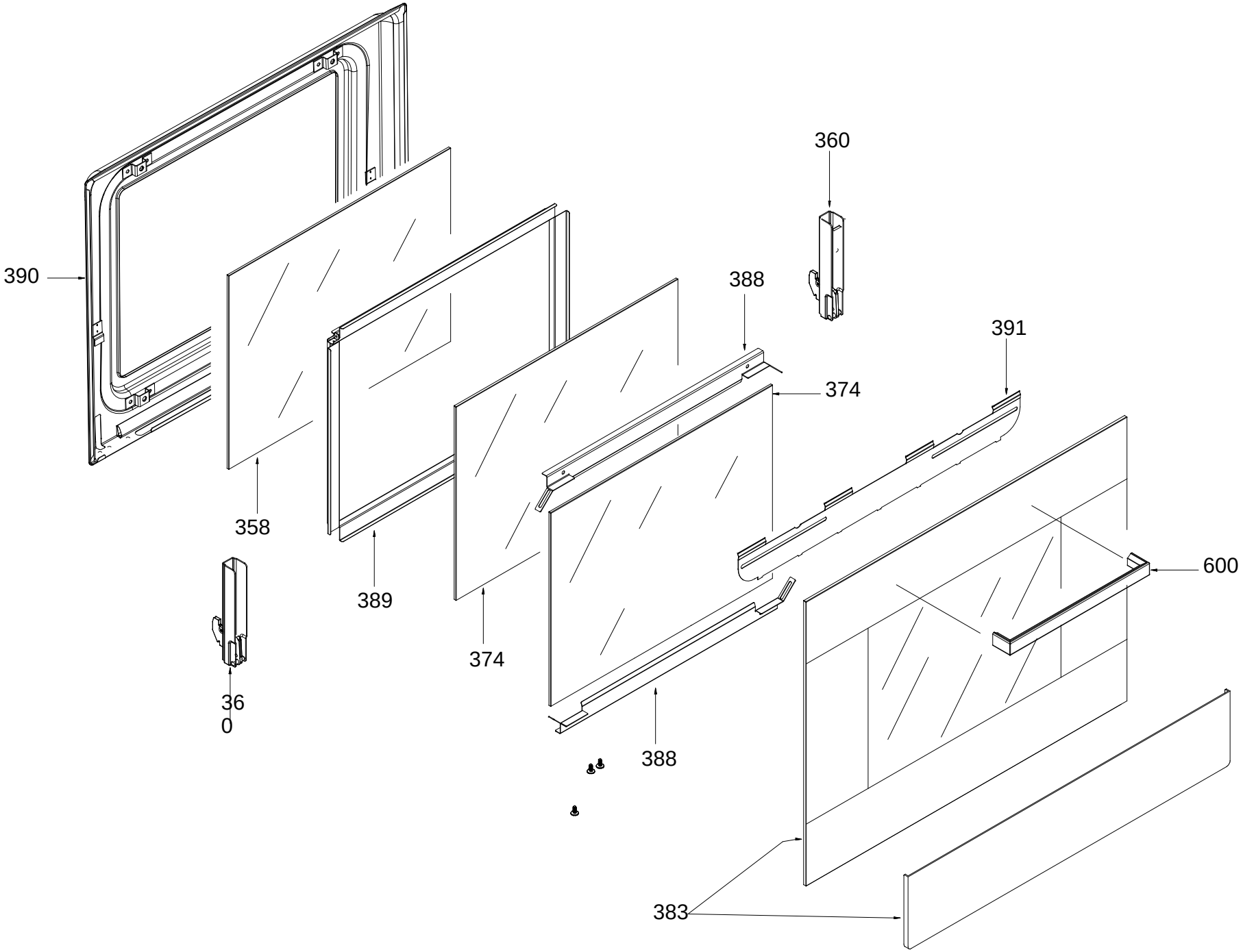
360
390
388
391
374
358
389
600
374
36
0
388
383

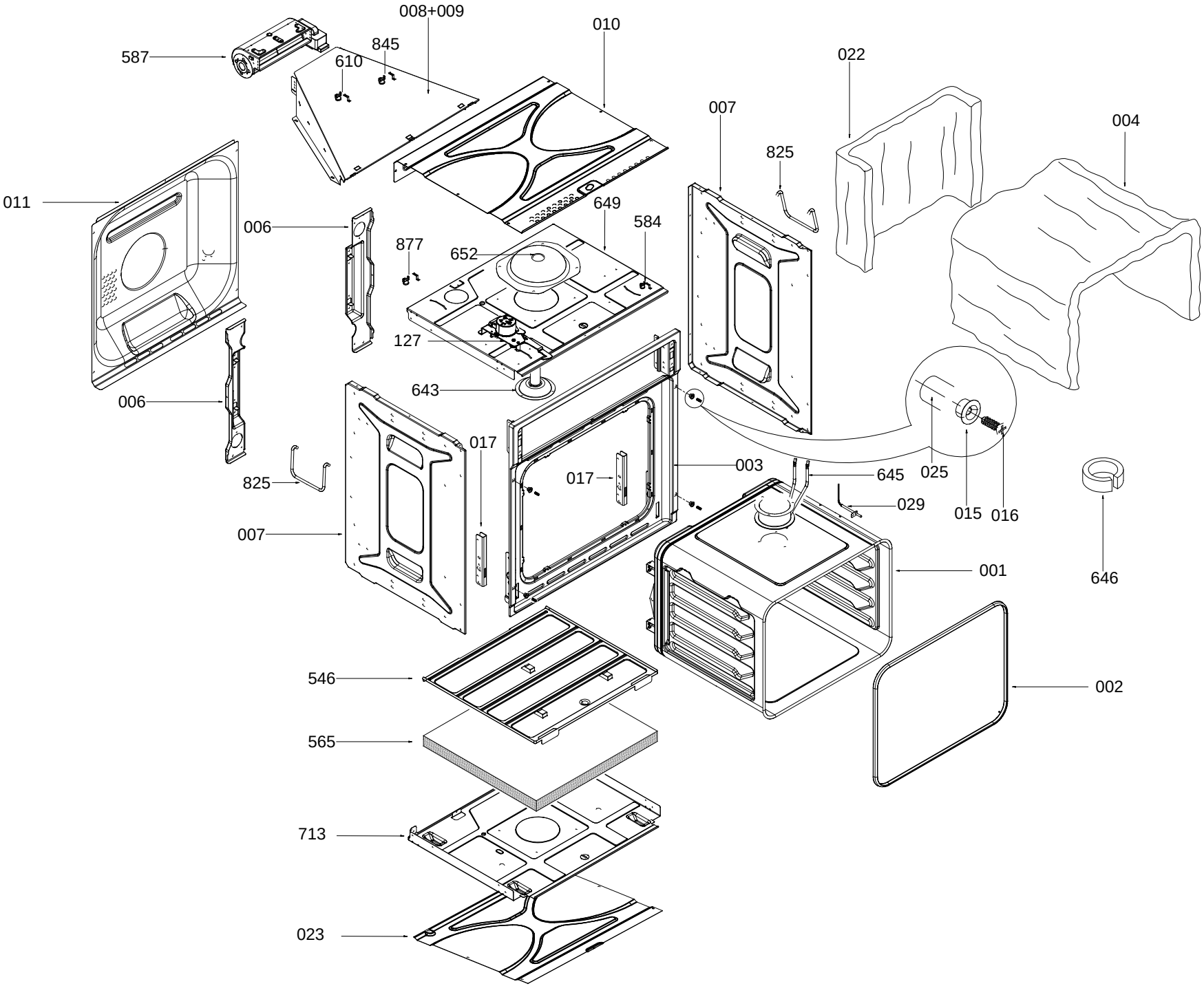
008+009
010
587
845
610
022
007
004
825
011
649
584
006
877
652
127
643
006
017
003
645
025
825
017
029
015
016
007
001
646
546
002
565
713
023

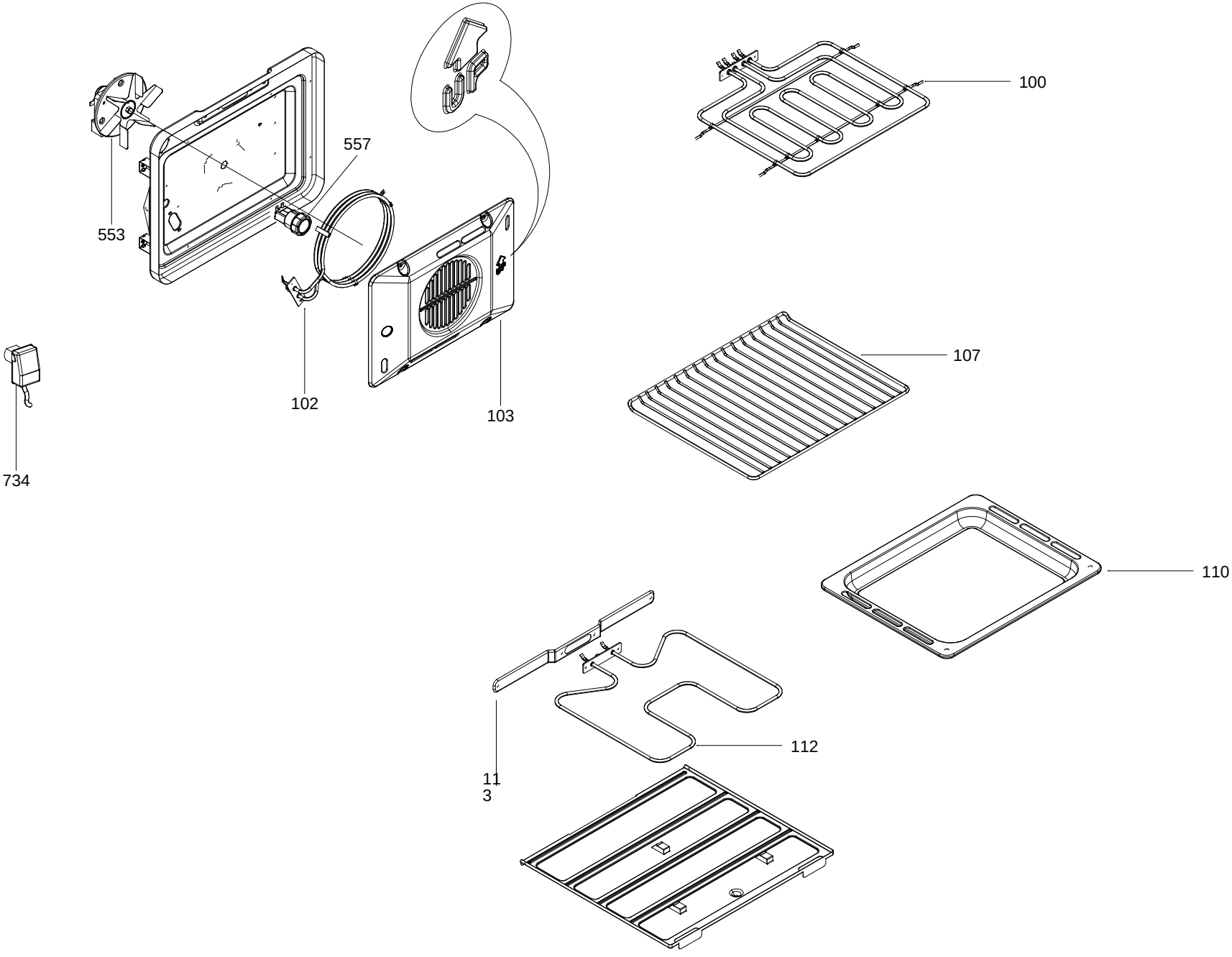
557
553
102
103
734
100
107
110
112
11
3