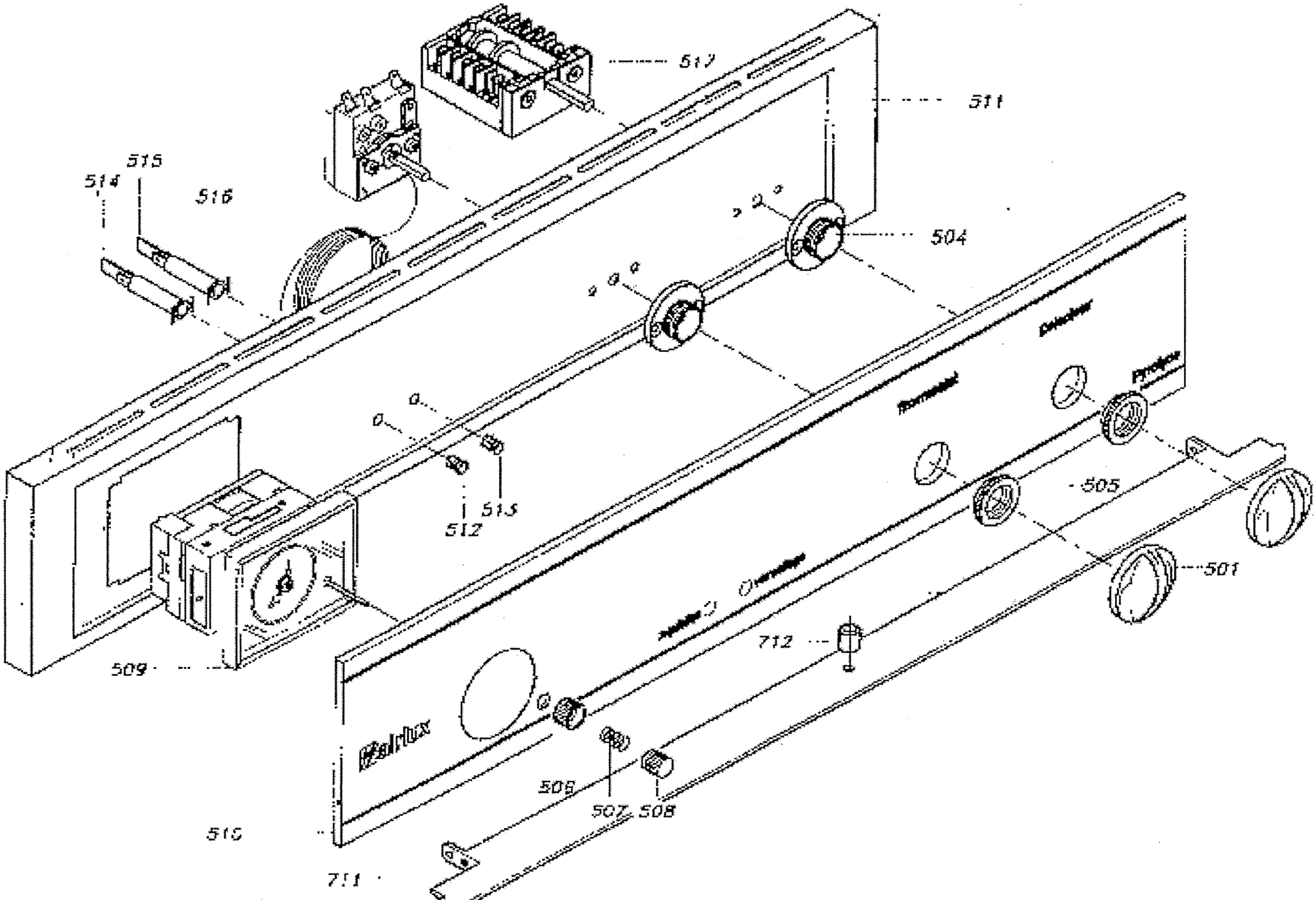
517
511
515
514
516
504
513
512
505
501
509
712
506
507
508
510
711

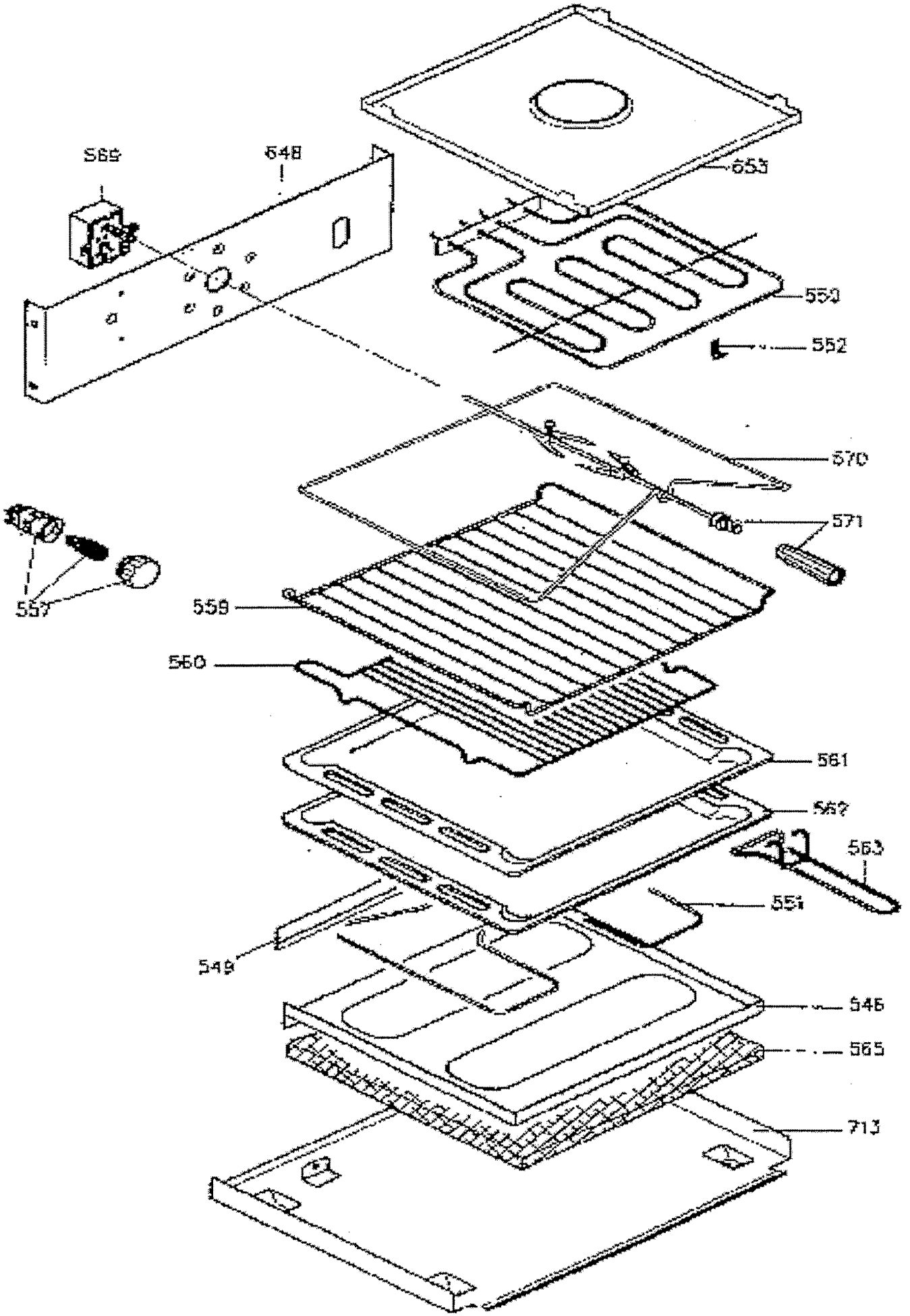
569
648
653
550
552
570
571
557
559
560
561
562
563
551
549
546
565
713

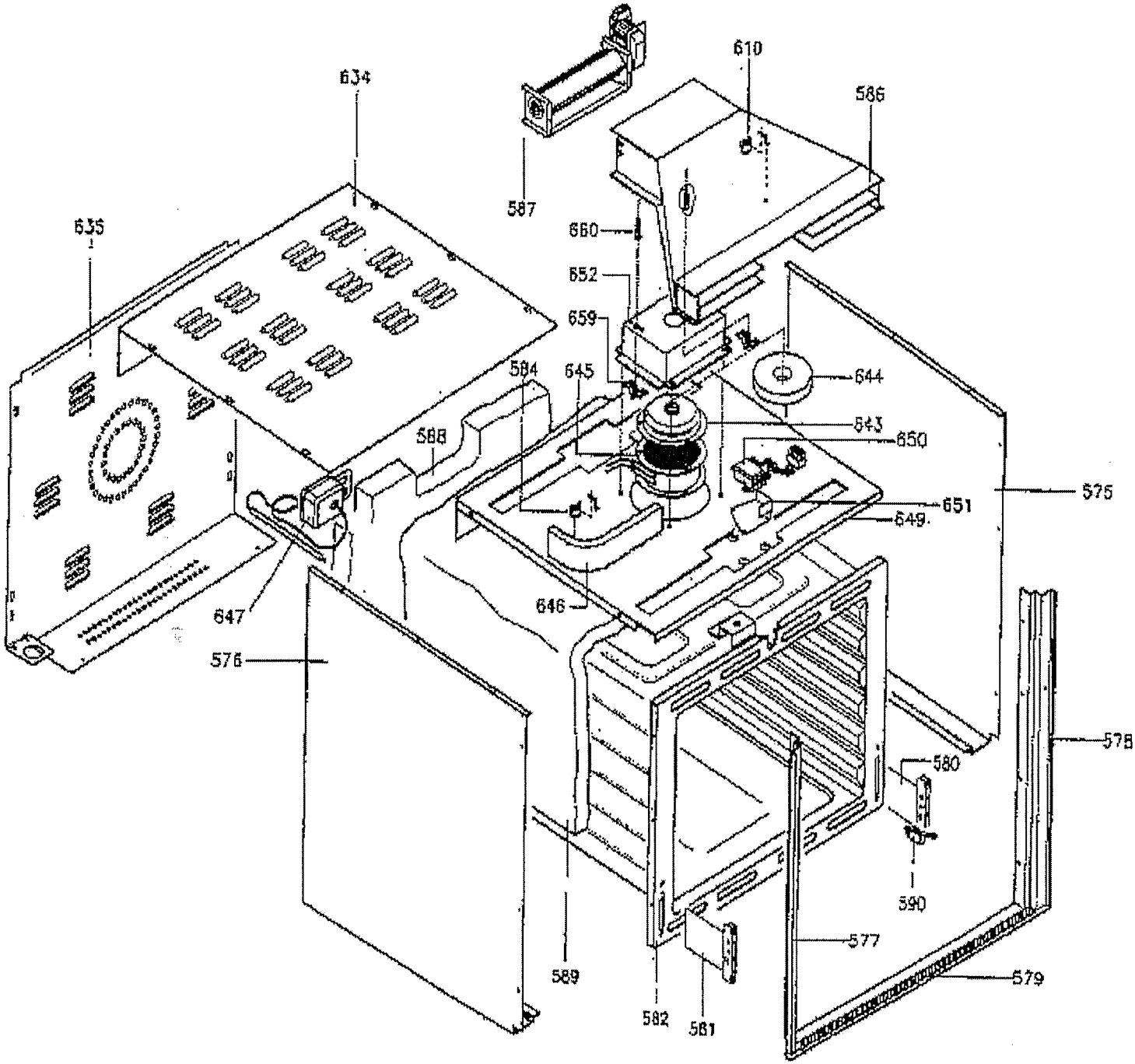
610
586
634
587
635
660
652
659
584
645
644
643
588
650
651
649
575
647
646
576
578
580
590
577
589
579
582
581

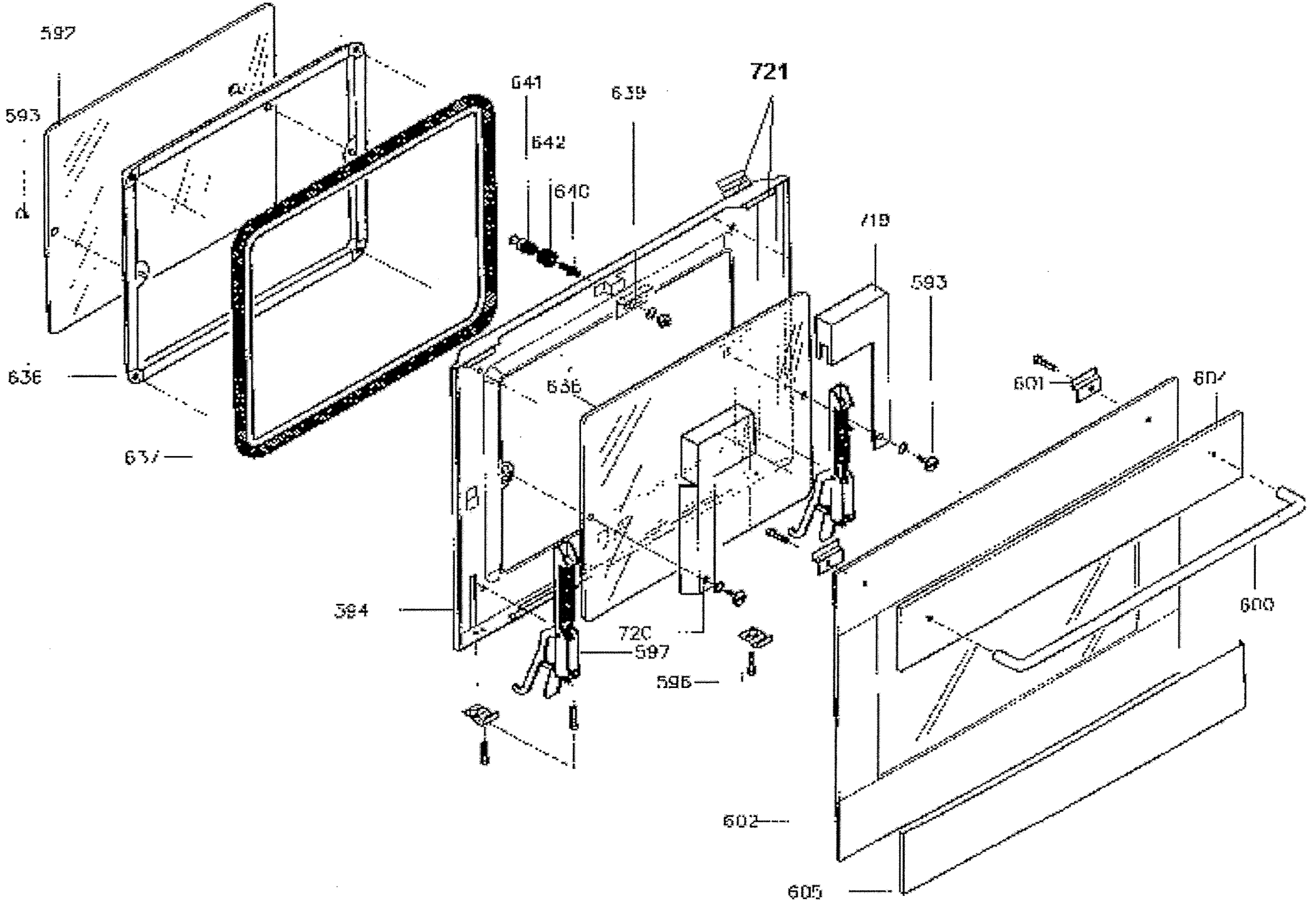
597
593
641
642
639
721
640
719
593
636
601
604
637
636
384
720
597
596
600
602
605