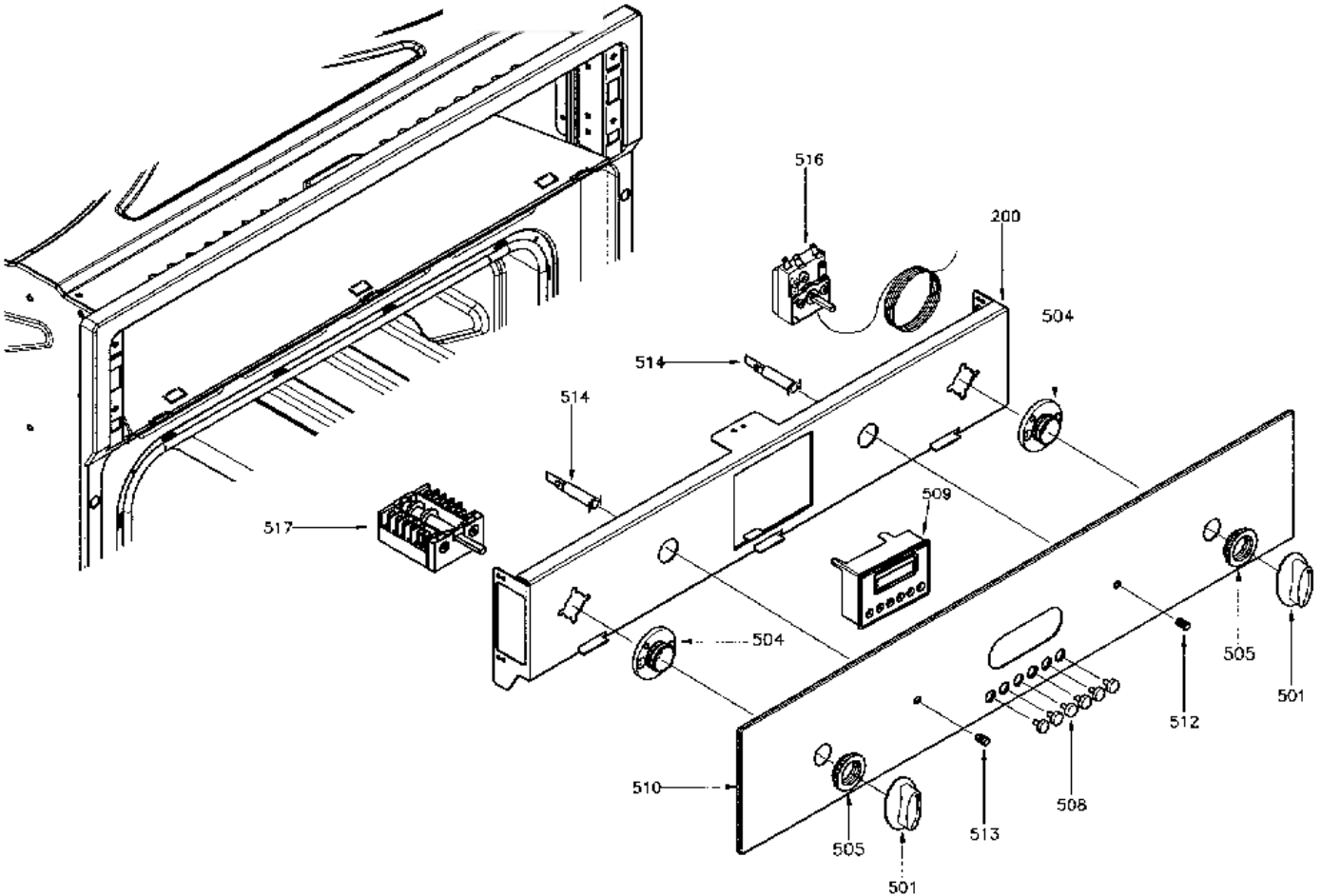
516
200
504
514
514
509
517
504
505
501
512
508
510
513
505
501

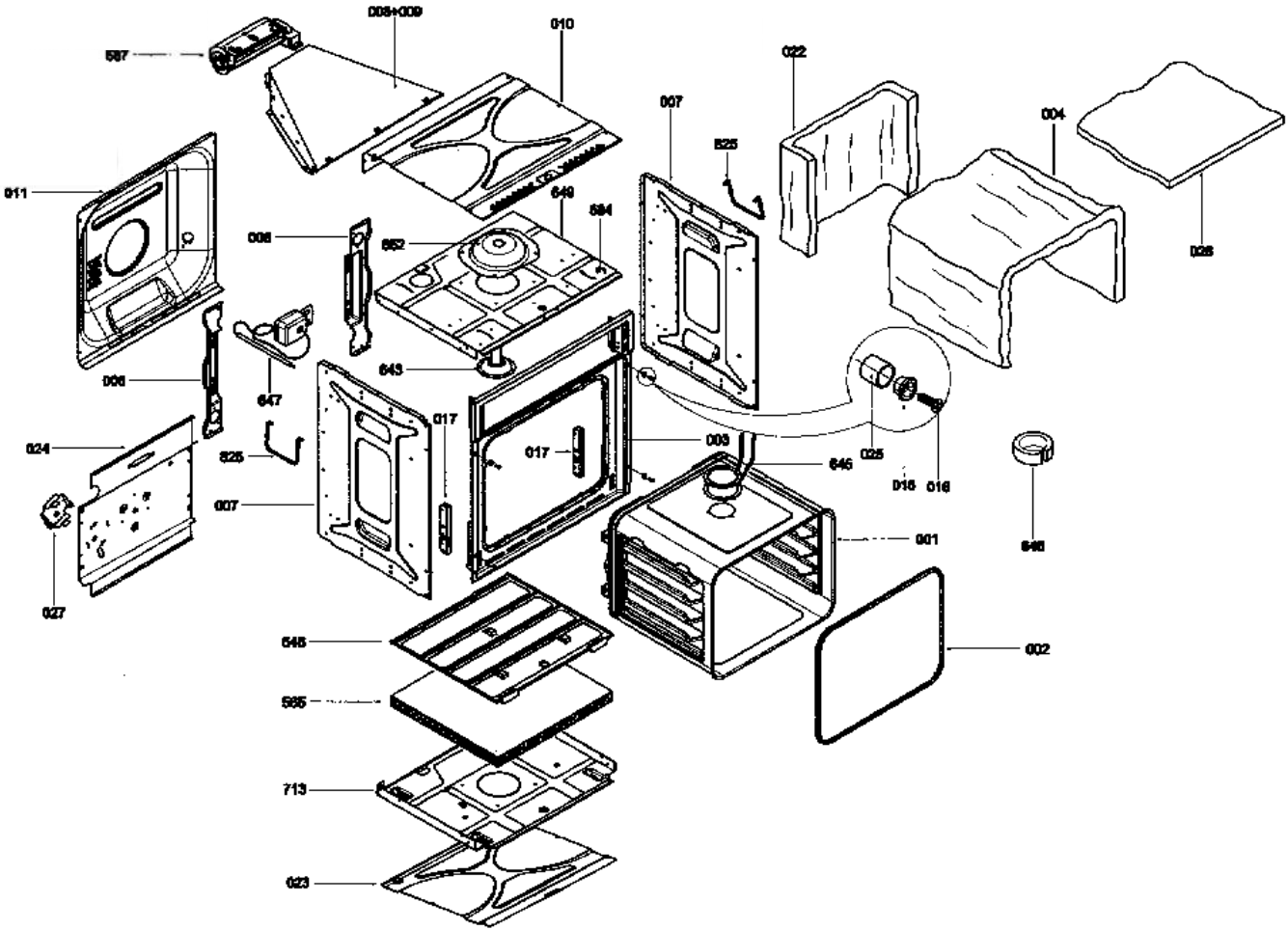
008+009
010
587
022
007
004
825
011
649
584
028
008
582
643
647
017
003
024
825
017
646
025
015
016
006
007
001
648
027
545
002
585
713
023

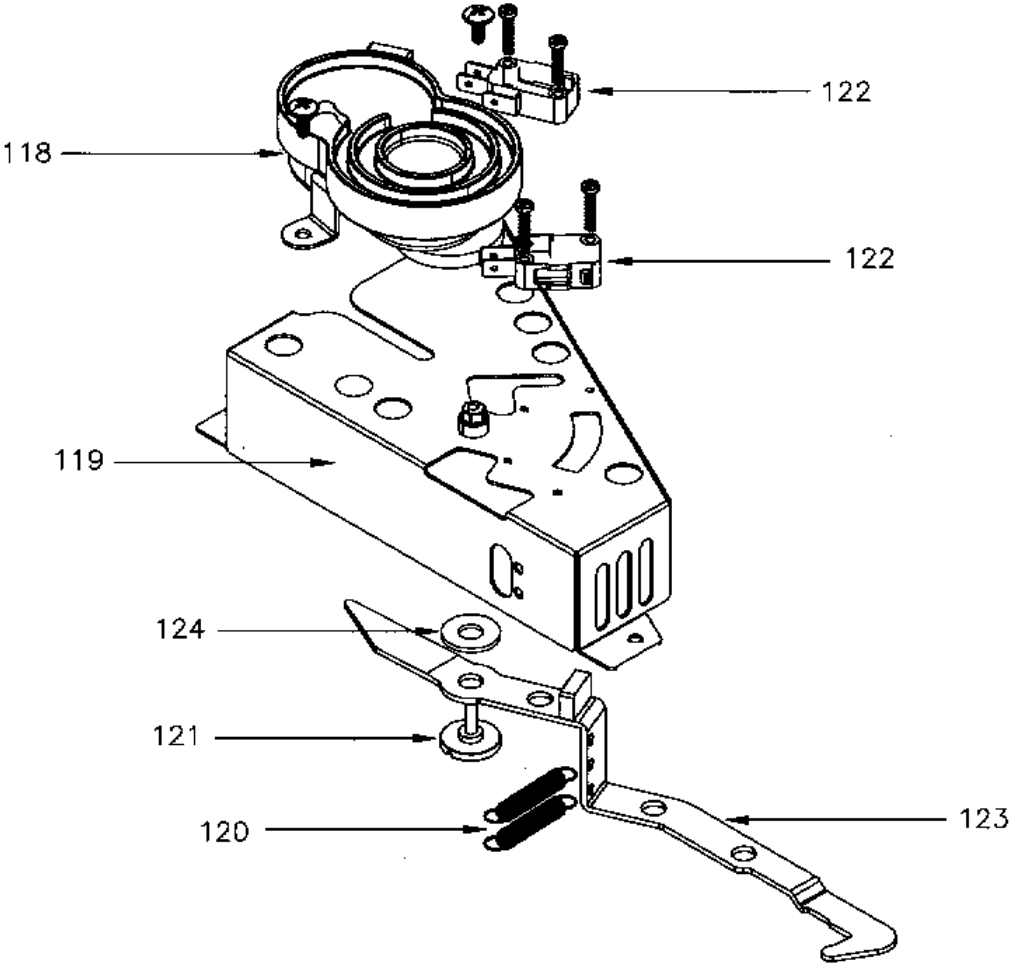
122
118
122
119
124
121
120
123

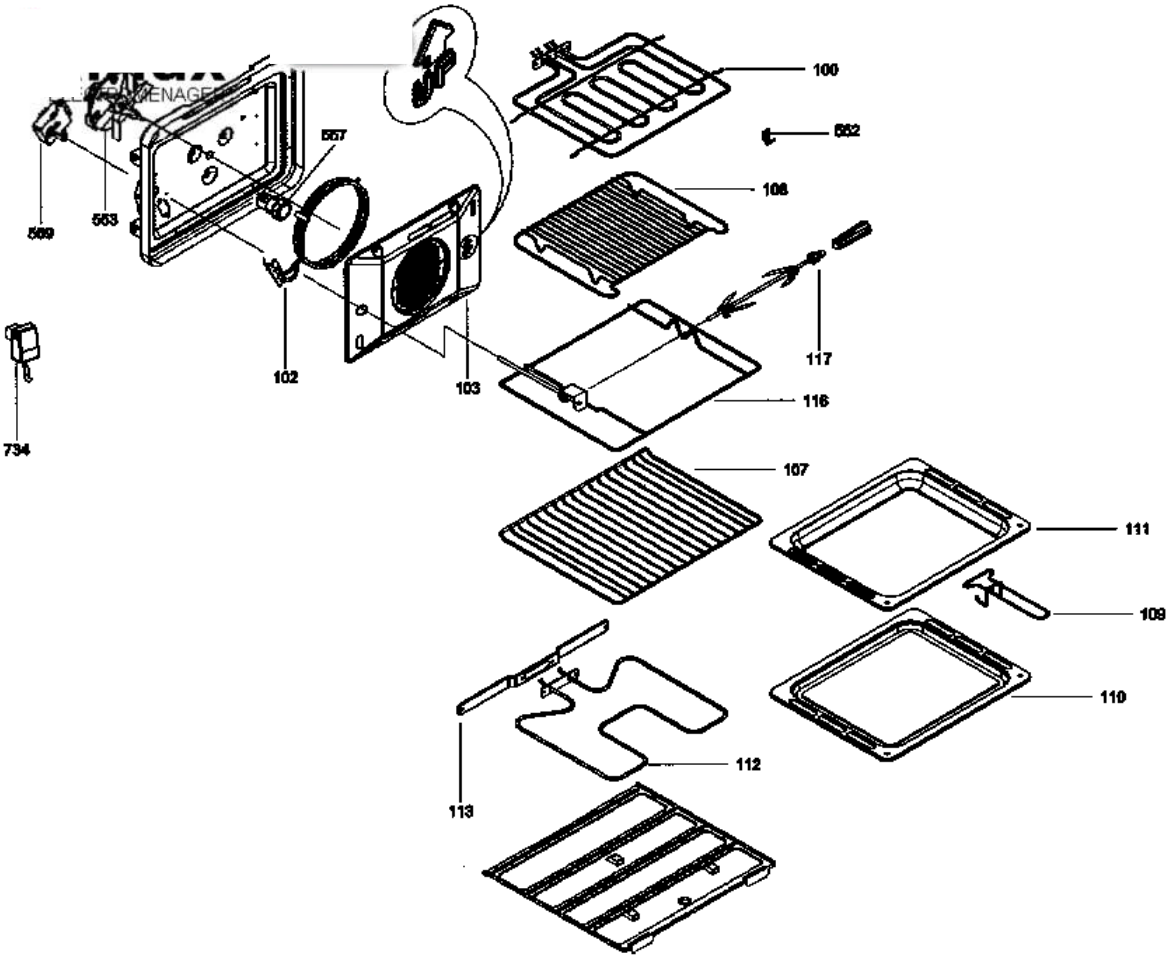
100
552
106
117
116
107
111
109
110
112
113
557
553
569
102
103
734

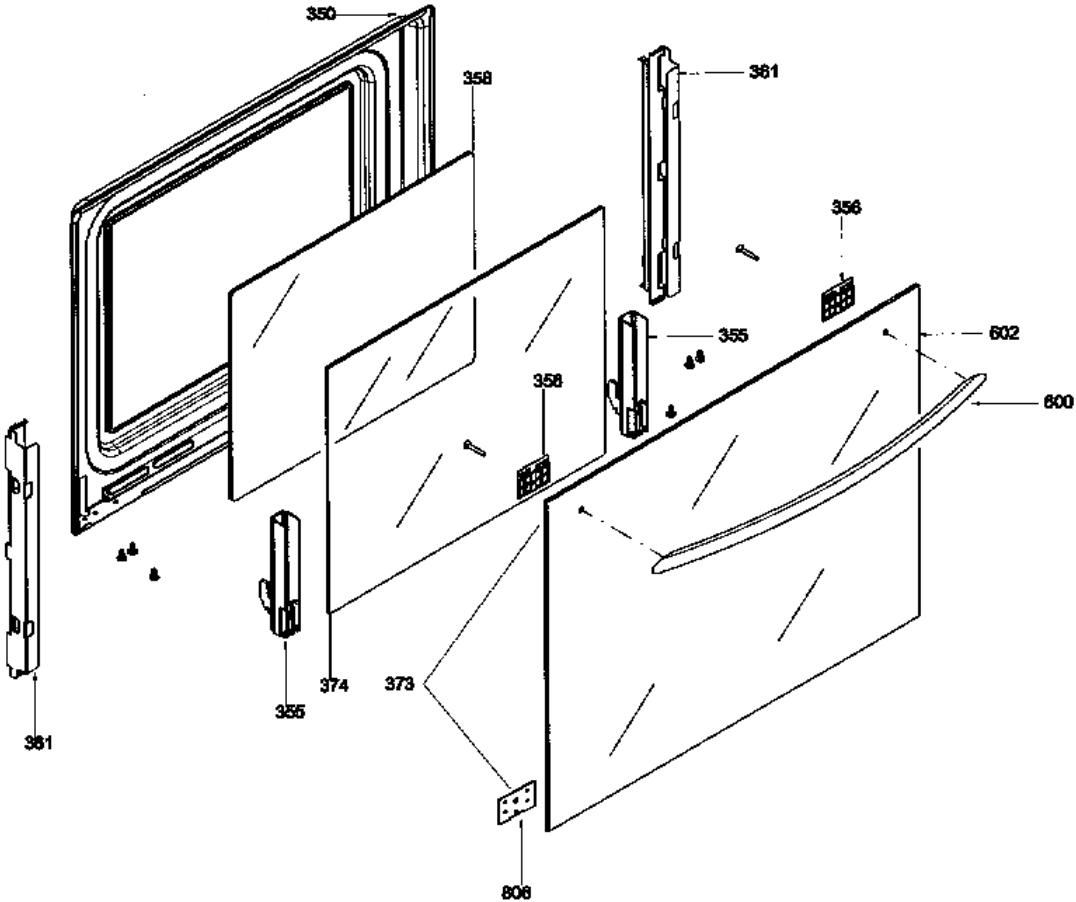
350
358
361
356
355
602
600
358
361
355
374
373
806