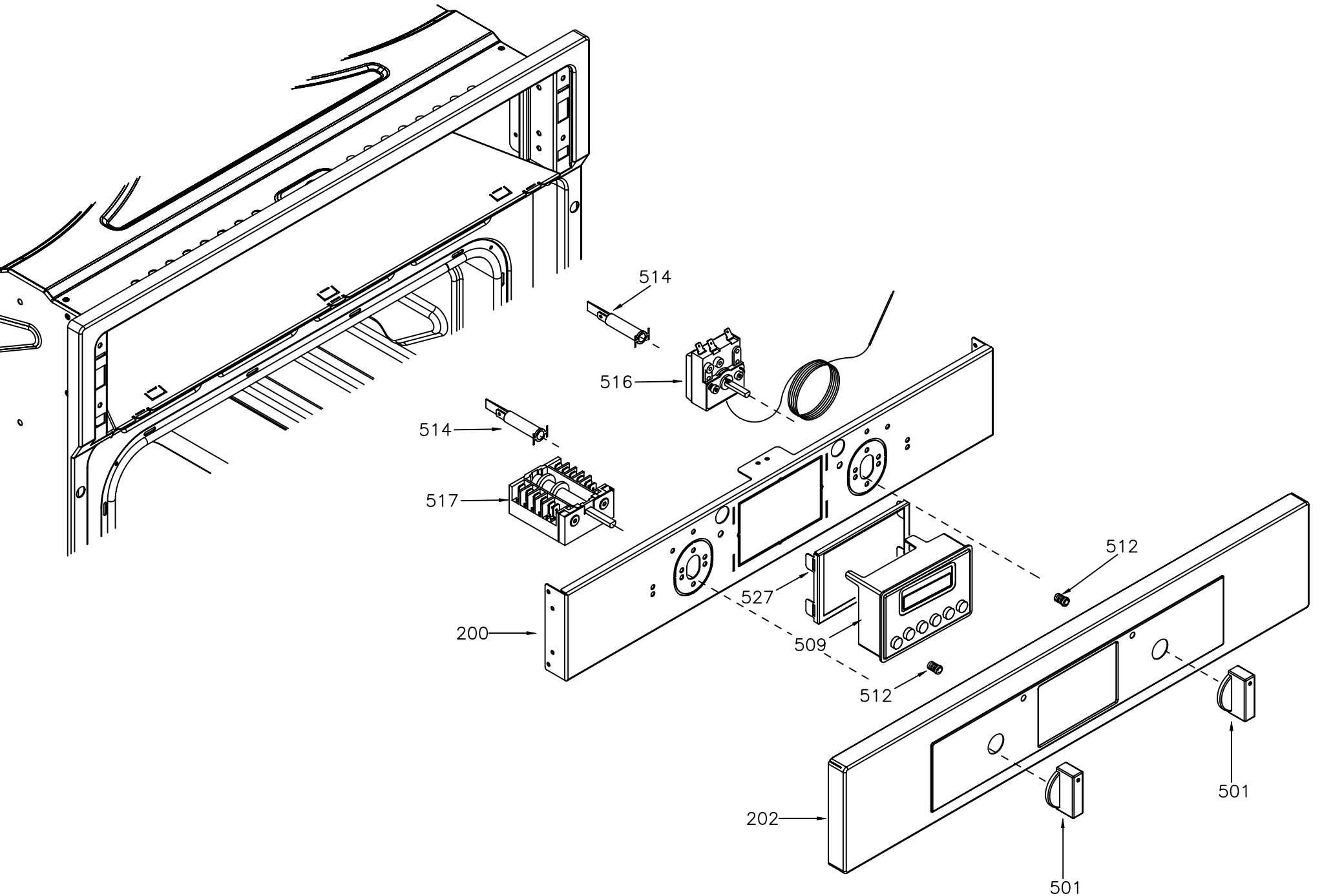
514
516
514
517
200
527
509
512
512
202
501
501

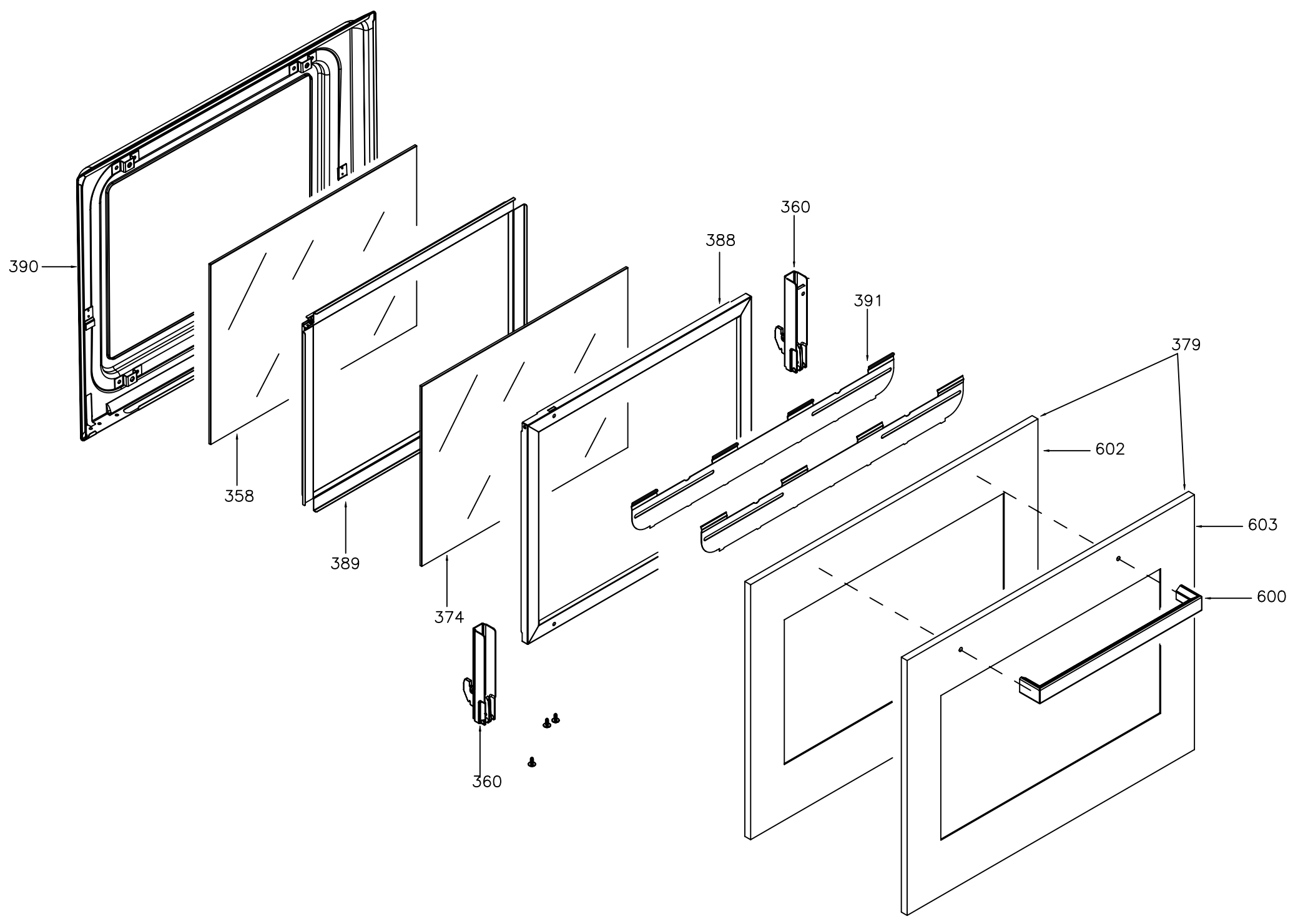
390
358
389
374
360
388
360
391
379
602
603
600

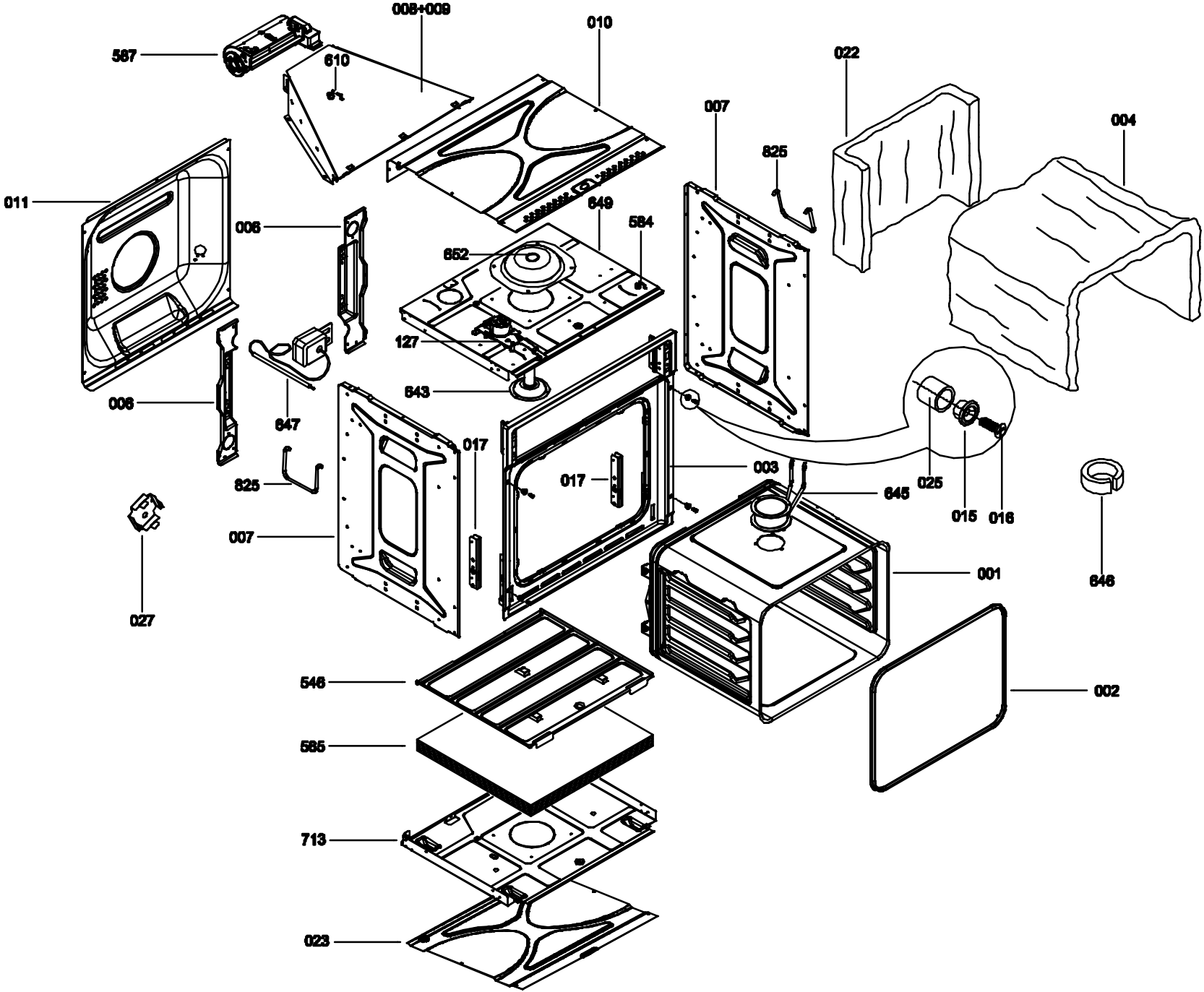
008+009
010
587
610
022
007
004
825
011
649
584
006
652
127
643
006
647
017
003
017
825
645
025
015
016
007
001
646
027
546
002
585
713
023

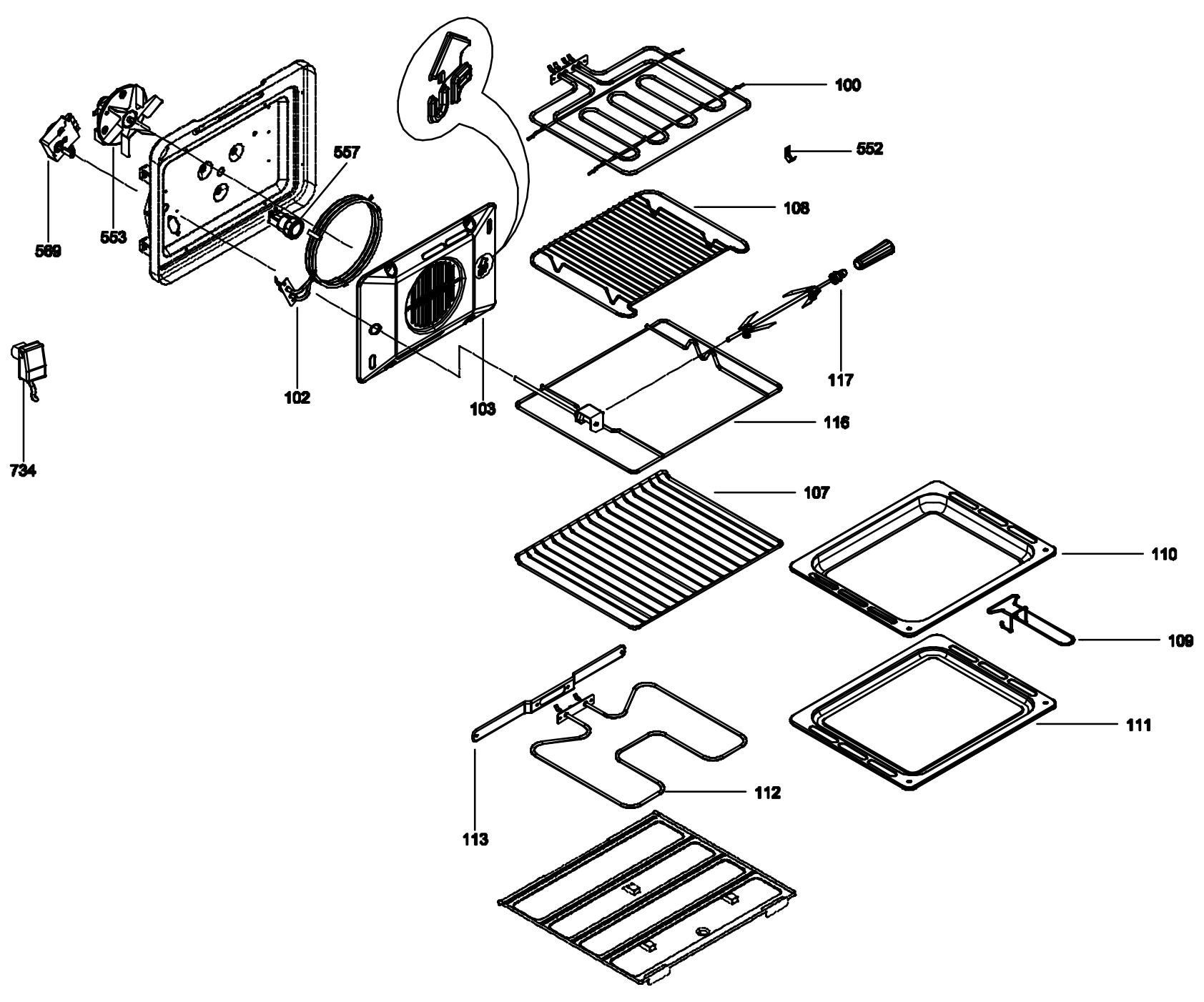
100
552
557
108
569
553
117
102
103
116
734
107
110
109
111
112
113