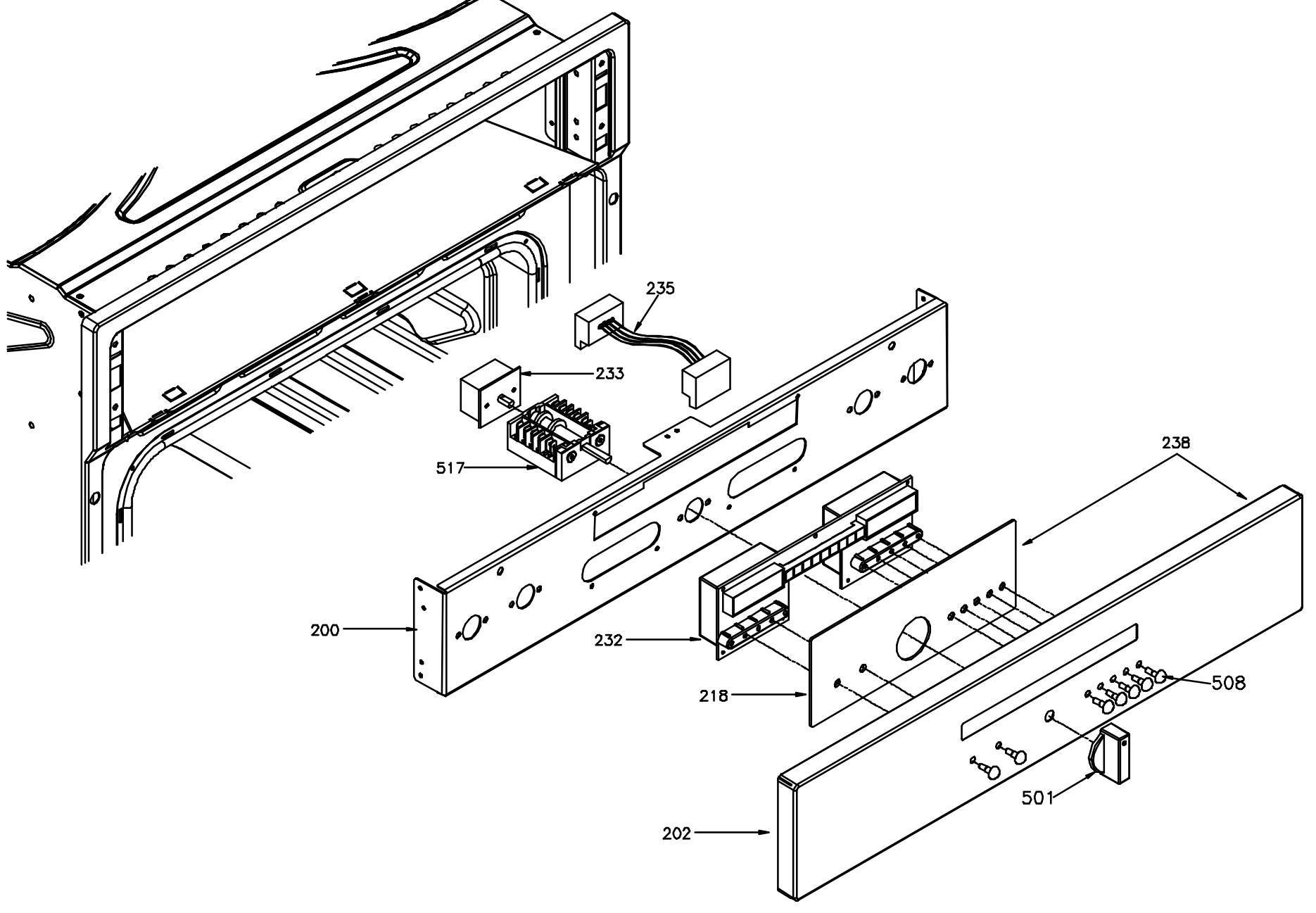
235
233
517
238
200
232
218
508
501
202

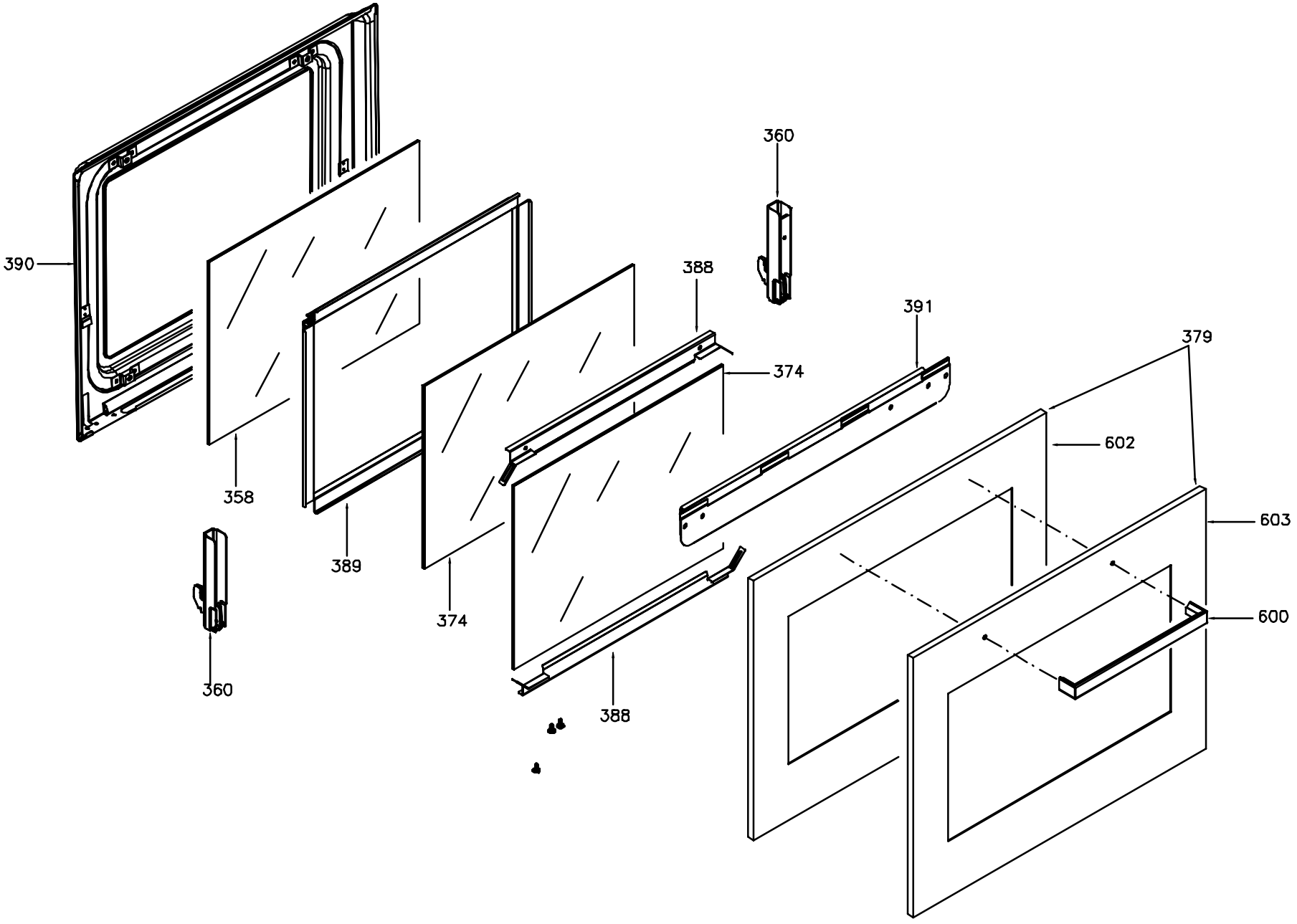
390
358
389
374
360
388
374
391
388
360
379
602
603
600

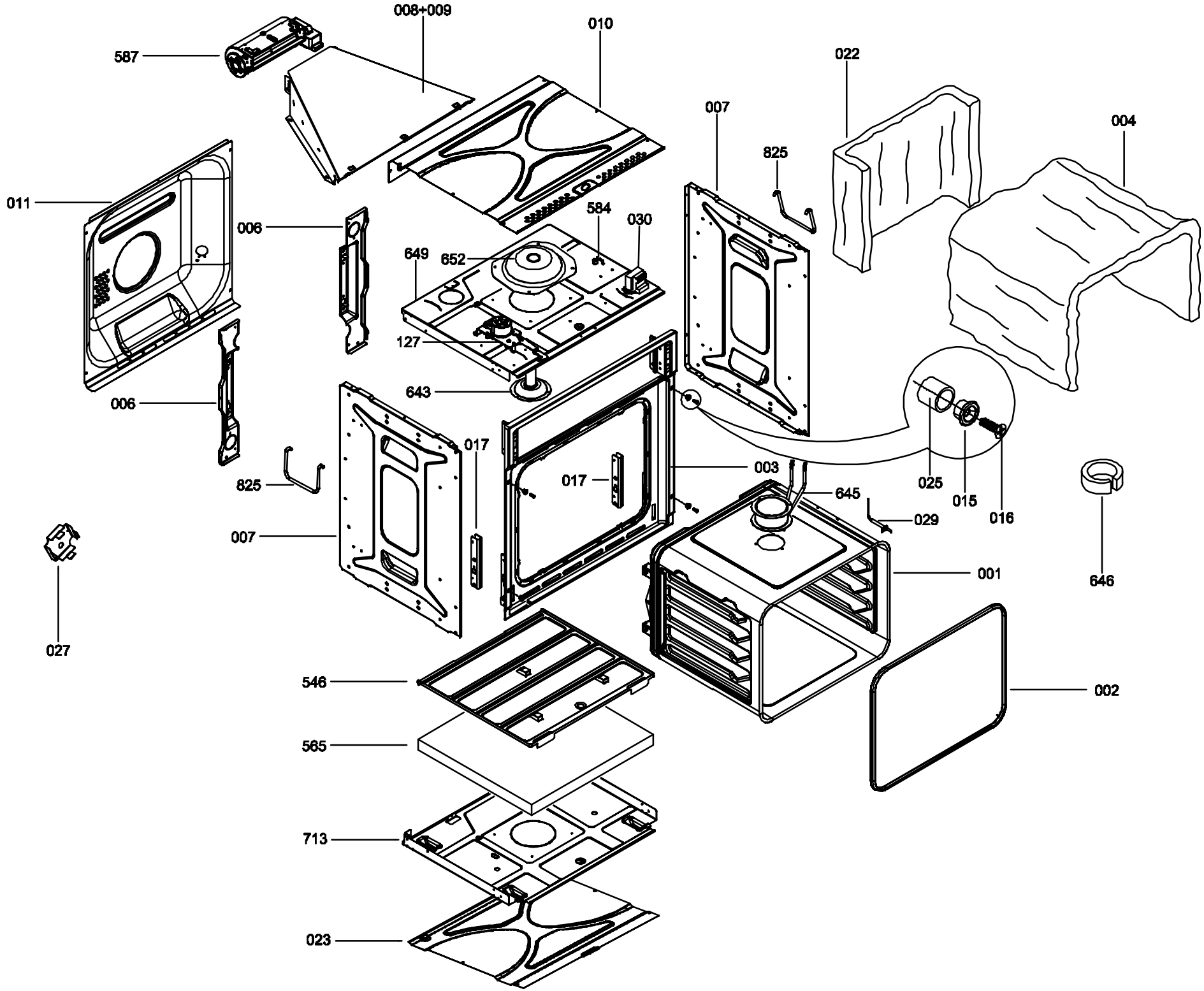
008+009
010
587
022
007
004
825
011
584
030
006
649
652
127
643
006
017
825
017
003
645
025
015
016
029
007
001
646
027
546
002
565
713
023

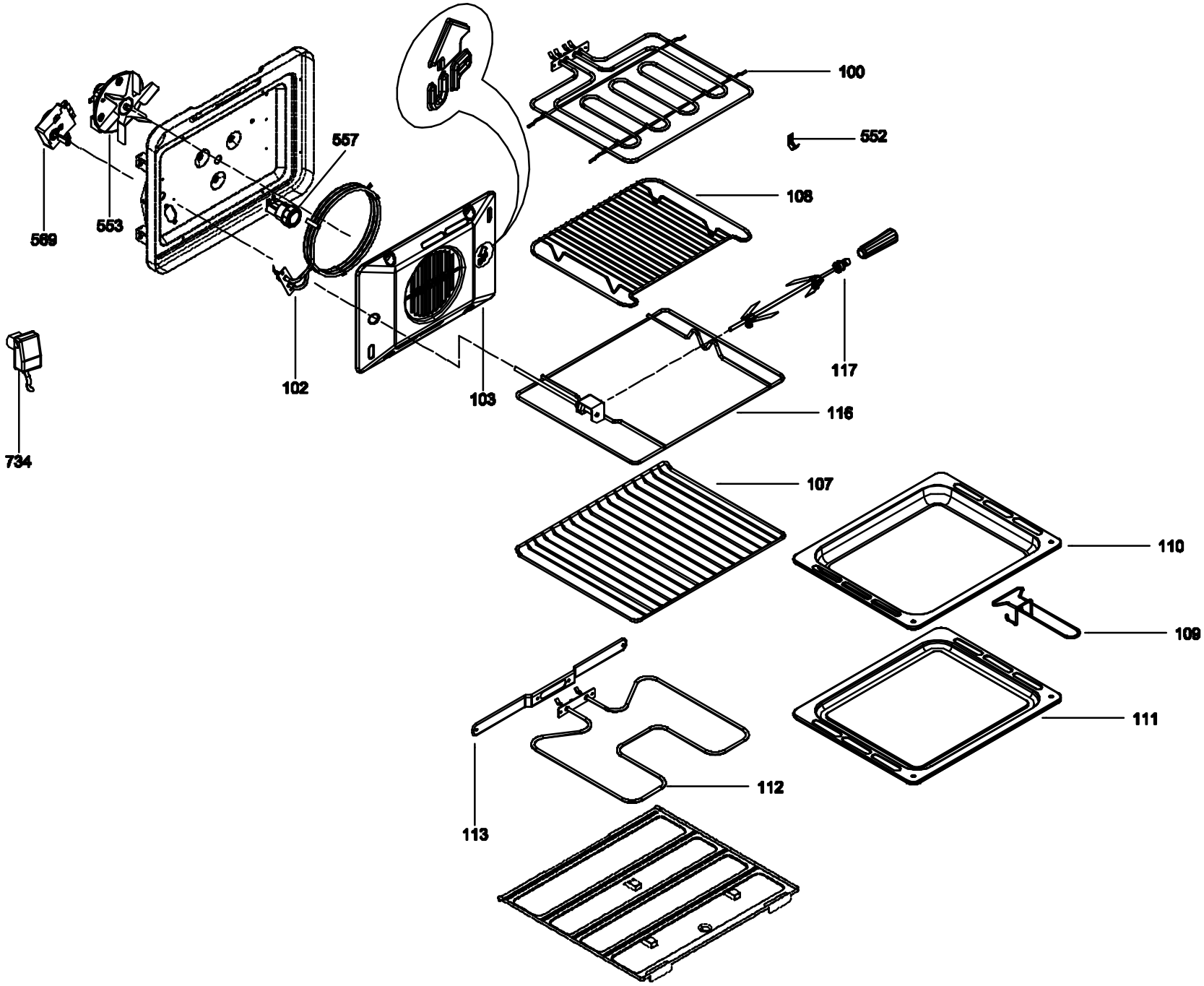
100
552
557
108
569
553
117
102
103
116
734
107
110
109
111
112
113