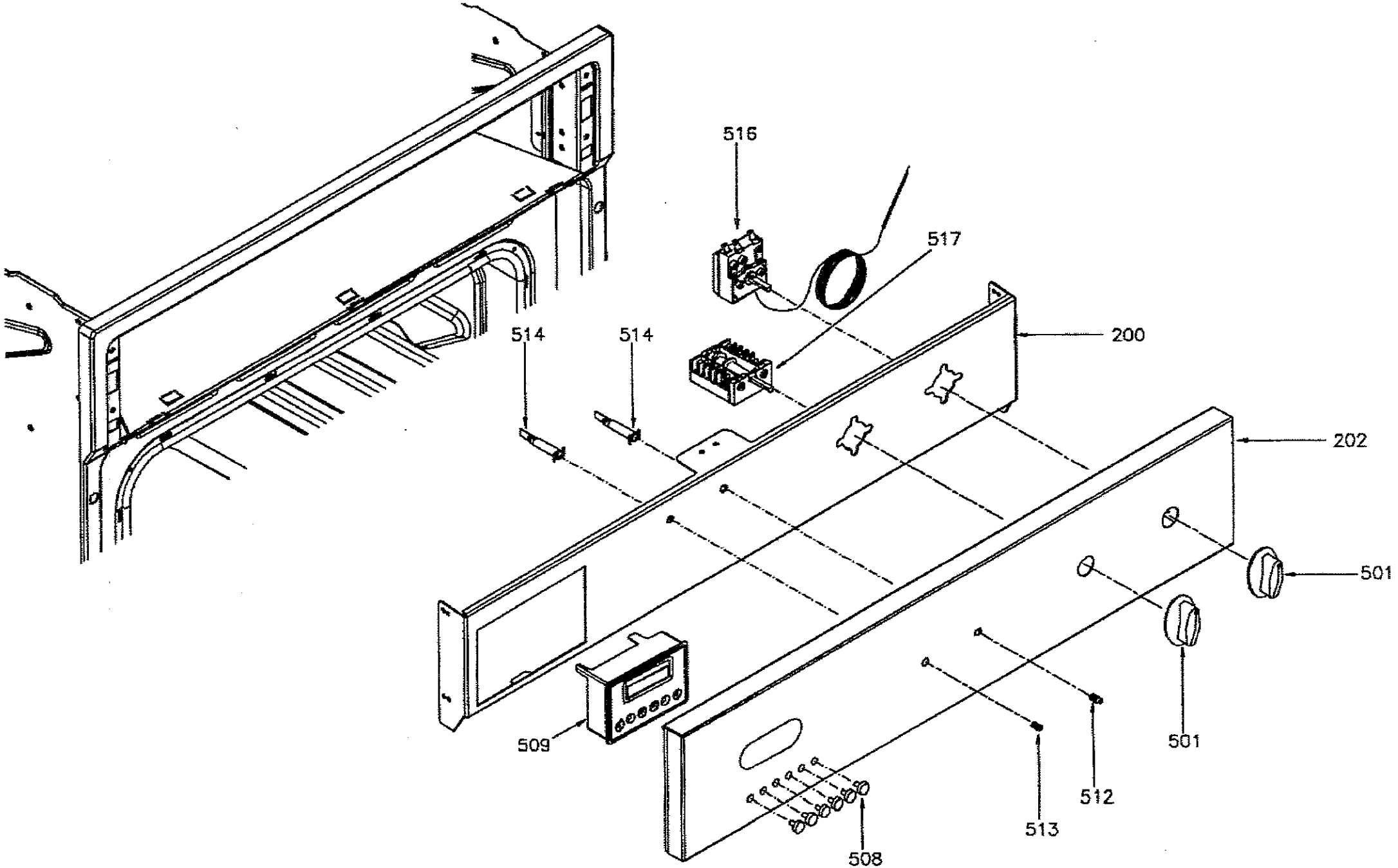
516
517
514
514
200
202
501
501
509
512
513
508

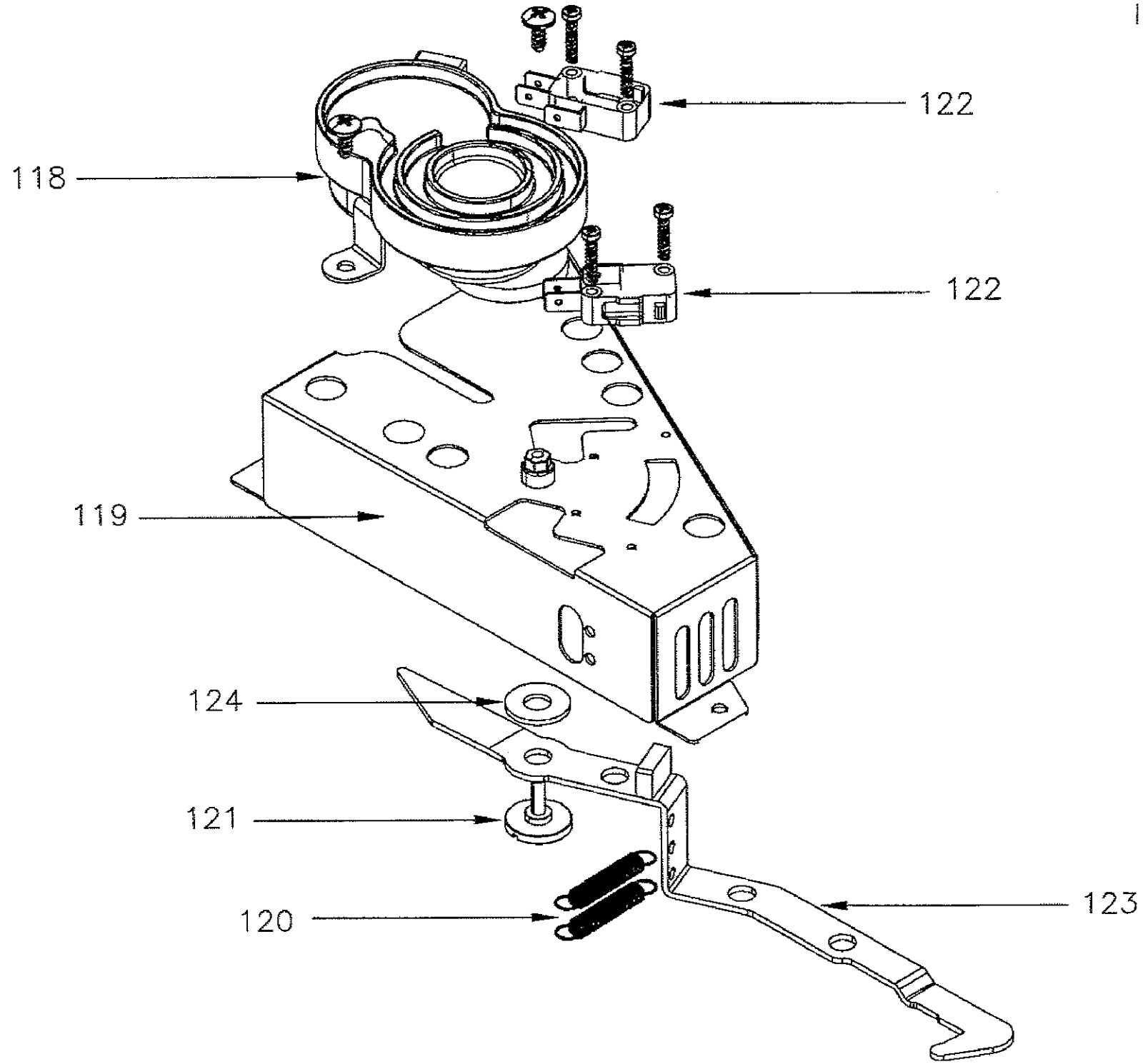
122
118
122
119
124
121
120
123

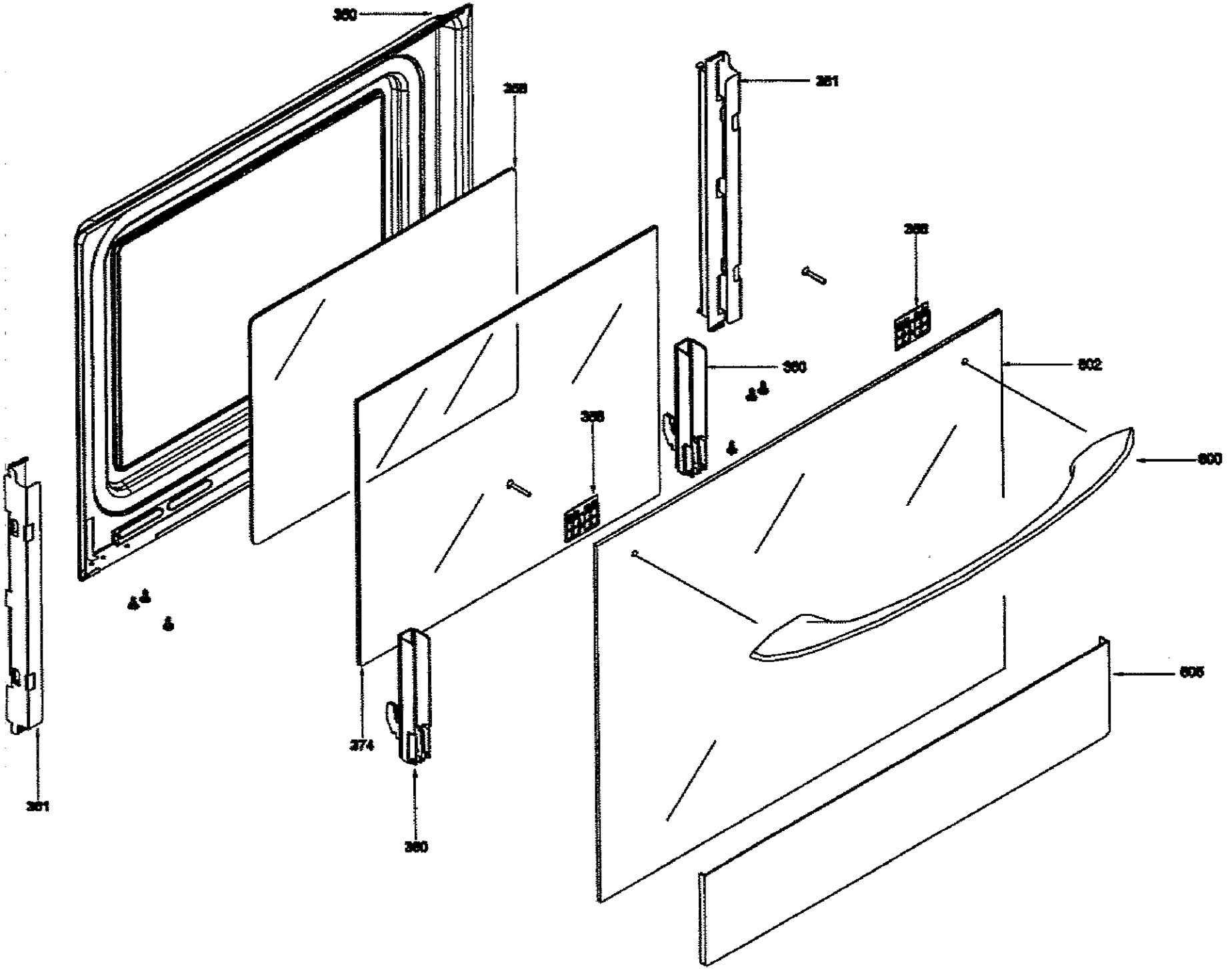
350
351
360
602
600
605
374
361
360

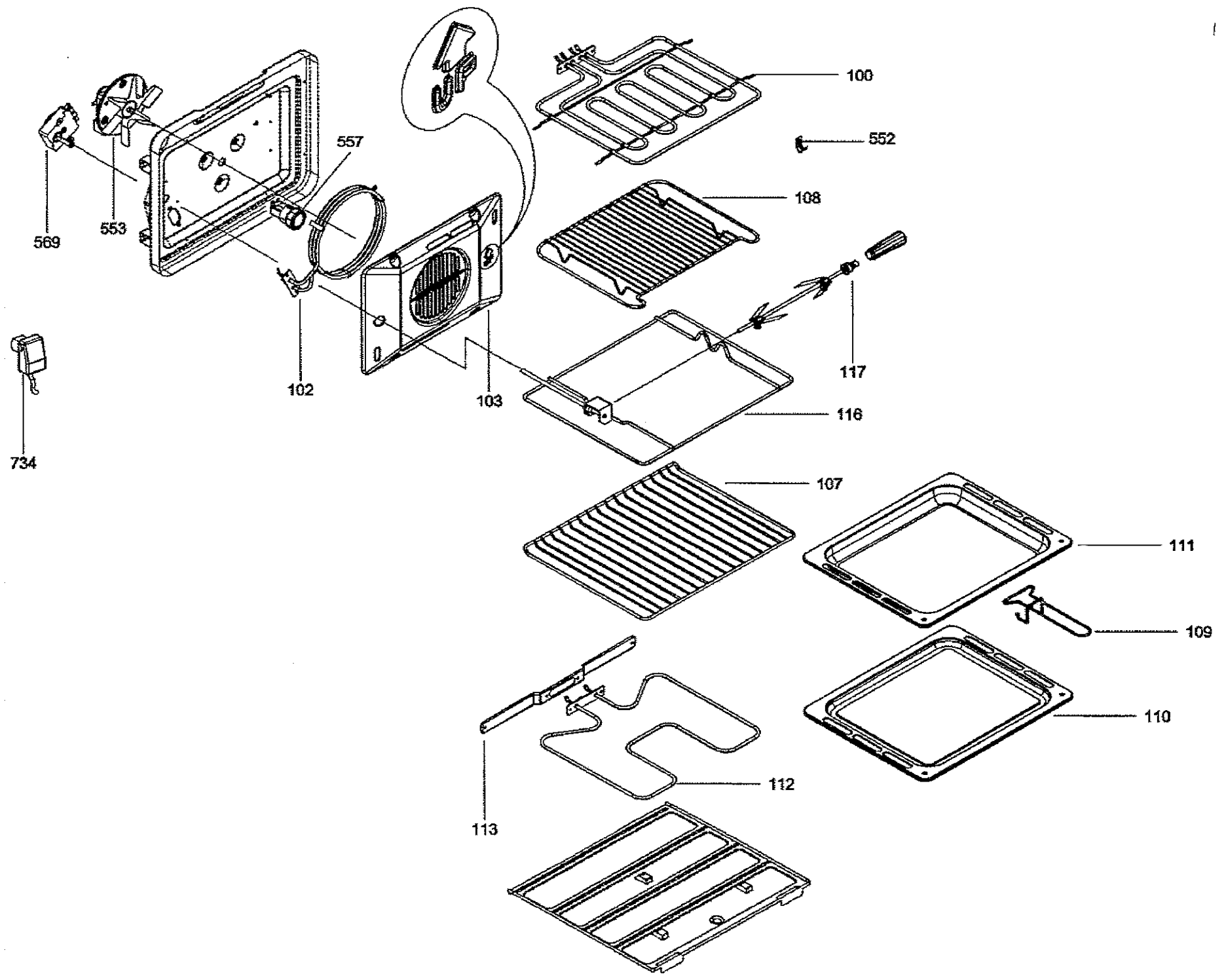
100
552
557
108
569
553
117
102
103
116
734
107
111
109
110
112
113

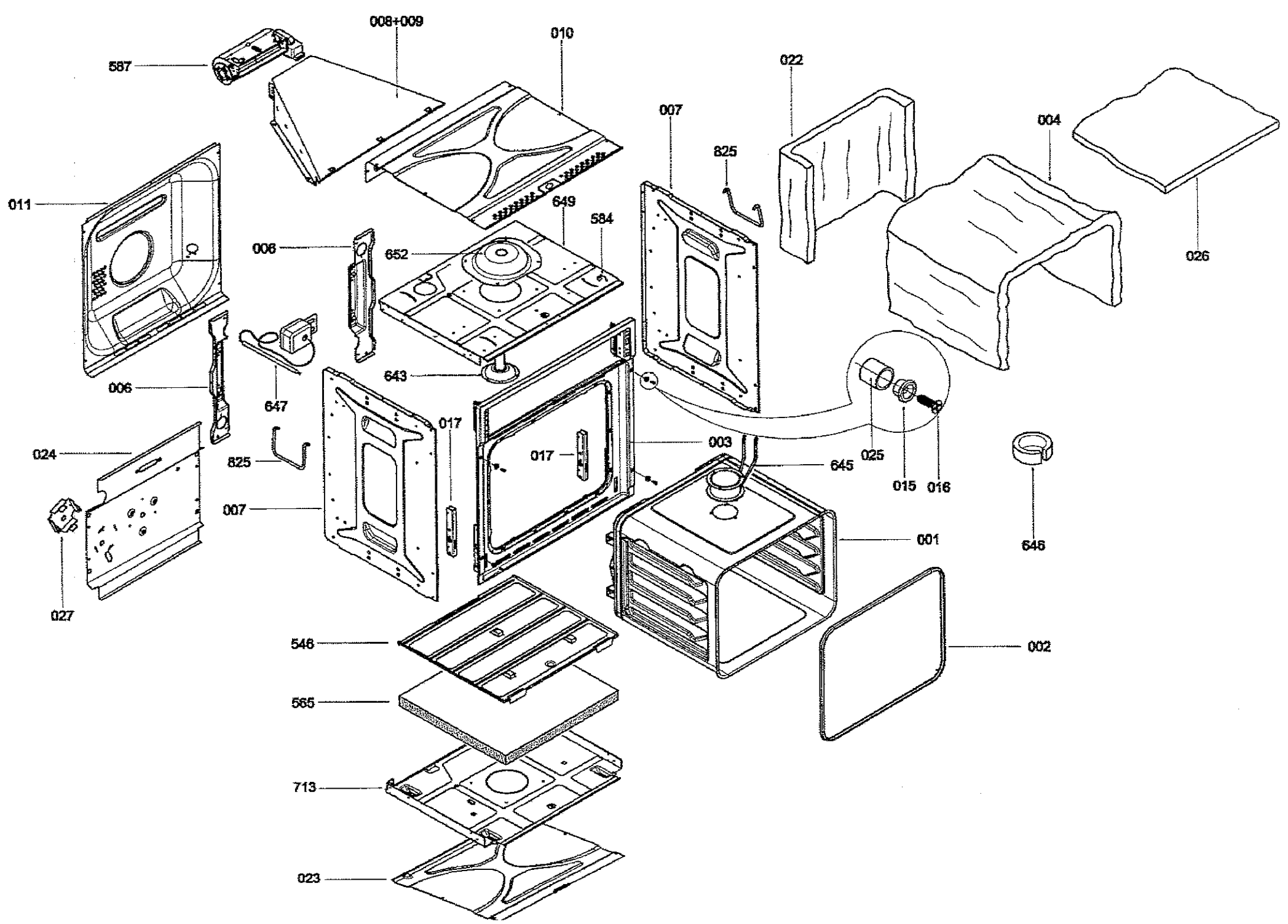
008+009
010
587
022
007
004
825
011
649
584
026
006
652
643
006
647
017
003
024
825
017
645
025
015
016
007
001
646
027
546
002
565
713
023