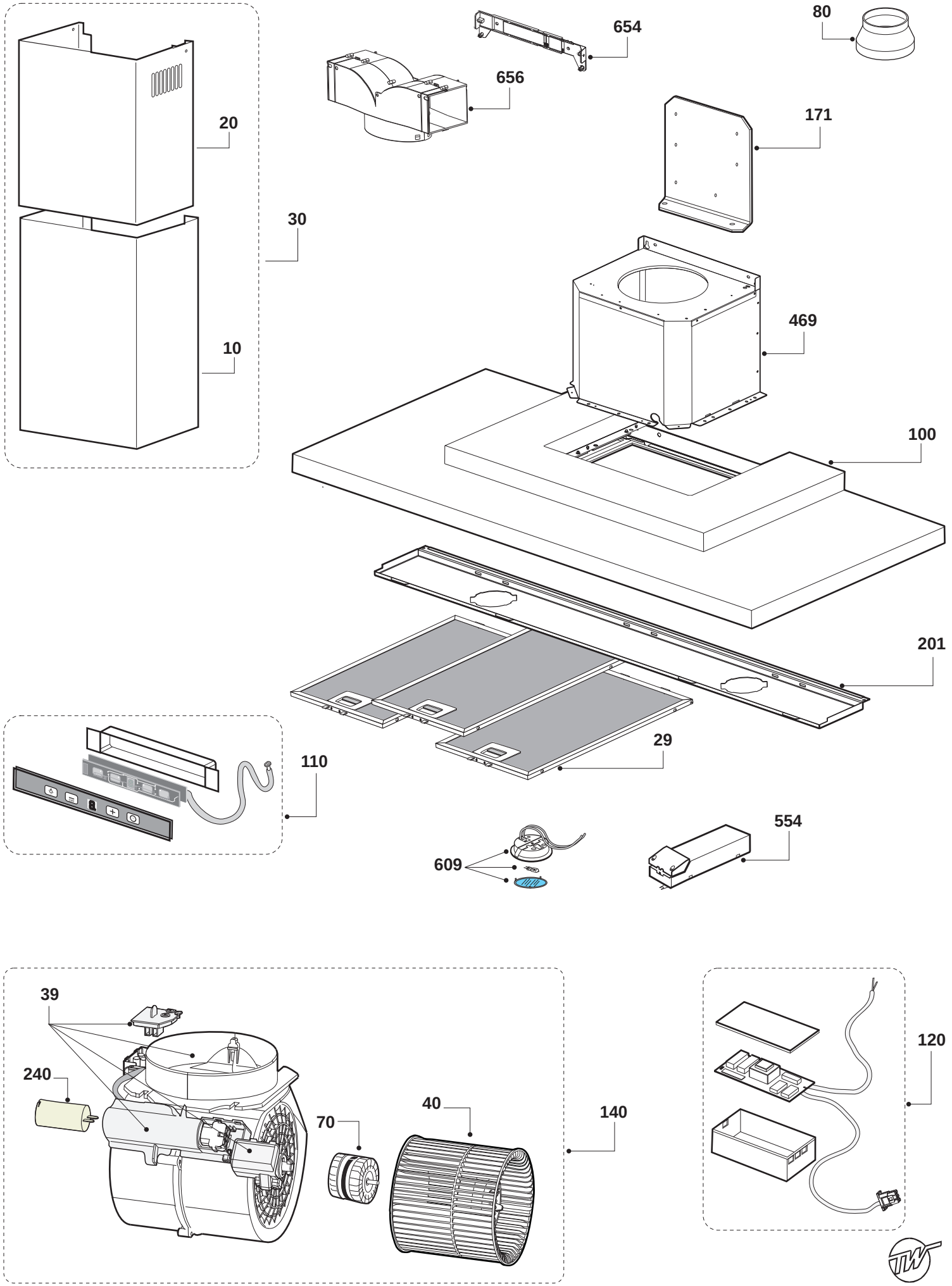
20
10
30
654
656
80
171
469
100
201
29
110
609
554
39
240
70
40
140
120