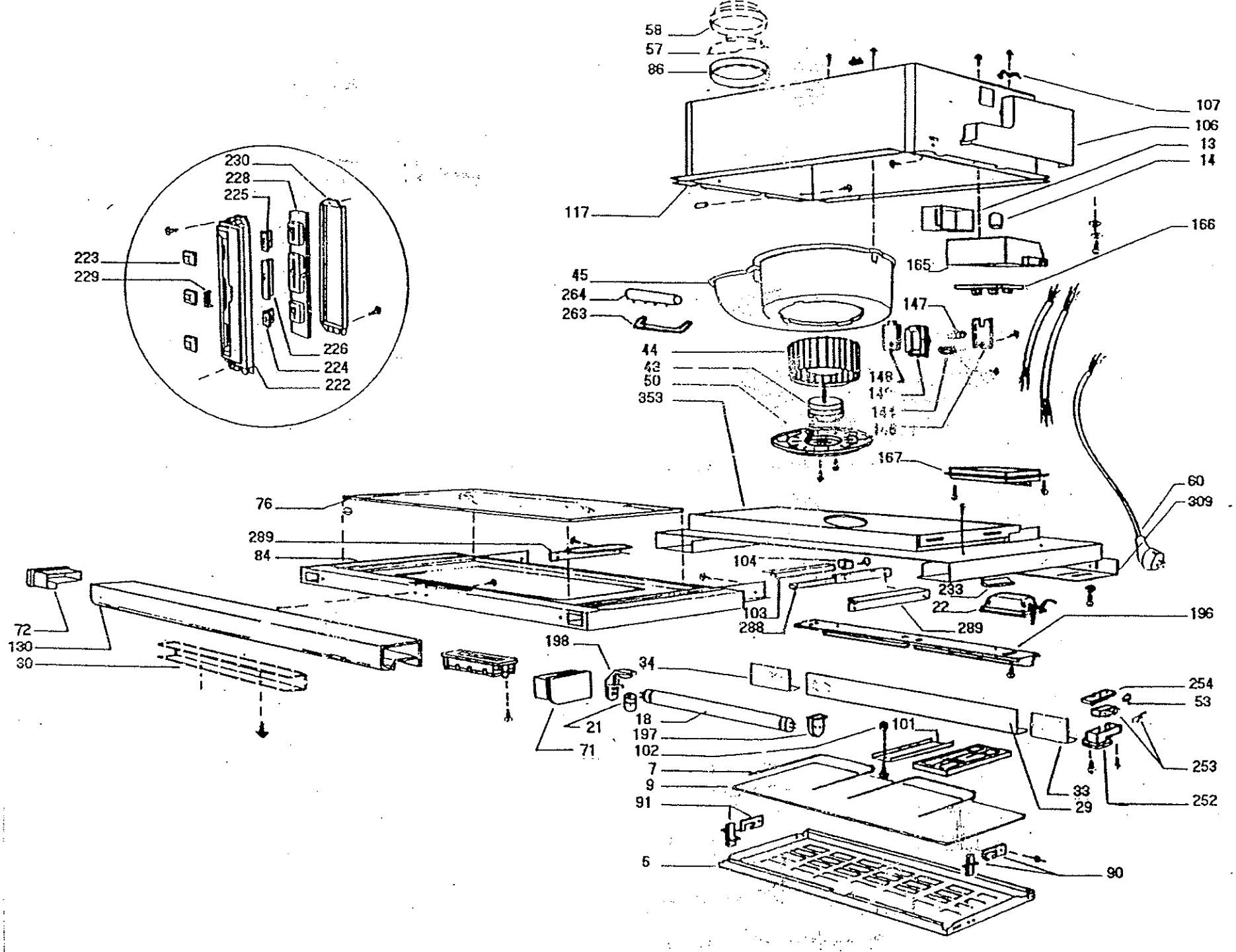
58
57
86
107
106
13
14
117
166
165
45
264
263
147
44
42
50
353
148
144
167
60
309
76
289
84
104
233
22
103
288
289
196
72
130
30
198
34
254
53
18
197
102
21
71
101
7
9
91
253
33
29
252
5
90
230
228
225
223
229
226
224
222