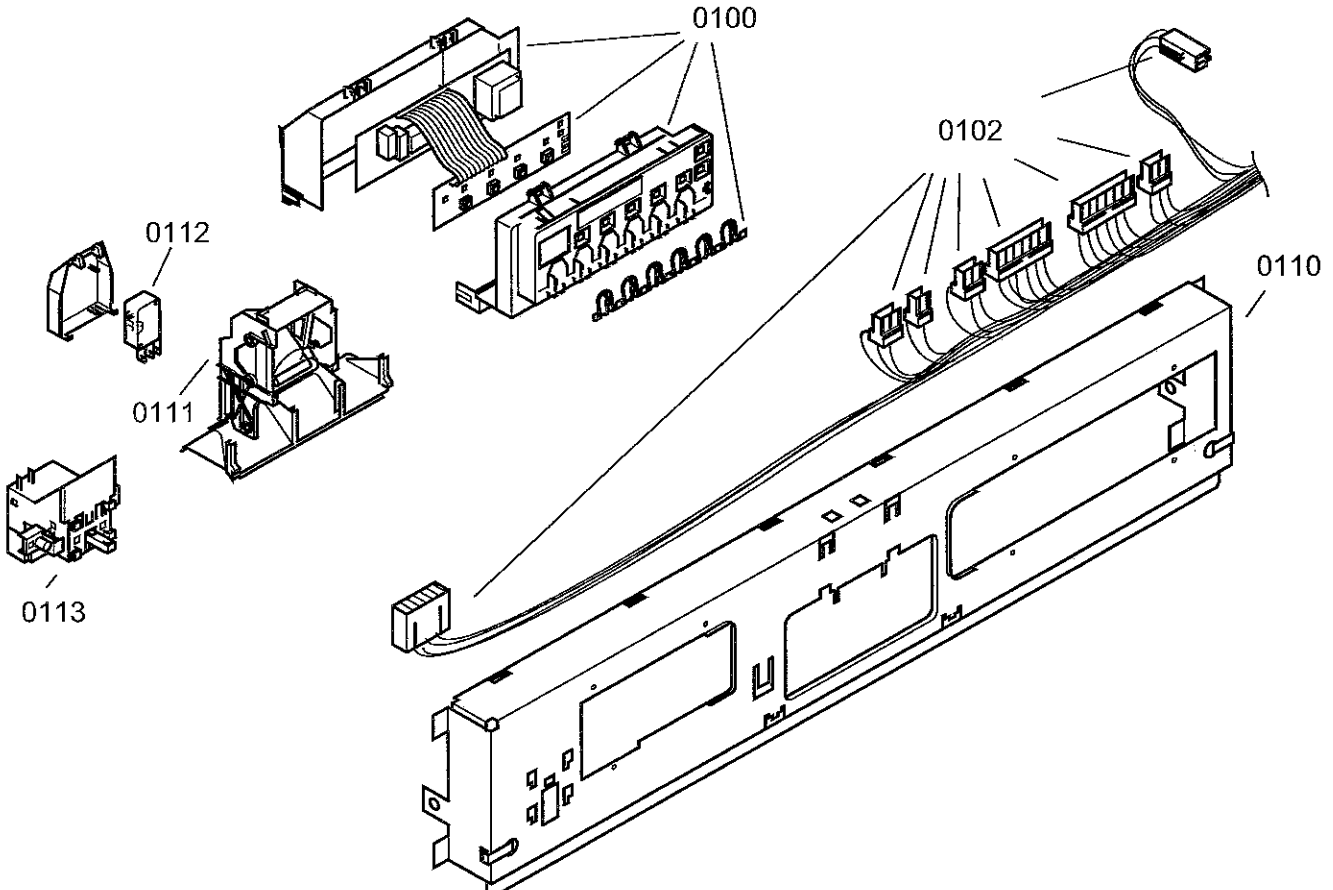
0100
0102
0112
0110
0111
0113

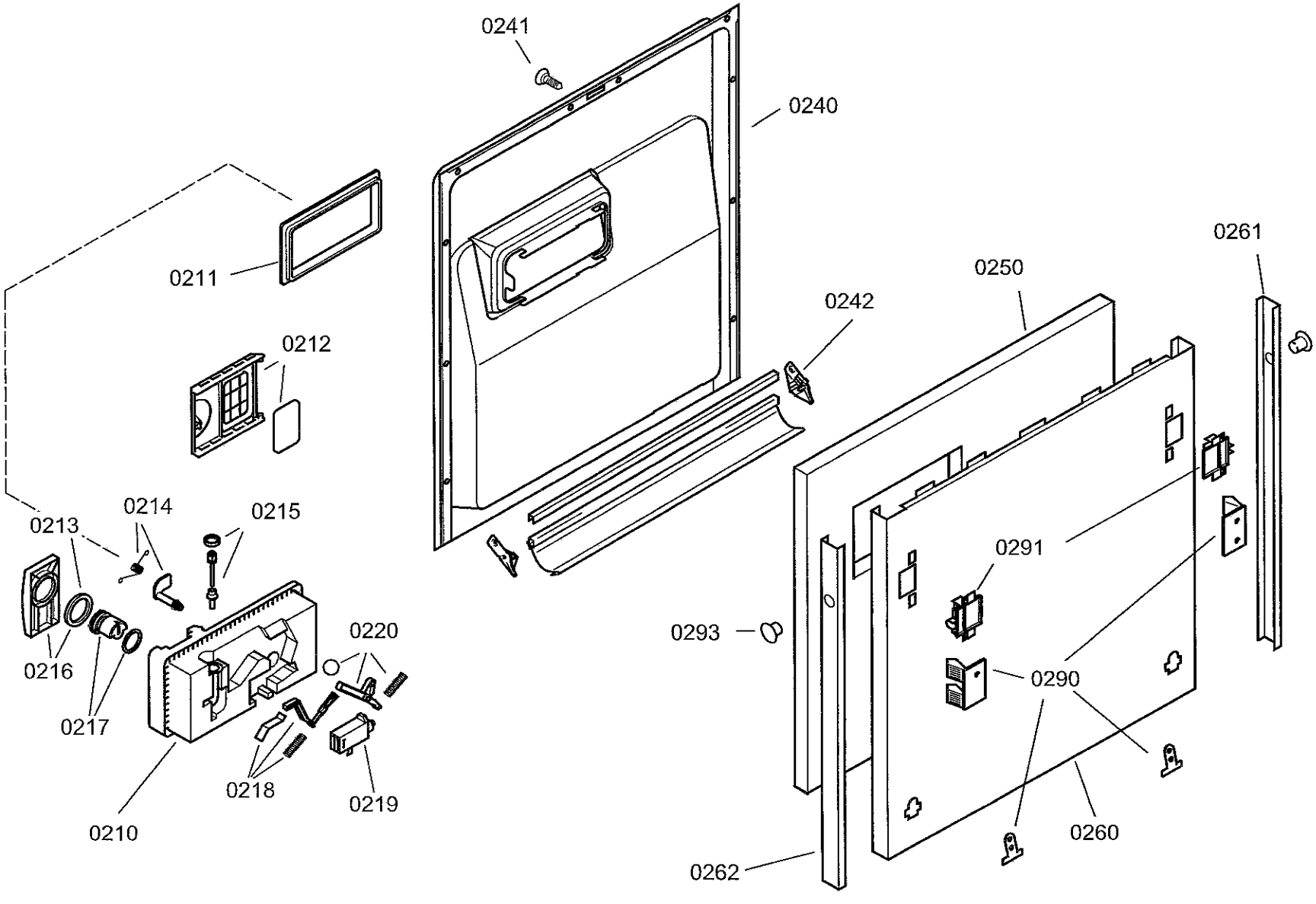
0241
0240
0211
0212
0242
0250
0261
0213
0214
0215
0291
0293
0220
0216
0290
0217
0218
0219
0210
0260
0262

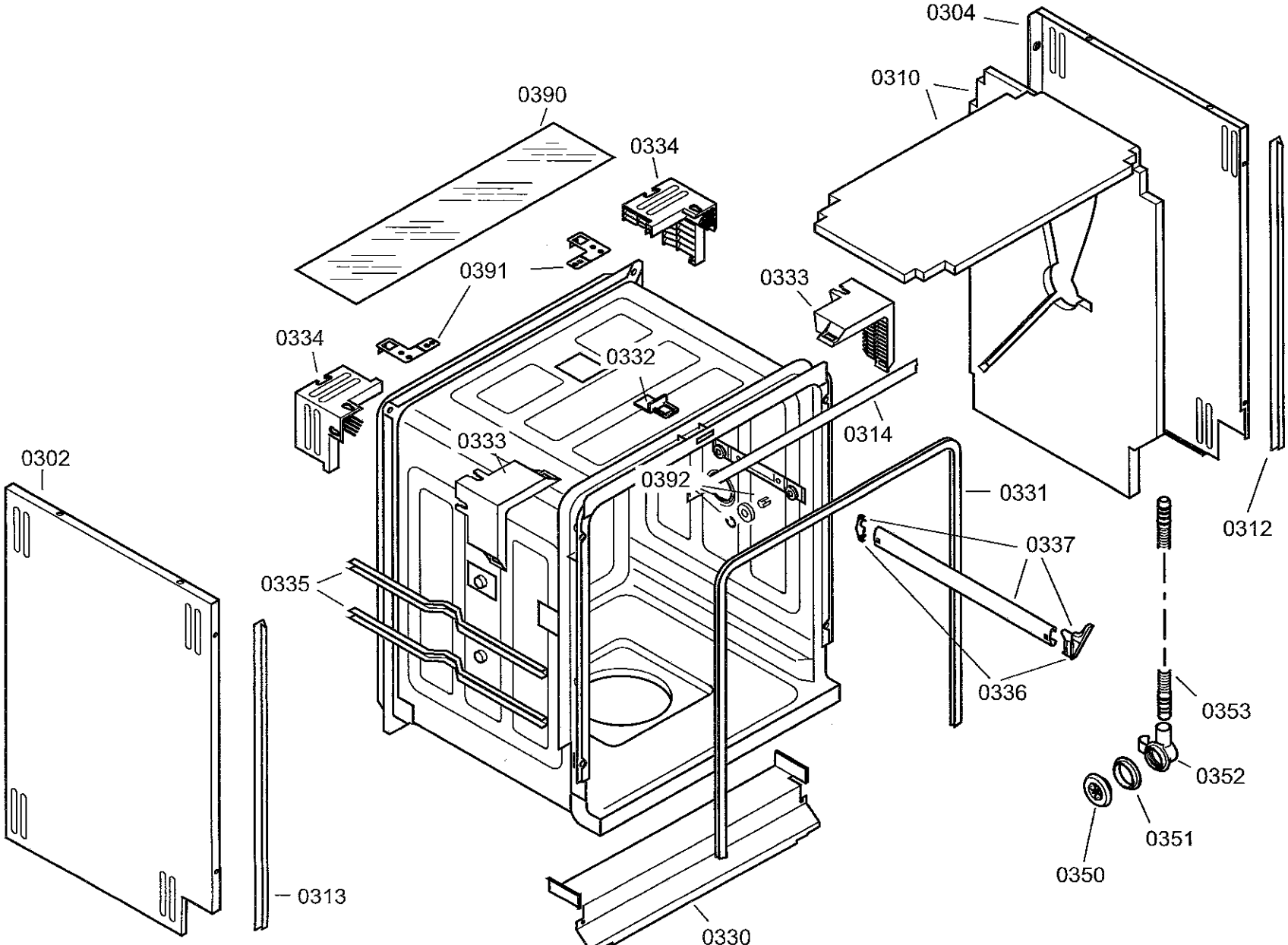
0304
0310
0390
0334
0391
0333
0334
0332
0314
0333
0392
0331
0302
0337
0312
0335
0336
0353
0352
0351
0350
0313
0330

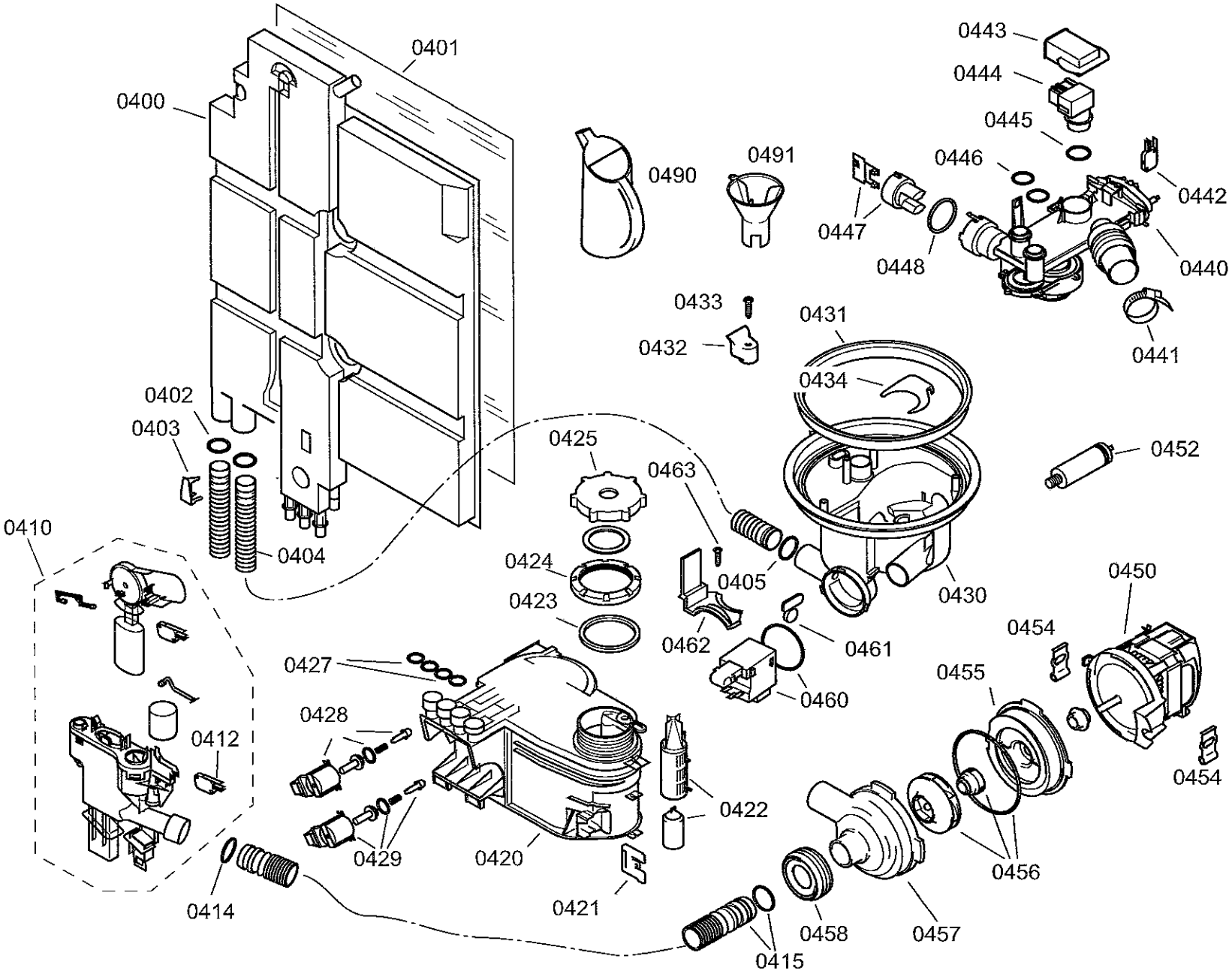
0400
0401
0402
0403
0404
0410
0412
0414
0415
0420
0421
0422
0423
0424
0425
0427
0428
0429
0430
0431
0432
0433
0434
0440
0441
0442
0443
0444
0445
0446
0447
0448
0450
0452
0454
0455
0456
0457
0458
0460
0461
0462
0463
0405
0490
0491

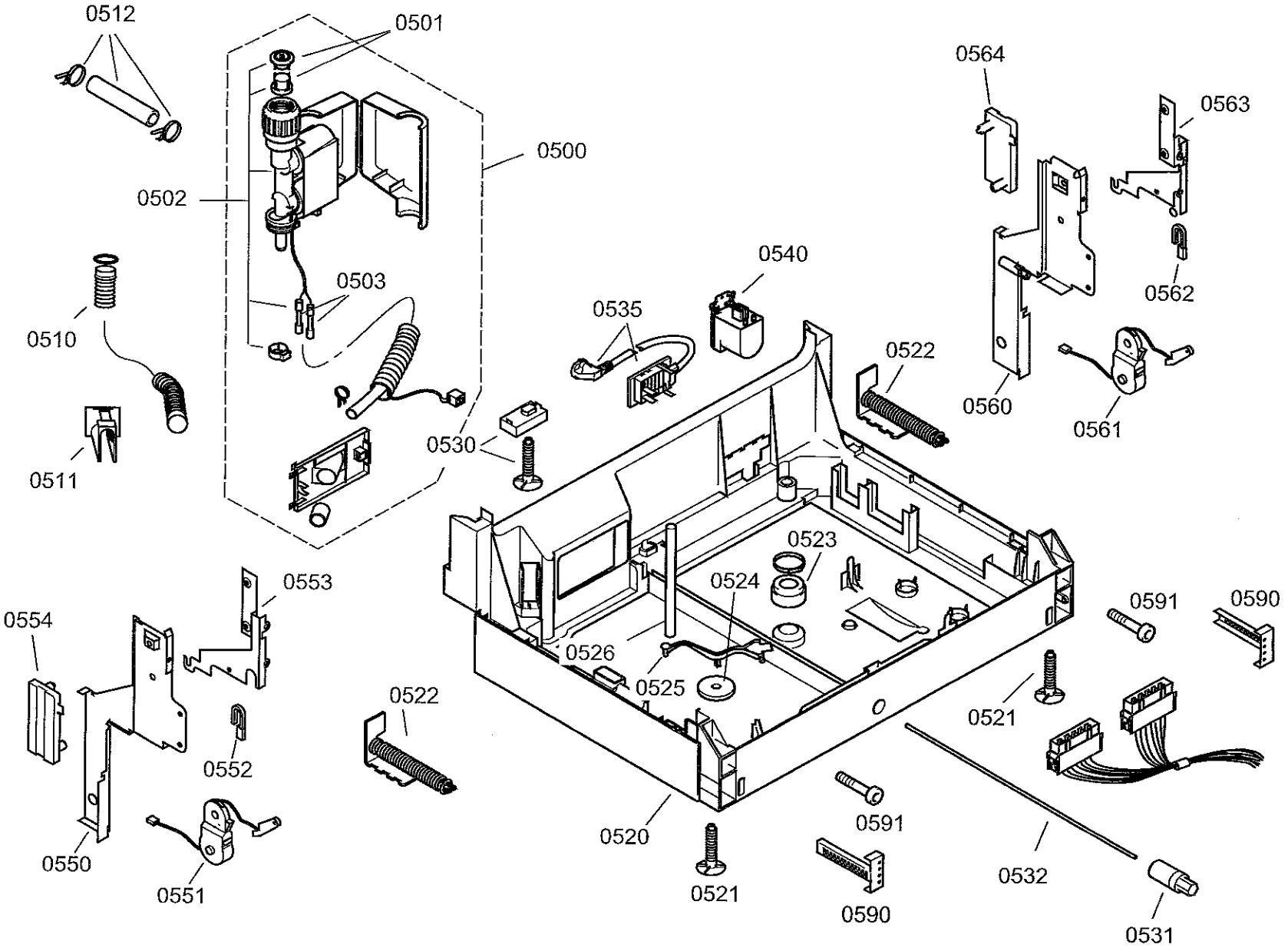
0512
0501
0500
0502
0503
0510
0511
0530
0535
0540
0522
0564
0563
0562
0560
0561
0523
0524
0526
0525
0553
0554
0552
0550
0551
0522
0520
0521
0591
0590
0532
0531

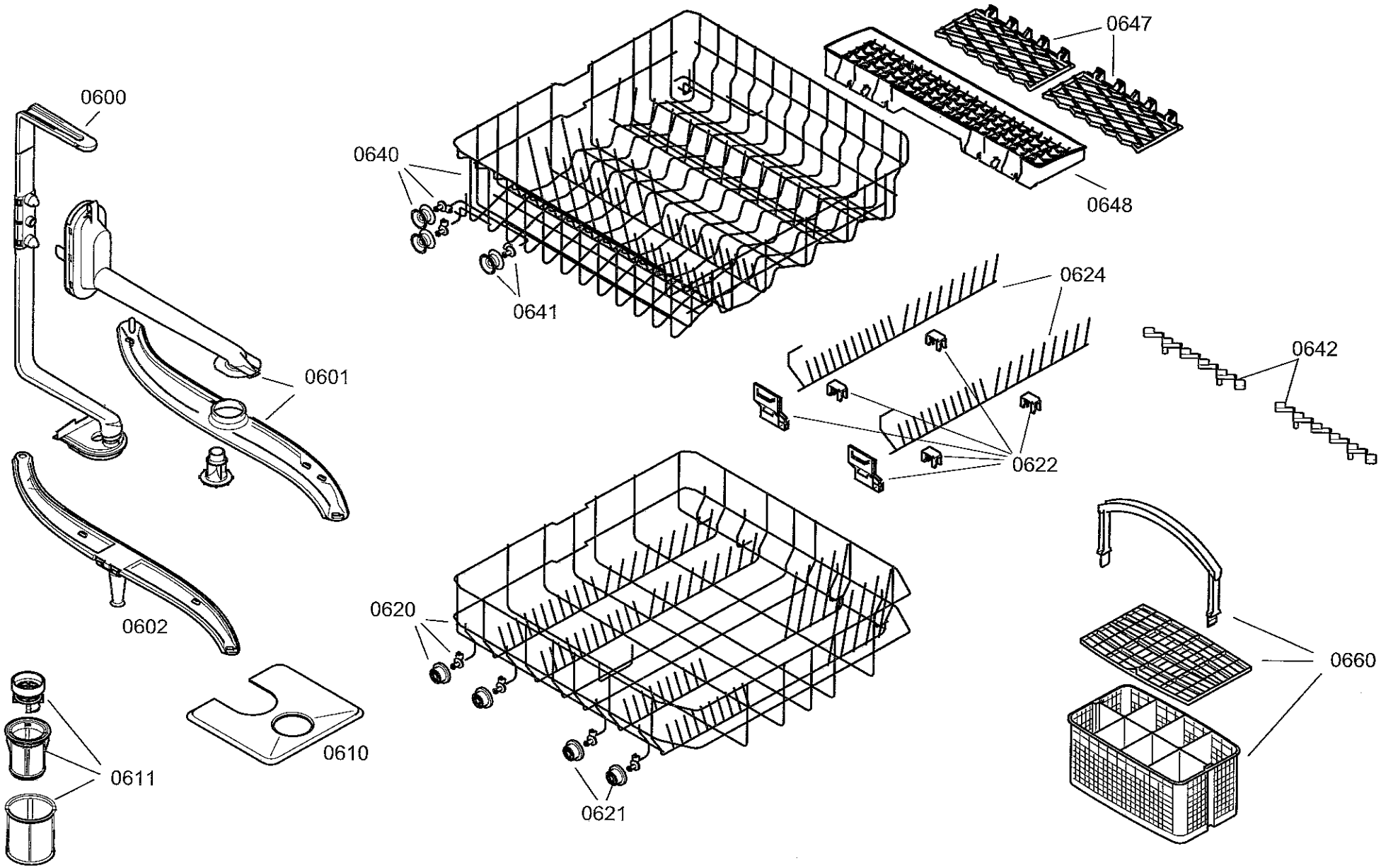
0600
0640
0647
0648
0641
0624
0642
0601
0622
0620
0660
0602
0610
0611
0621