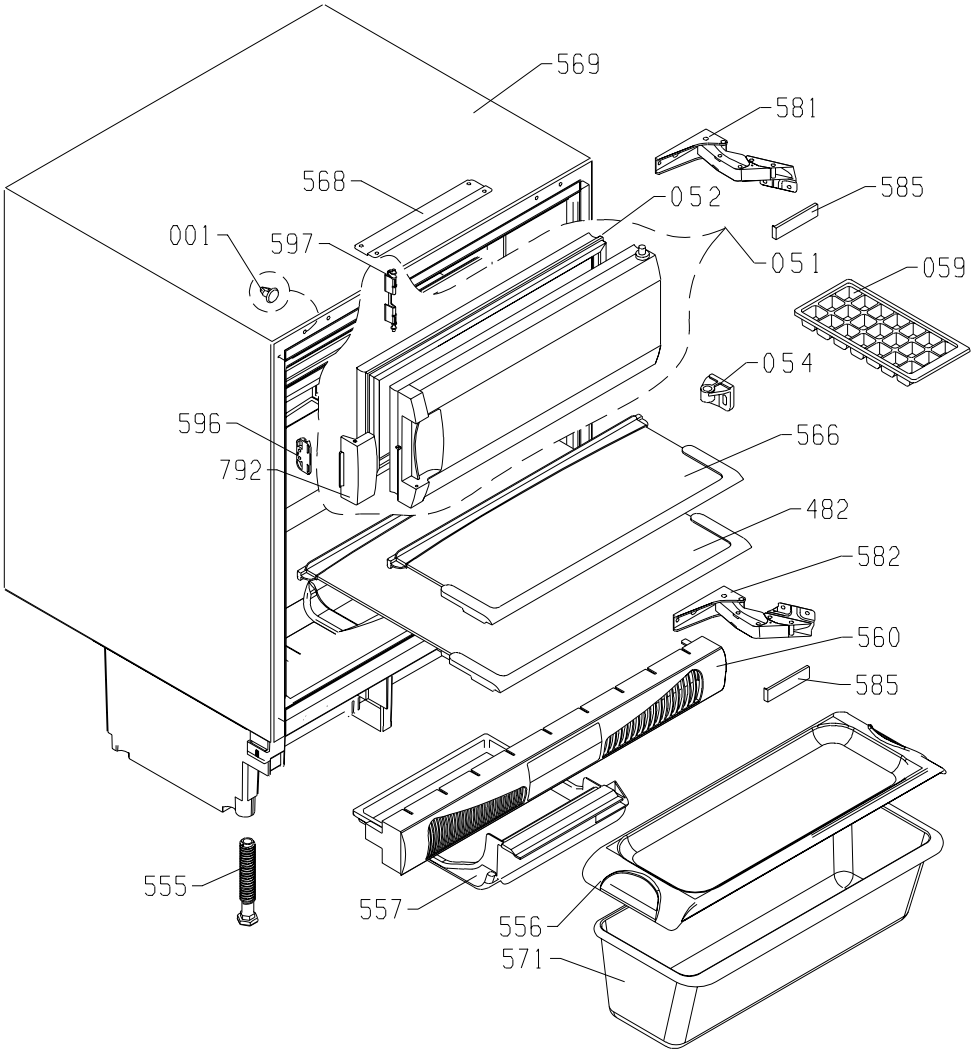
569
581
568
052
585
001
597
051
059
054
596
566
792
482
582
560
585
555
557
556
571

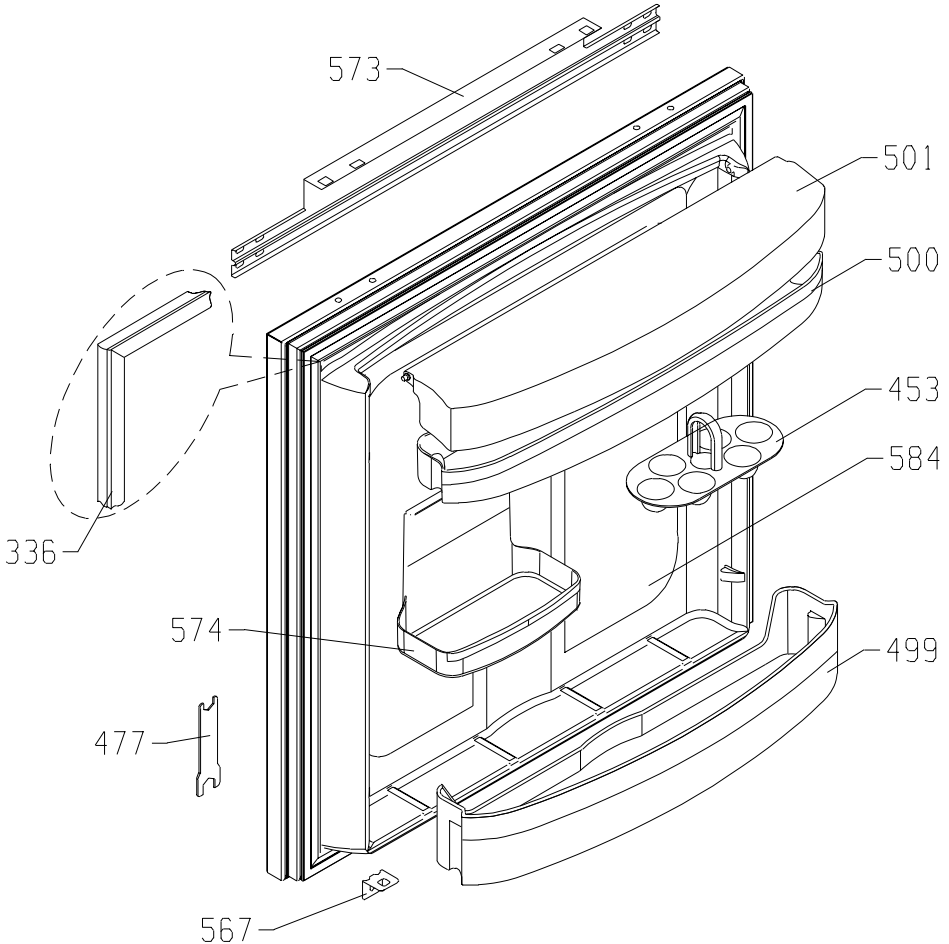
573
501
500
453
584
336
574
499
477
567

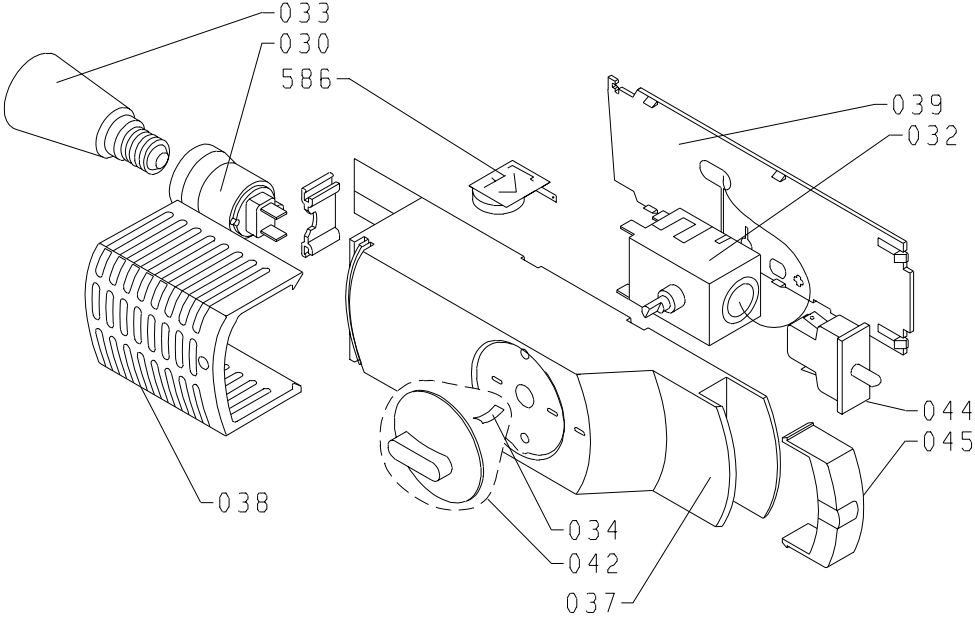
033
030
586
039
032
044
045
038
034
042
037

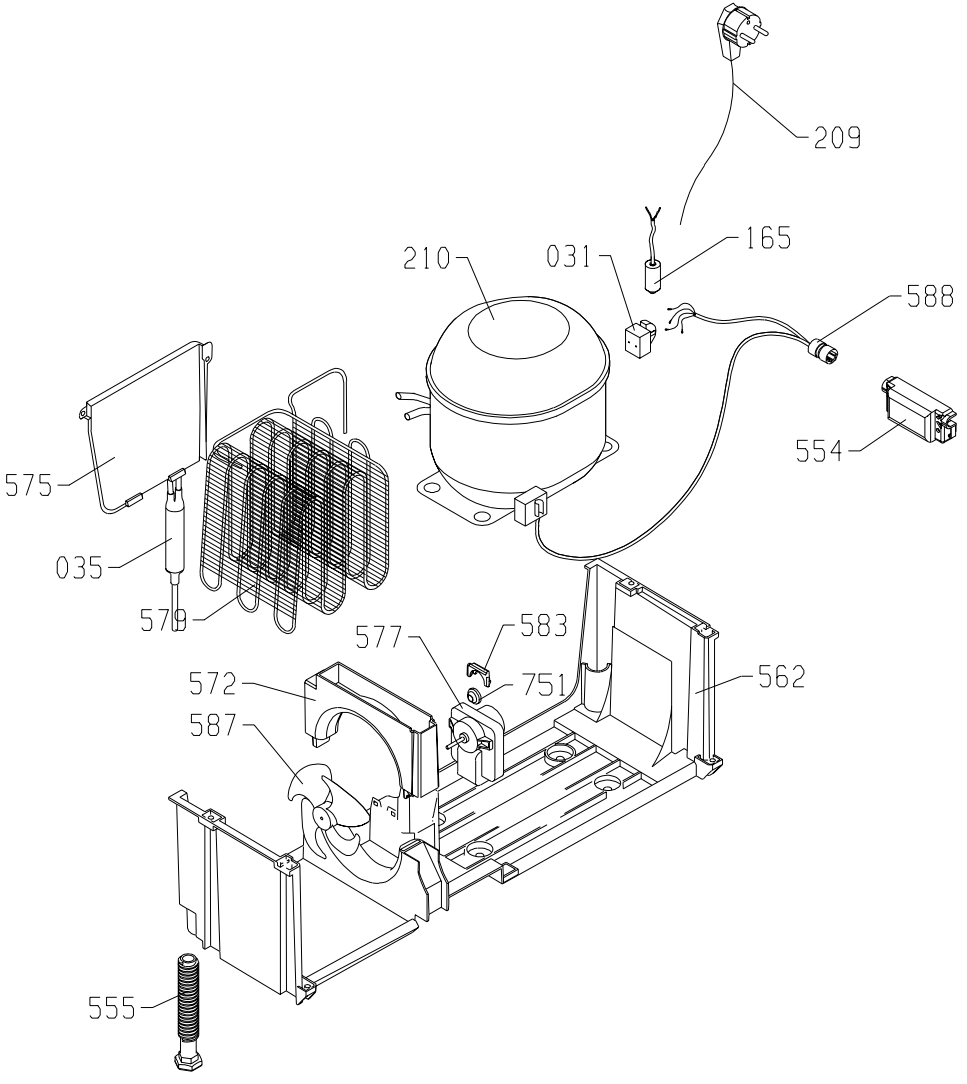
209
165
210
031
588
554
575
035
579
577
583
751
572
562
587
555