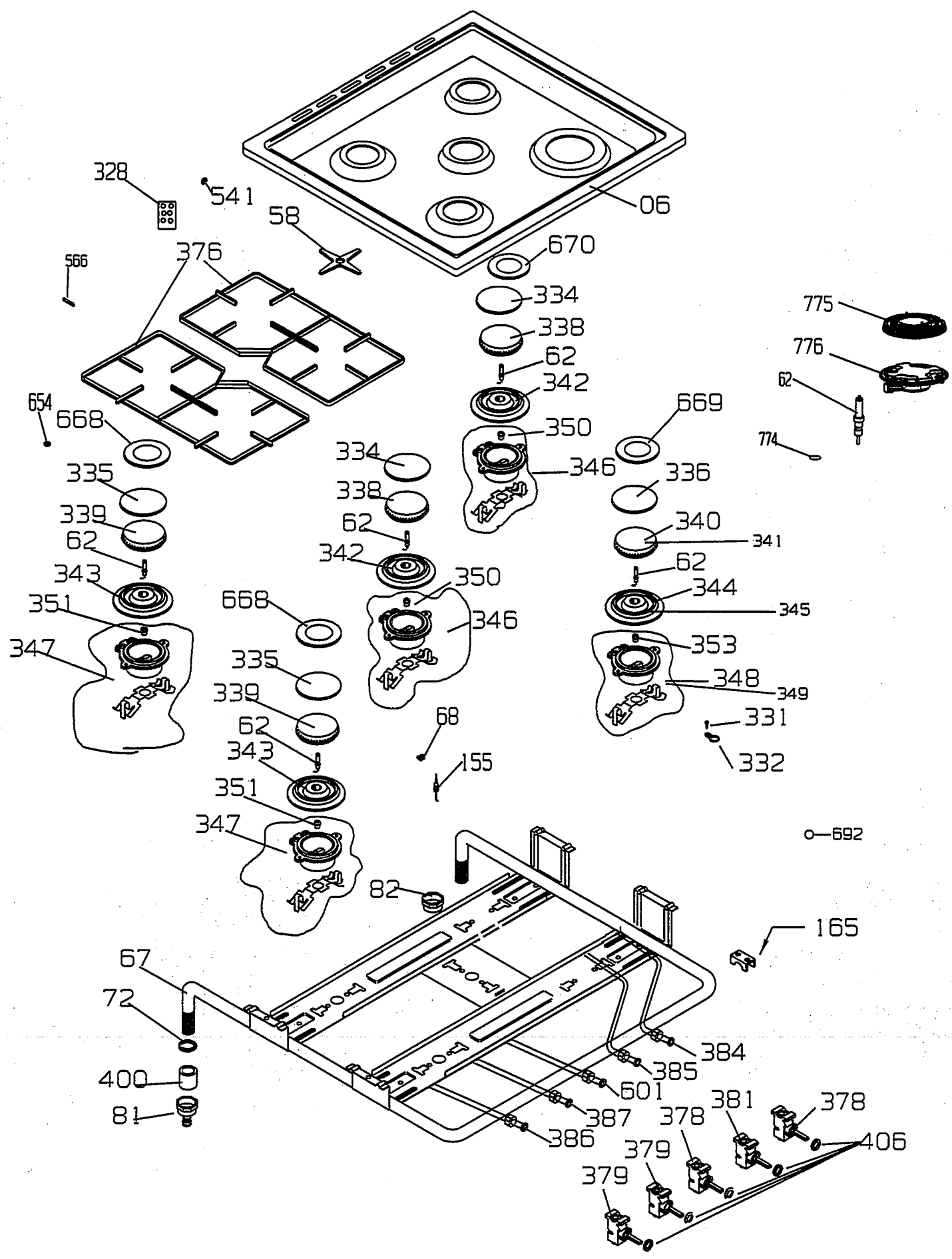

328
541
58
06
670
566
376
334
338
62
342
775
776
62
654
668
669
350
774
334
346
336
335
338
339
62
340
341
62
342
62
343
350
344
351
668
346
345
347
353
335
348
349
339
331
62
68
332
343
155
351
347
692
82
165
67
72
384
385
400
601
81
387
381
378
378
406
386
379
379

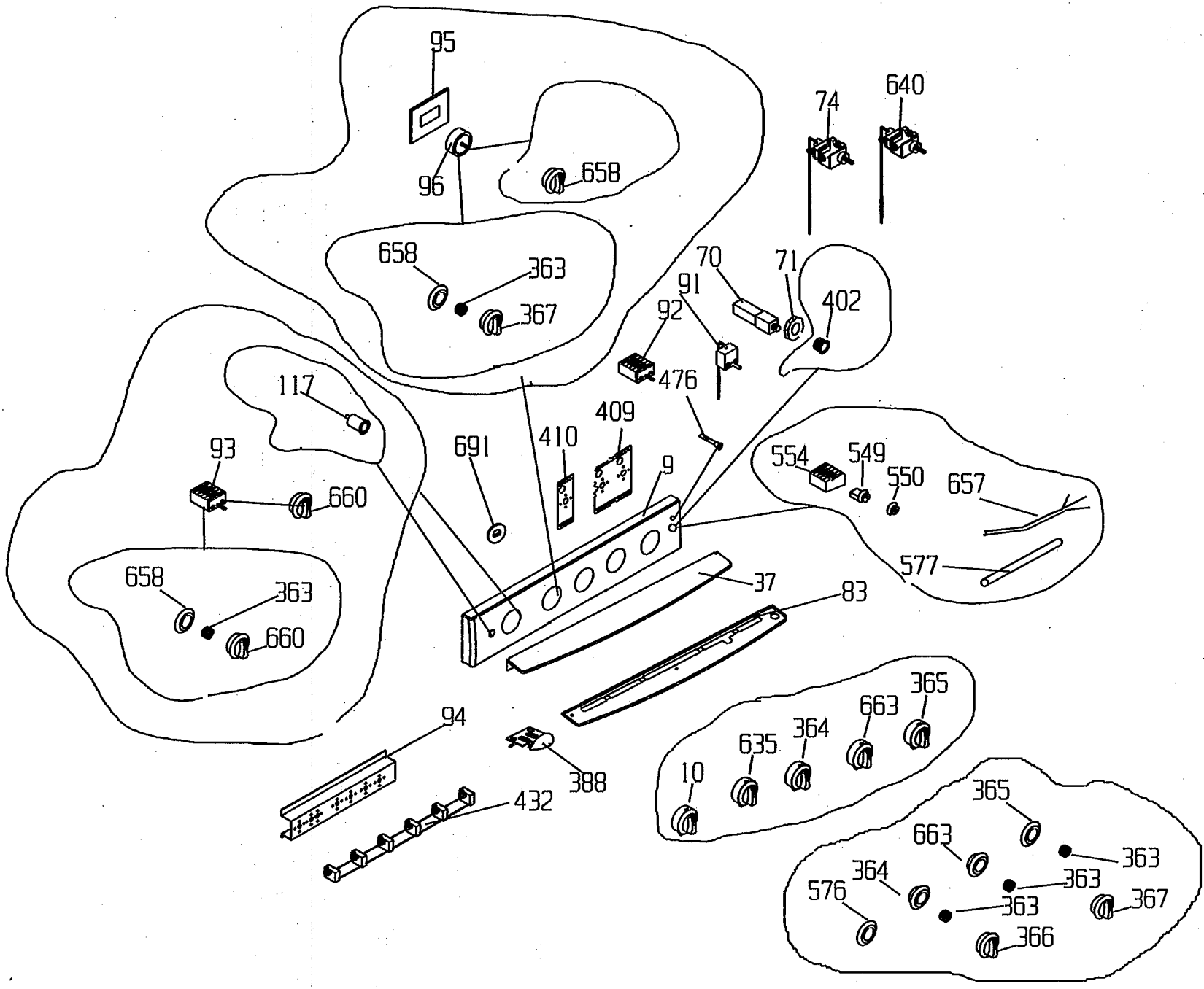
95
96
658
658
363
367
74
640
70
71
91
92
402
476
117
93
660
658
363
660
691
410
409
9
554
549
550
657
577
37
83
94
388
432
10
635
364
663
365
365
663
363
364
363
576
363
367
366

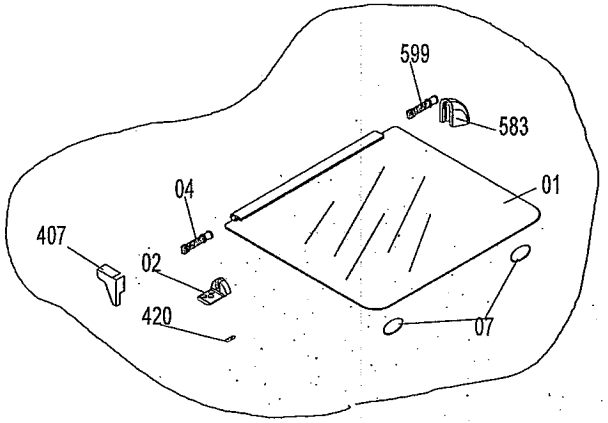
599
583
04
01
407
02
420
07

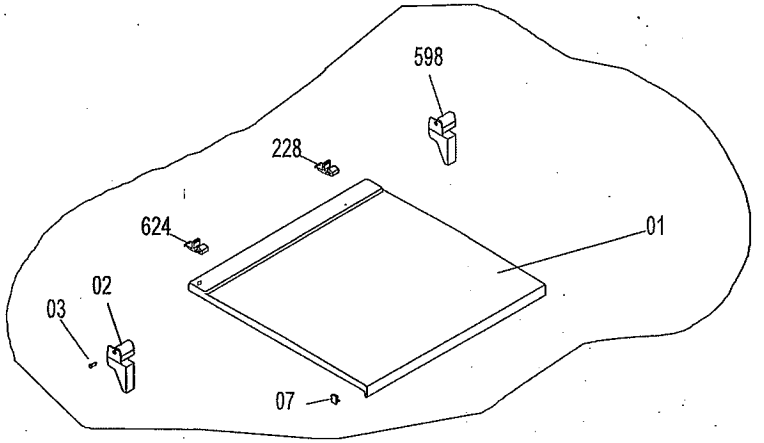
598
228
624
01
03
02
07

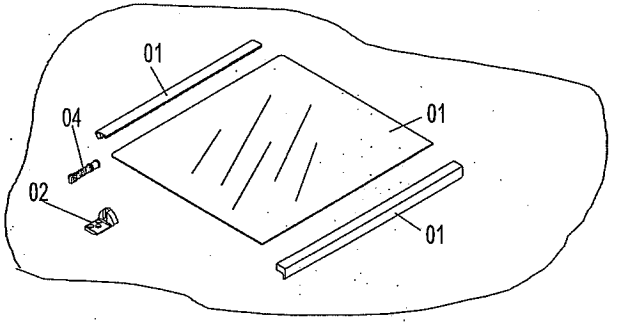
01
04
01
02
01

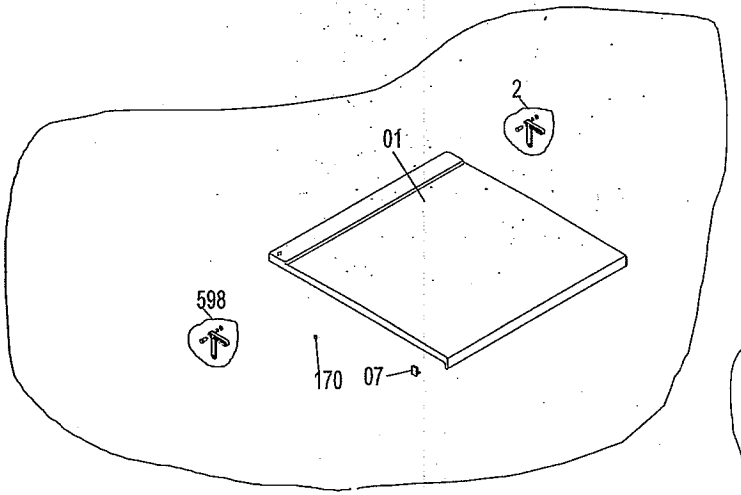
2
01
598
170
07

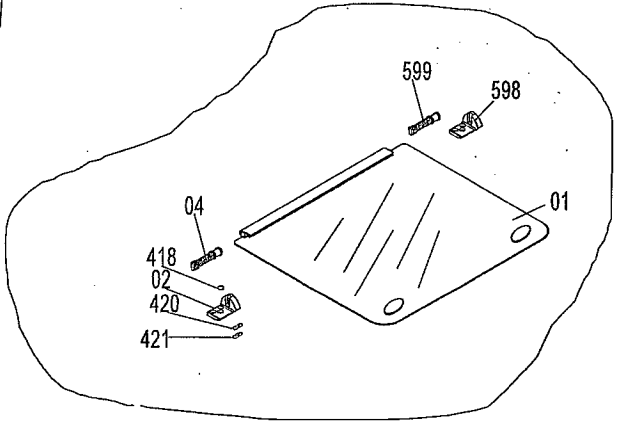
599
598
04
01
418
02
420
421

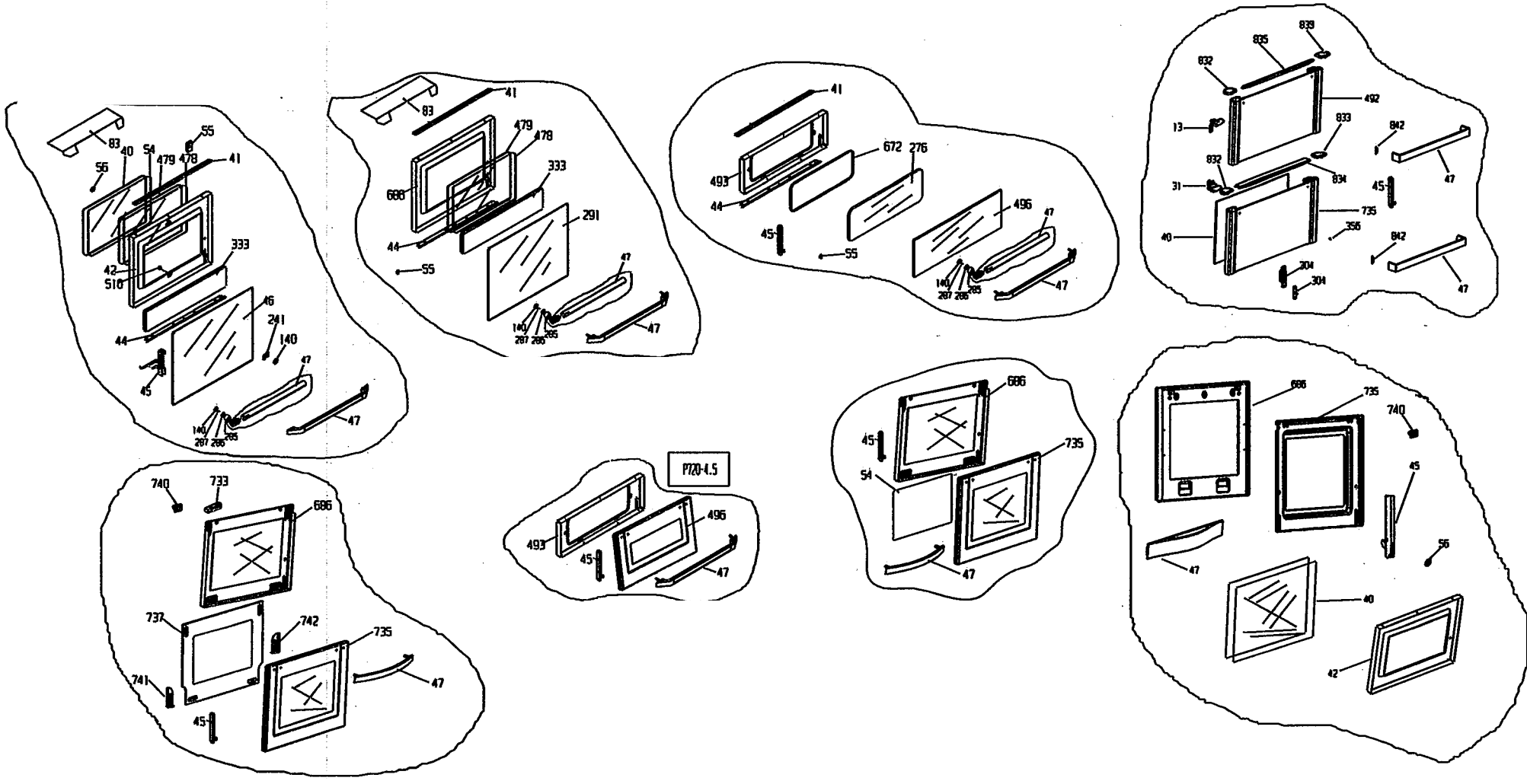

83
40
54
479
478
41
55
56
333
42
510
46
241
140
44
45
47
140
287
286
285
83
41
479
478
688
333
291
44
55
47
140
287
286
285
47
41
672
276
493
44
496
47
45
55
140
287
286
285
47
839
835
832
492
13
833
842
832
834
31
45
47
735
40
356
842
304
304
47
686
735
740
45
56
47
40
42
686
45
735
54
47
P720-4.5
493
496
45
47
740
733
686
737
742
735
741
47
45

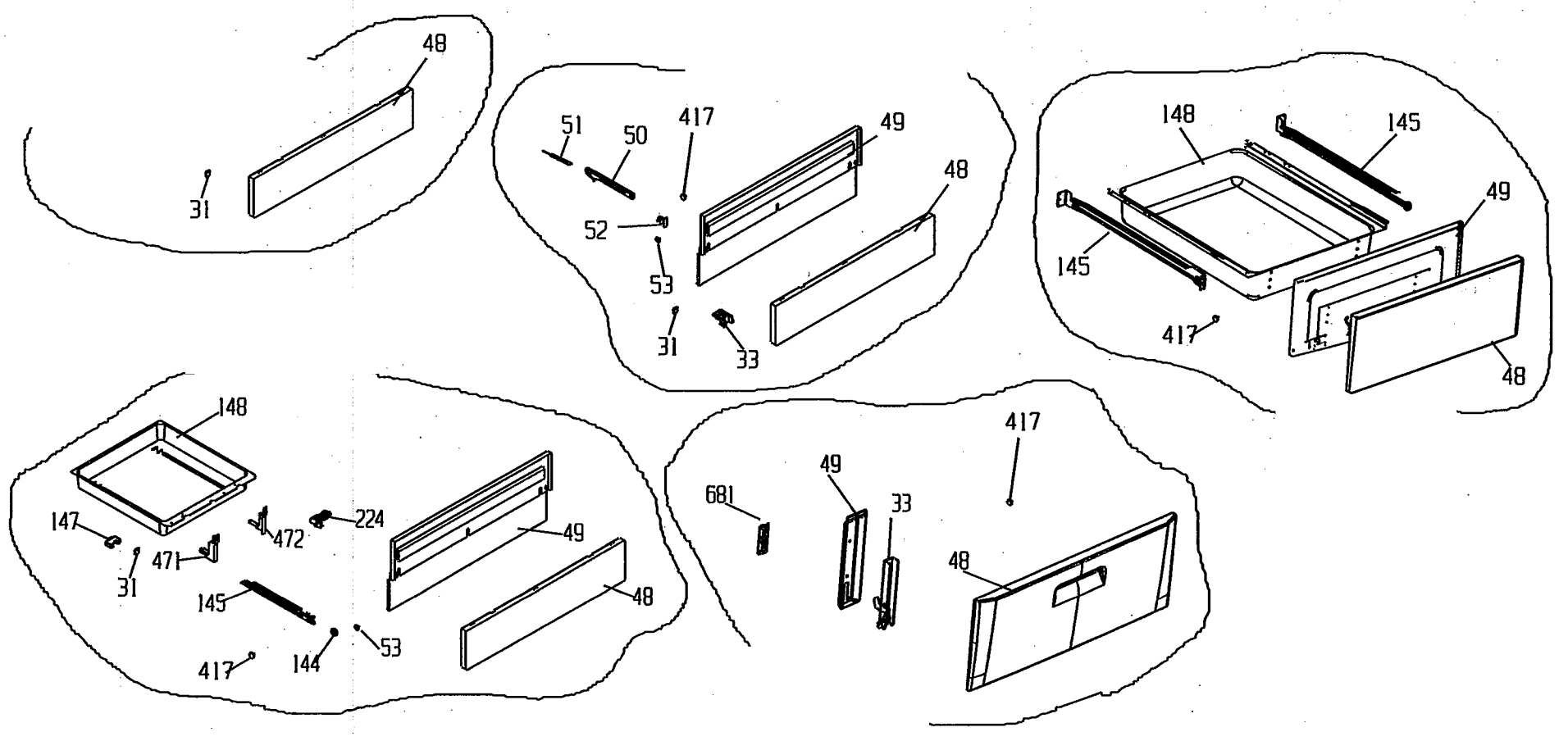
48
31
51
50
417
49
48
52
53
31
33
148
145
49
145
417
48
148
147
31
471
472
224
49
145
48
417
144
53
681
49
33
417
48

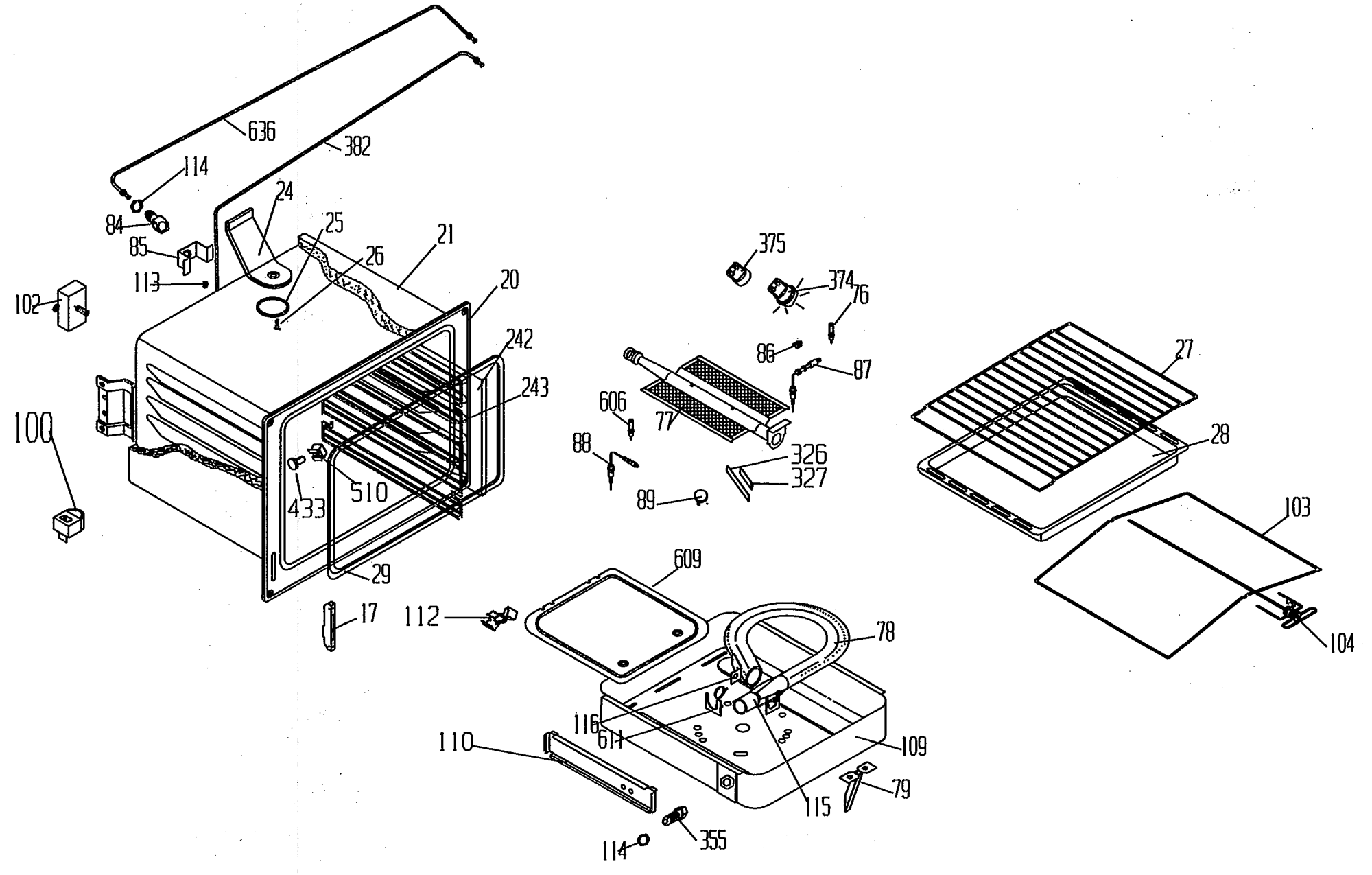
636
382
114
84
85
113
24
25
26
21
20
102
242
243
100
510
433
29
17
375
374
76
86
87
606
77
88
326
327
89
27
28
103
104
609
112
78
116
611
110
109
115
79
355
114

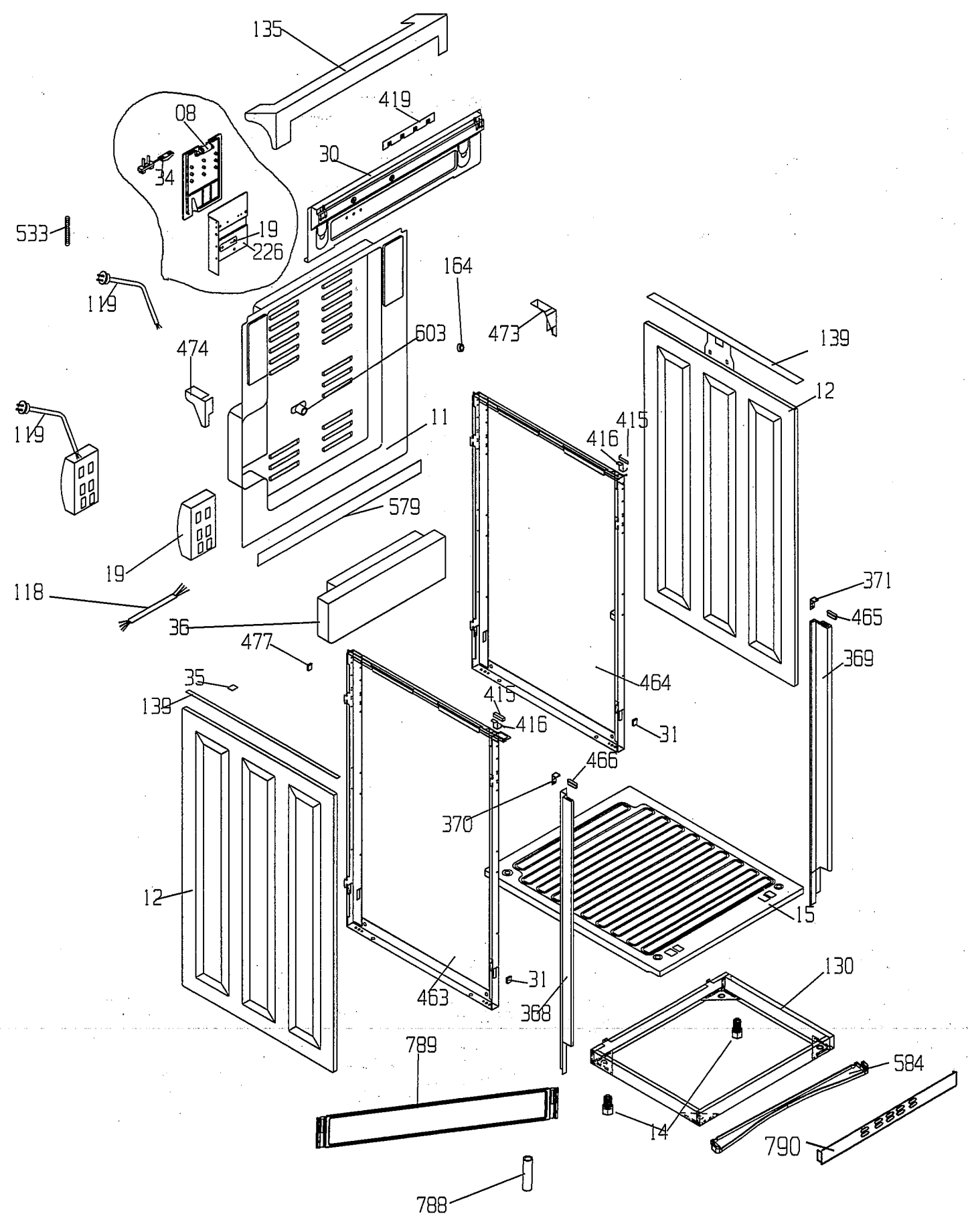
135
419
08
30
34
533
19
226
164
119
473
603
474
139
12
11
415
416
119
579
19
371
118
465
36
477
369
35
464
415
139
416
31
466
370
12
15
31
130
463
368
789
584
14
790
788