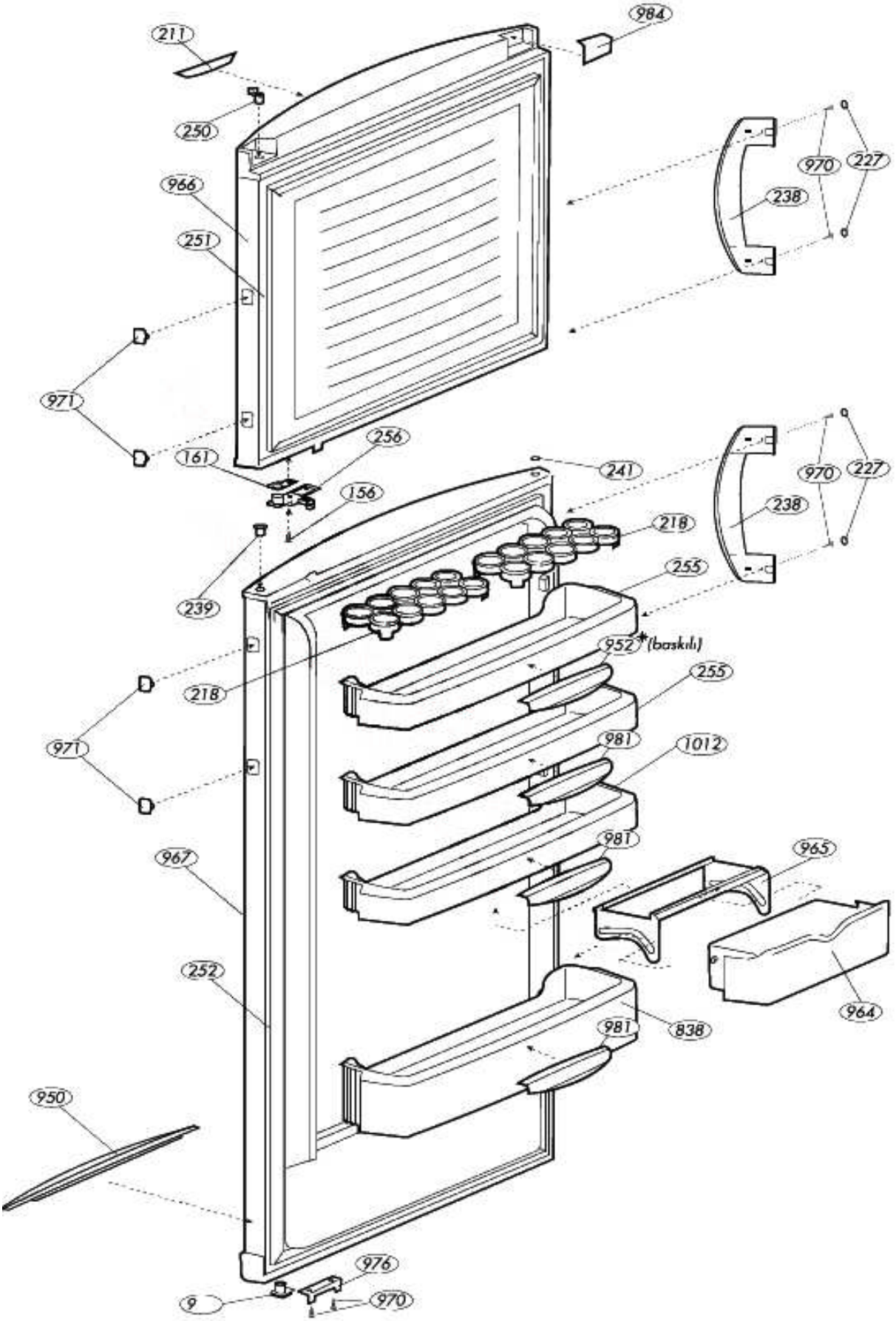
211
984
250
970
227
238
966
251
971
161
256
156
241
970
227
238
218
239
255
952*(baskılı)
218
255
971
981
1012
981
967
965
252
964
981
838
950
976
9
970

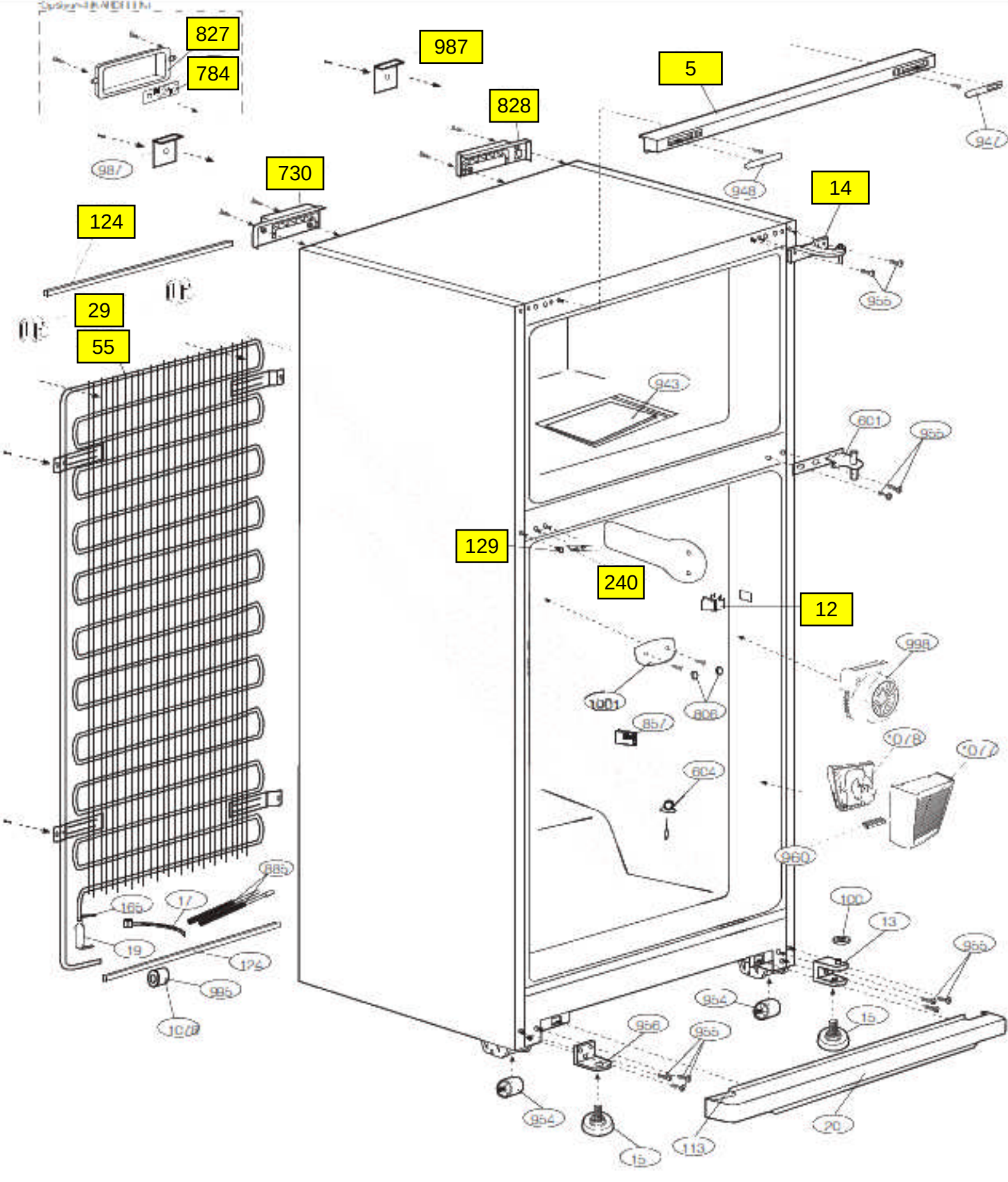
827
784
987
828
5
947
948
14
955
730
124
29
55
943
601
955
129
240
12
998
1001
806
857
078
077
604
960
885
165
17
19
174
995
100
13
955
954
15
956
955
954
15
113
20

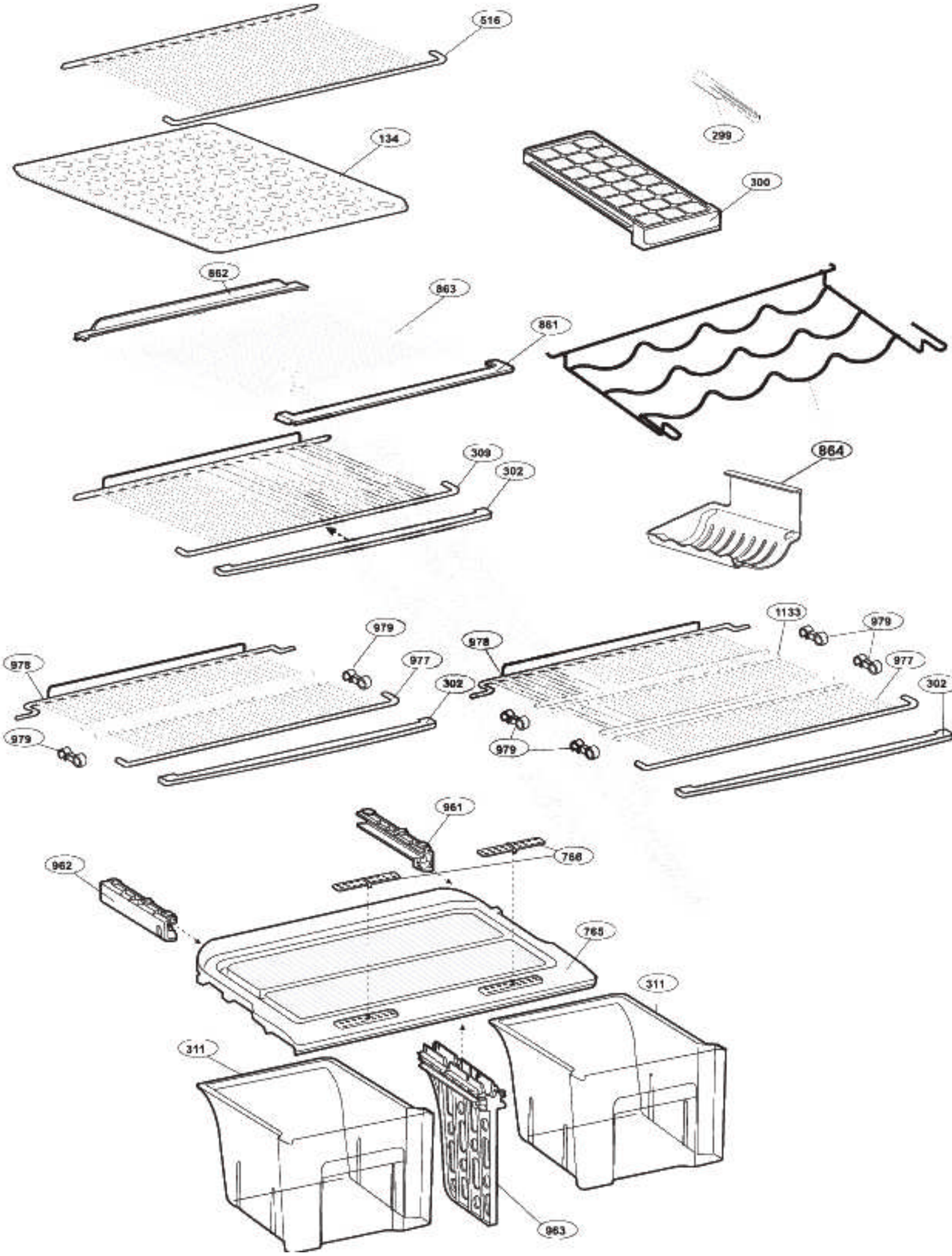
516
134
299
300
862
863
861
309
302
864
979
978
977
302
979
1133
979
978
977
302
979
961
766
962
765
311
311
963

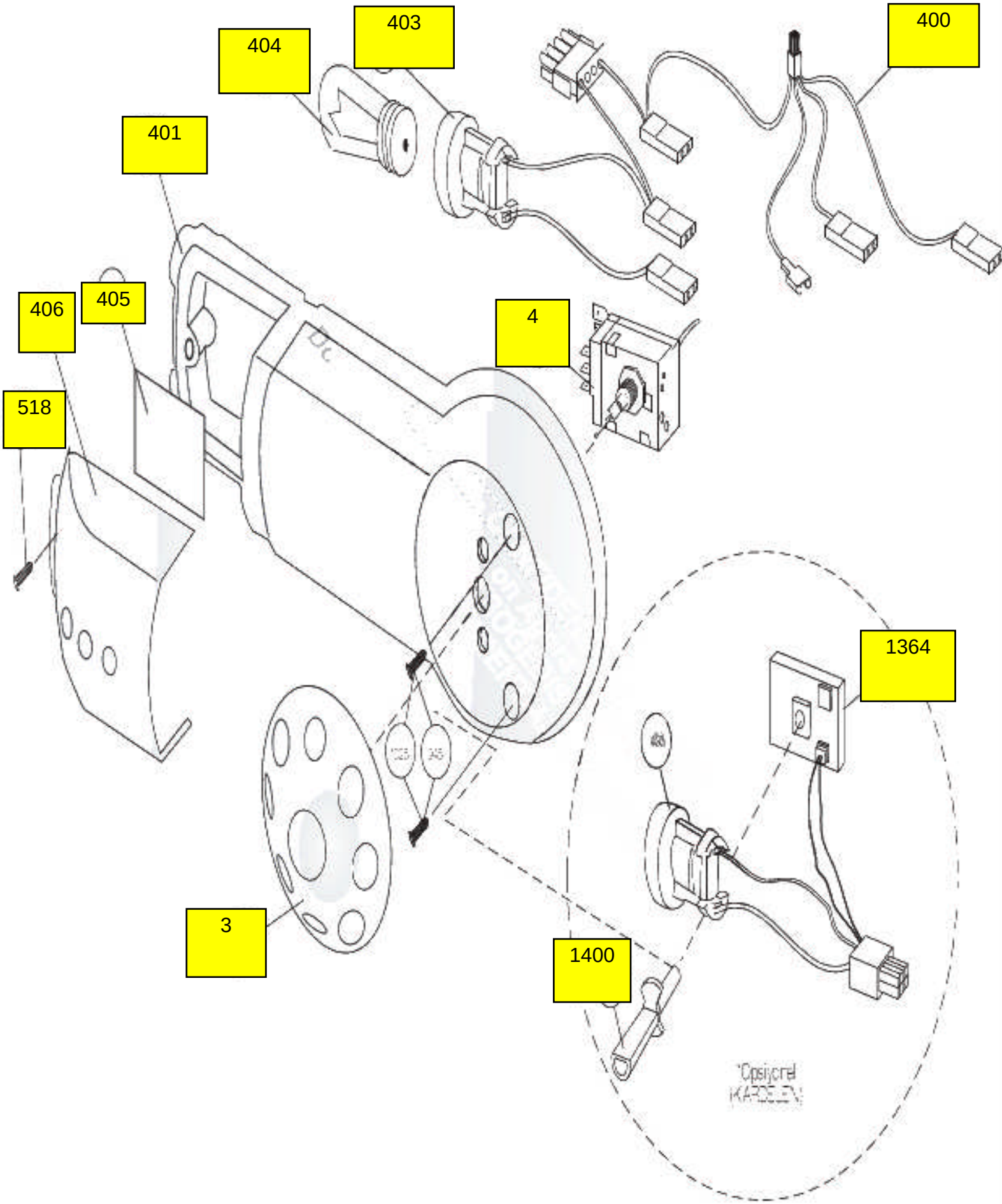
403
404
400
401
406
405
4
518
1364
3
1400
*Opsiyonel
KARDELEN

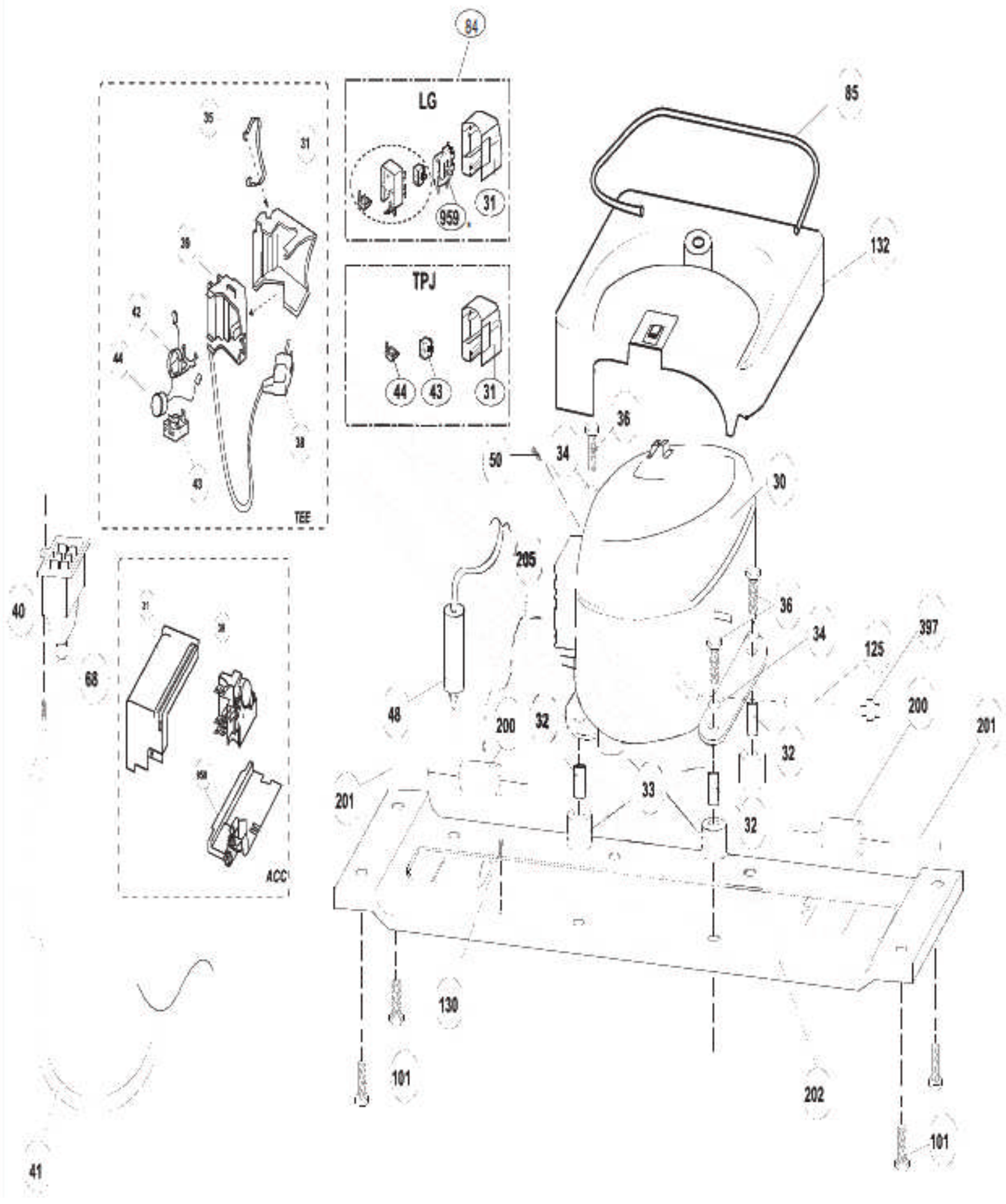

84
LG
959
31
TPJ
44
43
31
85
132
35
31
39
42
44
38
43
TEE
36
50
34
30
205
36
34
397
125
200
201
40
68
31
38
ACC
48
200
32
32
201
33
32
130
101
202
101
41