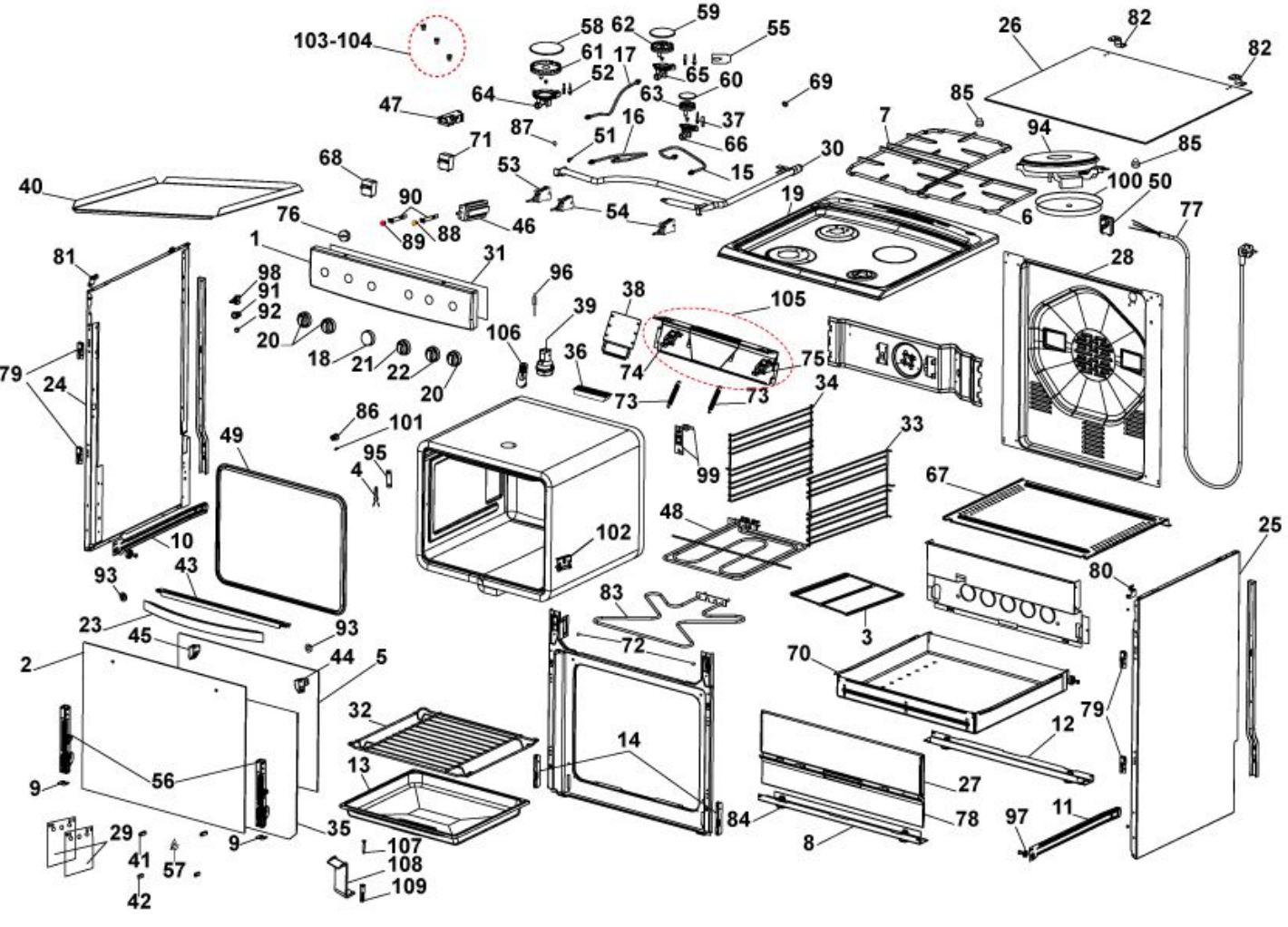
103-104
58
62
59
55
26
82
82
61
17
52
65
60
69
64
63
47
16
37
85
7
94
87
51
66
85
71
68
53
15
30
100
50
40
90
19
6
77
76
46
54
89
88
1
31
28
81
98
91
92
96
38
105
39
20
106
36
75
18
21
22
74
79
24
20
73
73
34
86
101
33
49
95
4
99
67
48
102
25
10
80
93
43
83
23
93
3
45
72
2
44
5
70
79
32
12
14
13
56
27
9
84
78
97
11
29
35
9
107
8
41
57
108
42
109