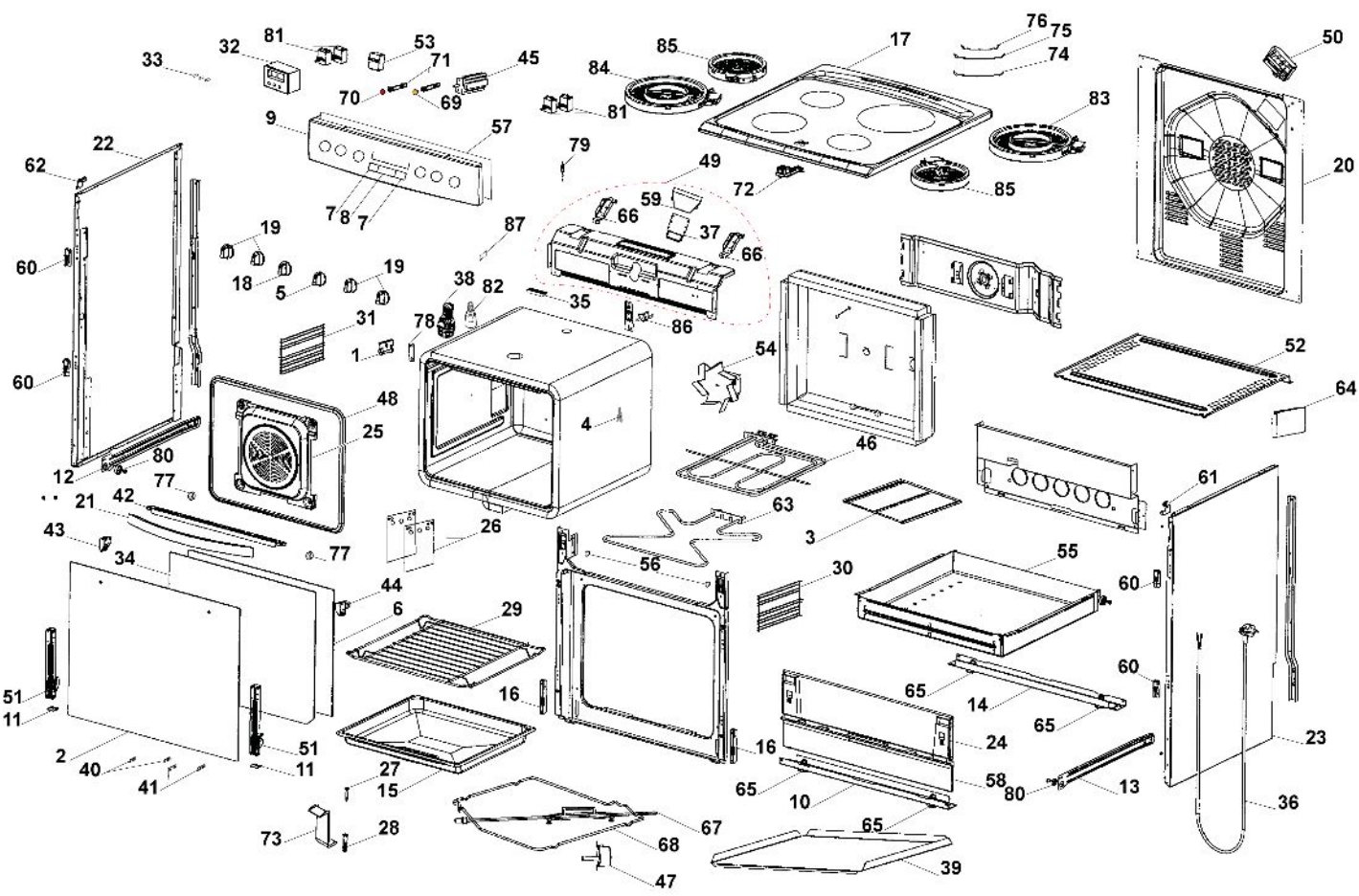
33
32
81
53
71
45
70
69
81
85
84
17
76
75
74
50
83
9
57
79
49
72
85
20
22
62
7
8
7
59
66
37
66
19
87
60
18
5
19
38
82
35
86
31
78
1
54
52
64
60
48
25
4
46
12
80
77
21
42
43
34
77
26
63
3
61
56
30
55
60
44
6
29
51
11
16
65
14
65
60
2
40
41
51
11
27
15
16
24
58
80
13
23
36
65
10
73
28
67
68
65
39
47