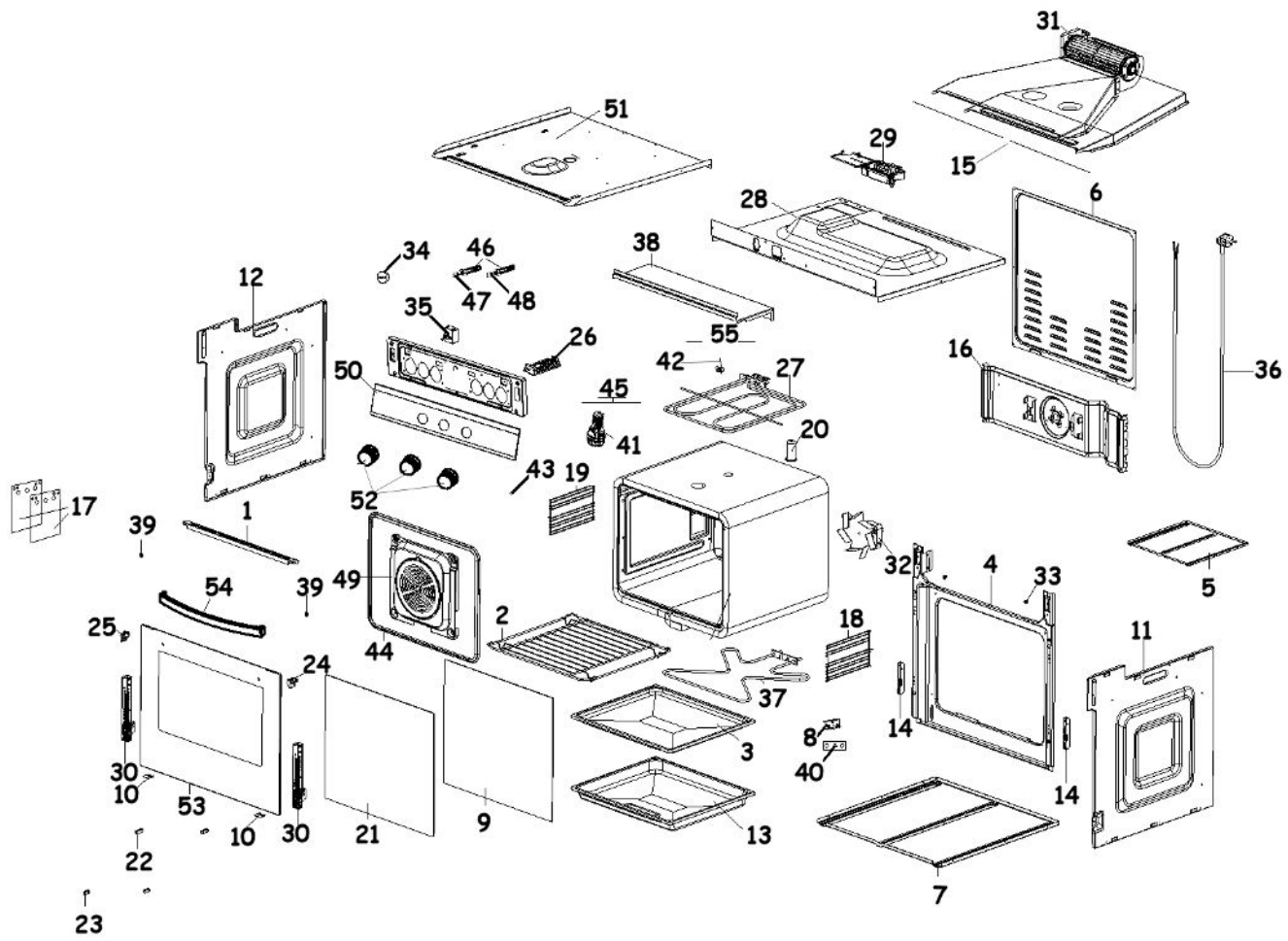
31
51
29
15
28
6
34
46
38
12
47
48
35
26
55
16
36
50
42
27
45
41
20
43
19
17
52
1
39
32
4
33
5
54
39
49
2
18
11
25
44
24
37
14
3
8
40
30
10
53
10
30
21
9
13
14
22
7
23