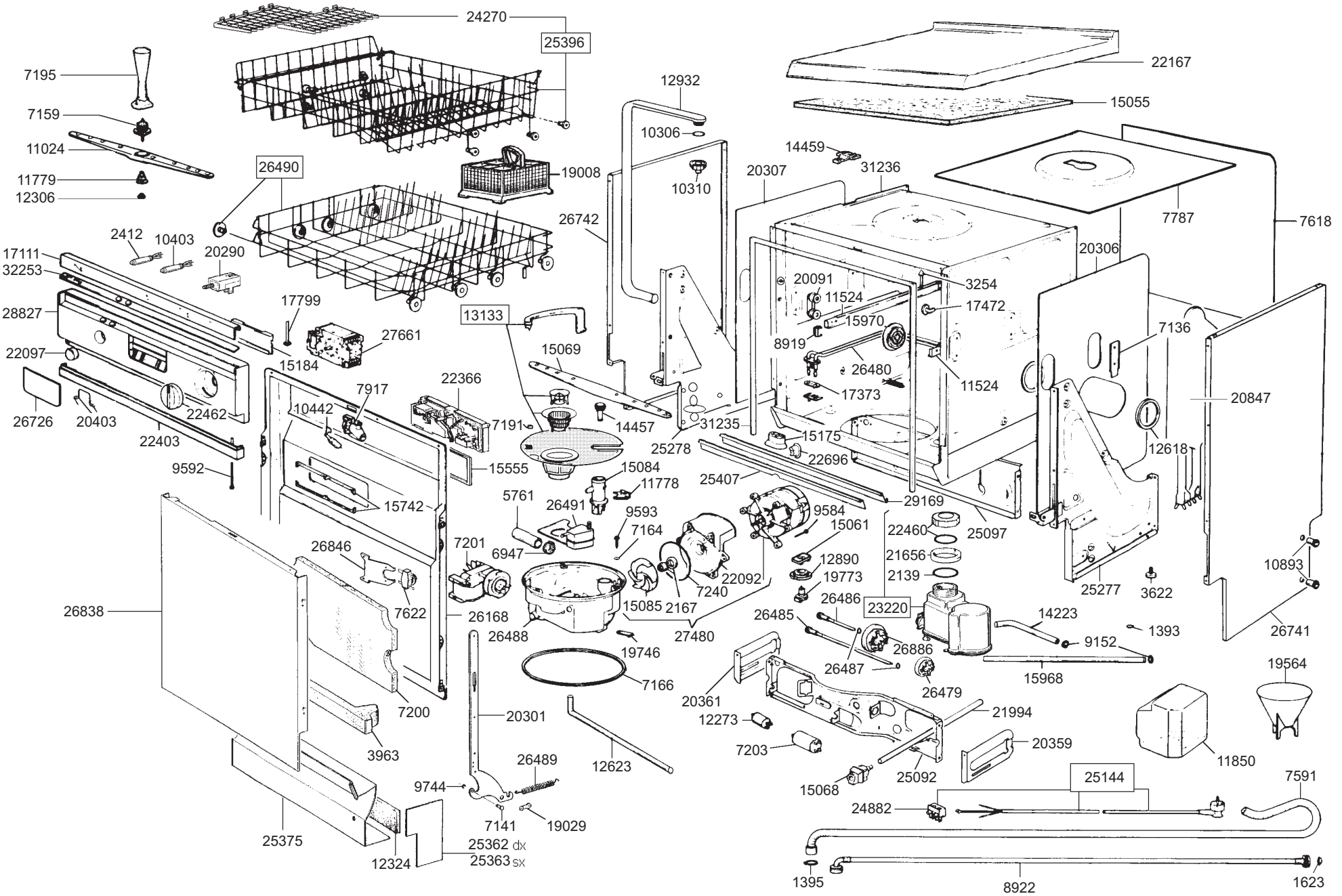
24270
25396
22167
15055
7195
7159
11024
11779
12306
12932
10306
10310
14459
31236
20307
19008
26490
26742
7787
7618
2412
10403
20290
17111
32253
20306
3254
20091
11524
17472
15970
8919
26480
11524
17799
28827
27661
13133
15069
7136
22097
15184
22366
7917
17373
20847
26726
20403
22462
10442
7191
14457
31235
15175
22403
25278
22696
12618
9592
15555
15084
11778
25407
29169
15742
5761
26491
9593
9584
7164
15061
22460
25097
26846
7201
6947
12890
21656
10893
22092
19773
2139
7240
25277
3622
26838
7622
26168
15085
2167
26486
23220
14223
26488
27480
26485
1393
26741
19746
26886
9152
26487
15968
19564
7166
26479
20361
21994
7200
20301
12273
20359
3963
26489
12623
7203
11850
9744
25092
25144
15068
7591
24882
7141
19029
25375
25362 dx
25363 sx
12324
1395
8922
1623