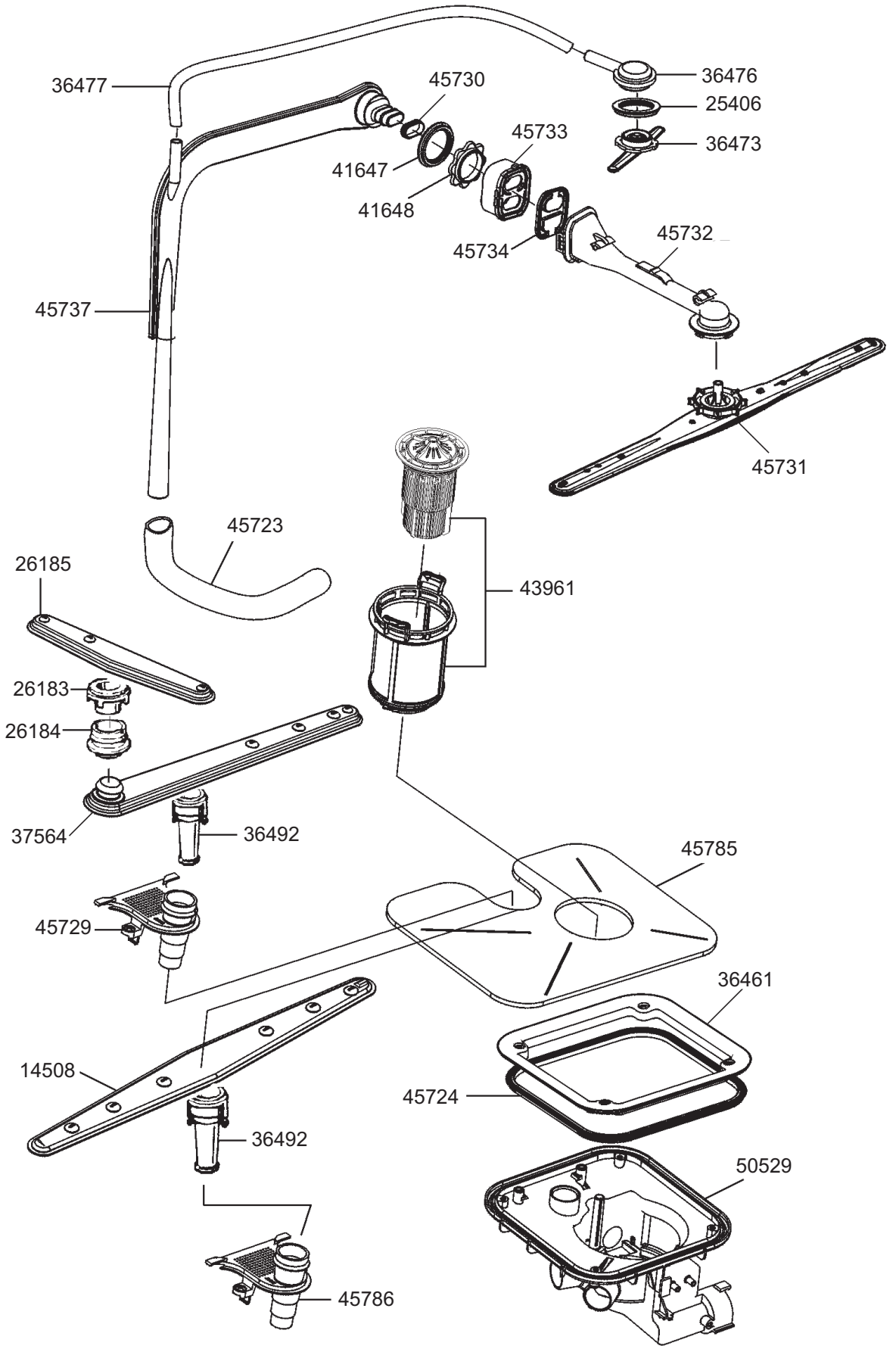
36477
45730
36476
25406
45733
36473
41647
41648
45734
45732
45737
45731
45723
26185
43961
26183
26184
37564
36492
45785
45729
36461
14508
45724
36492
50529
45786

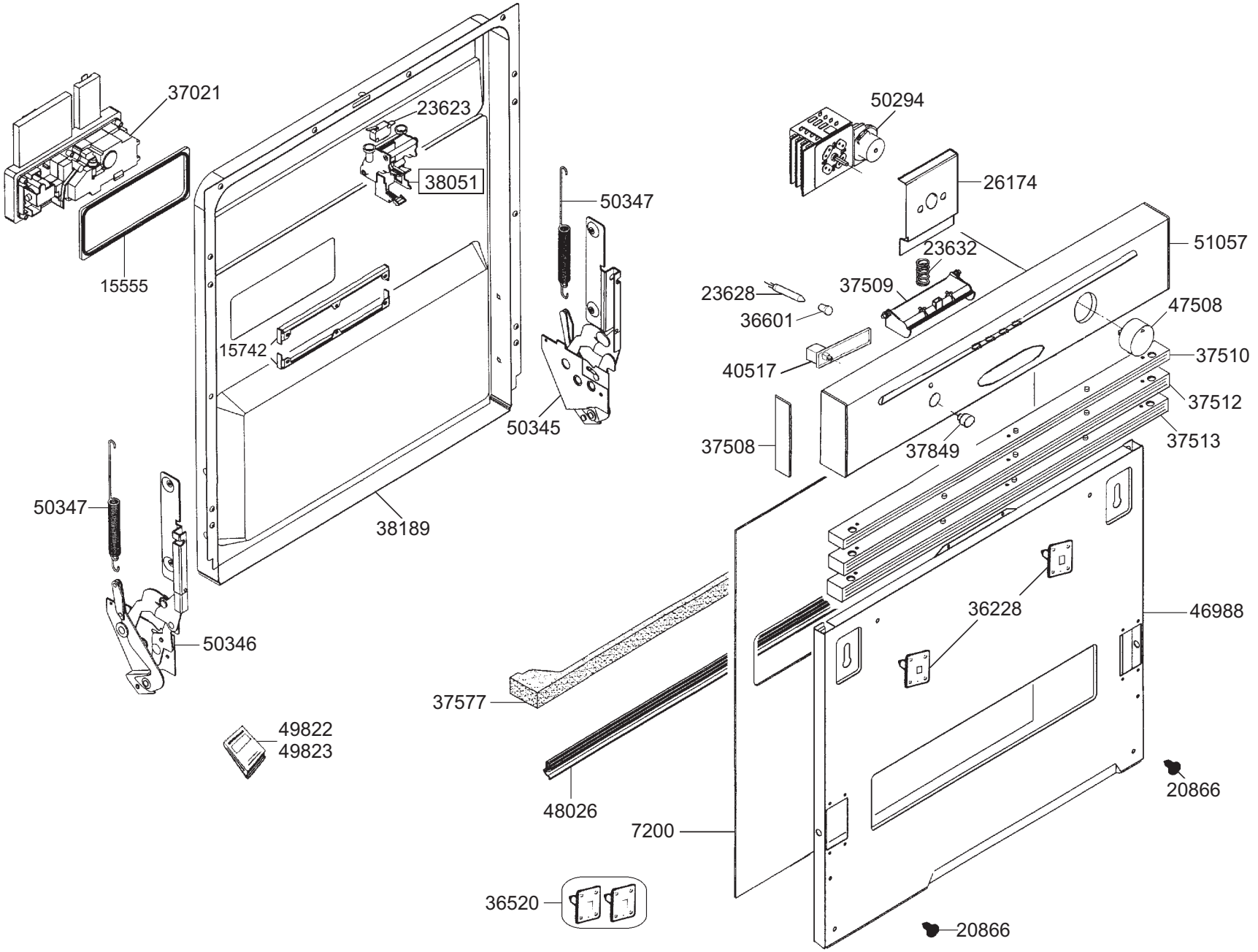
37021
23623
38051
15555
15742
50347
50345
38189
50347
50346
49822
49823
50294
26174
51057
23632
37509
23628
36601
47508
40517
37510
37512
37508
37849
37513
36228
46988
37577
48026
7200
20866
36520
20866

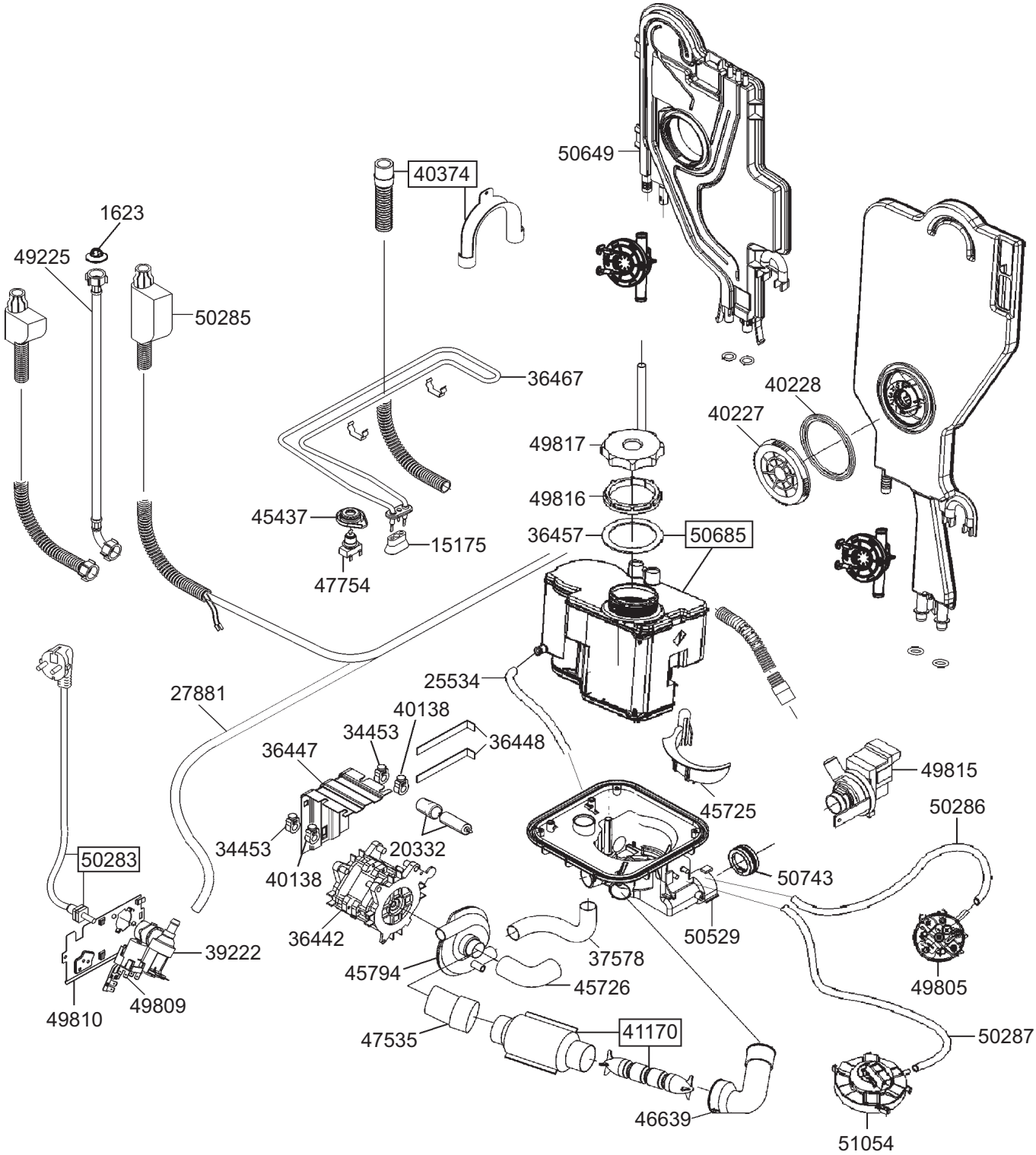
50649
40374
1623
49225
50285
36467
40228
40227
49817
49816
45437
15175
36457
50685
47754
25534
27881
40138
34453
36448
36447
49815
45725
50286
34453
20332
50743
40138
50283
36442
50529
39222
37578
45794
45726
49805
49810
49809
41170
50287
47535
46639
51054

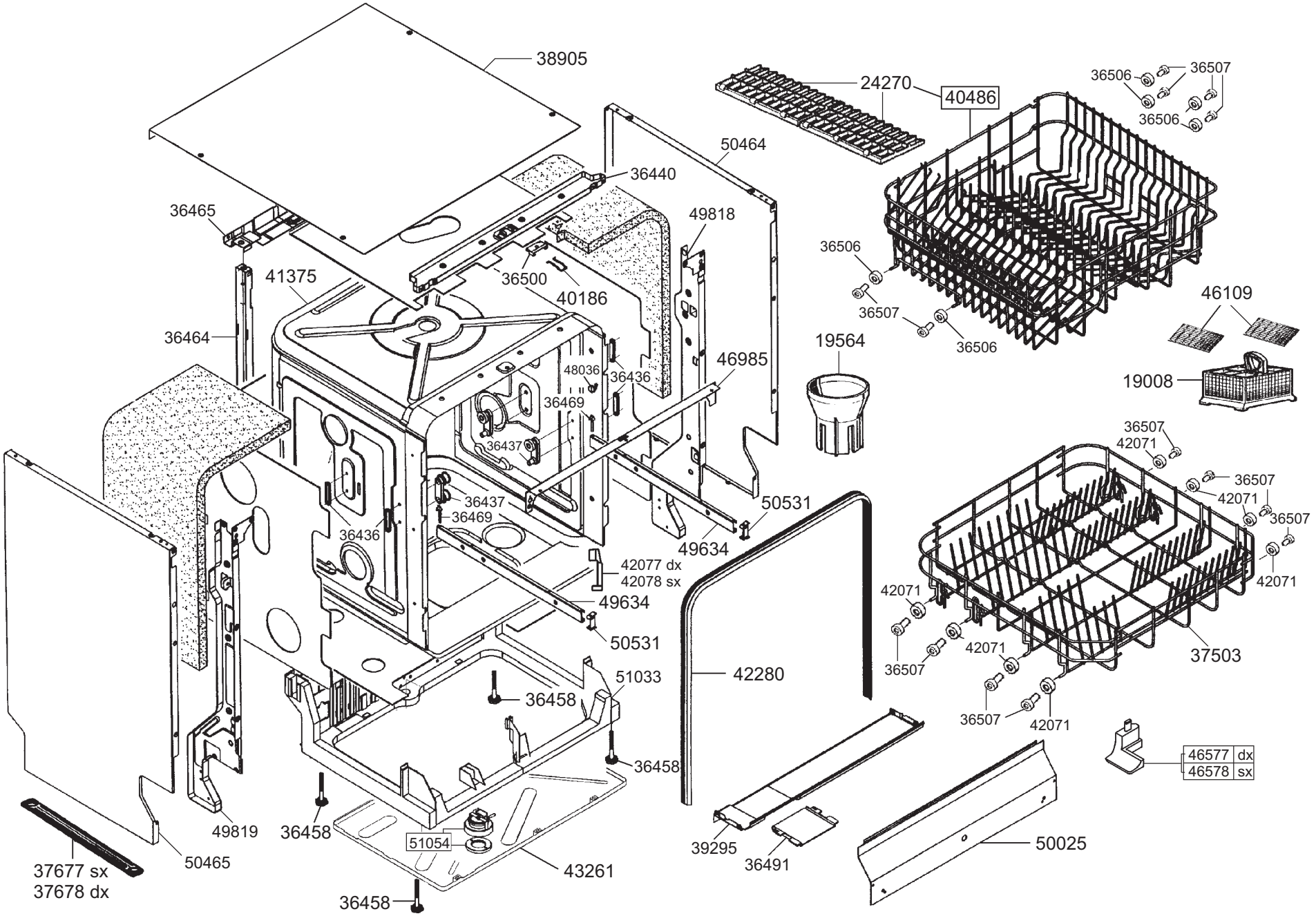
38905
24270
40486
36506
36507
36506
50464
36440
36465
49818
36506
41375
36500
40186
36507
36506
46109
36464
19564
46985
48036
36436
19008
36469
36437
36507
42071
36507
42071
36507
36437
36469
50531
36436
49634
42077 dx
42078 sx
42071
42071
49634
50531
42071
36507
42071
37503
42280
51033
36458
36507
42071
46577 dx
46578 sx
36458
49819
36458
51054
39295
36491
50025
37677 sx
37678 dx
50465
43261
36458