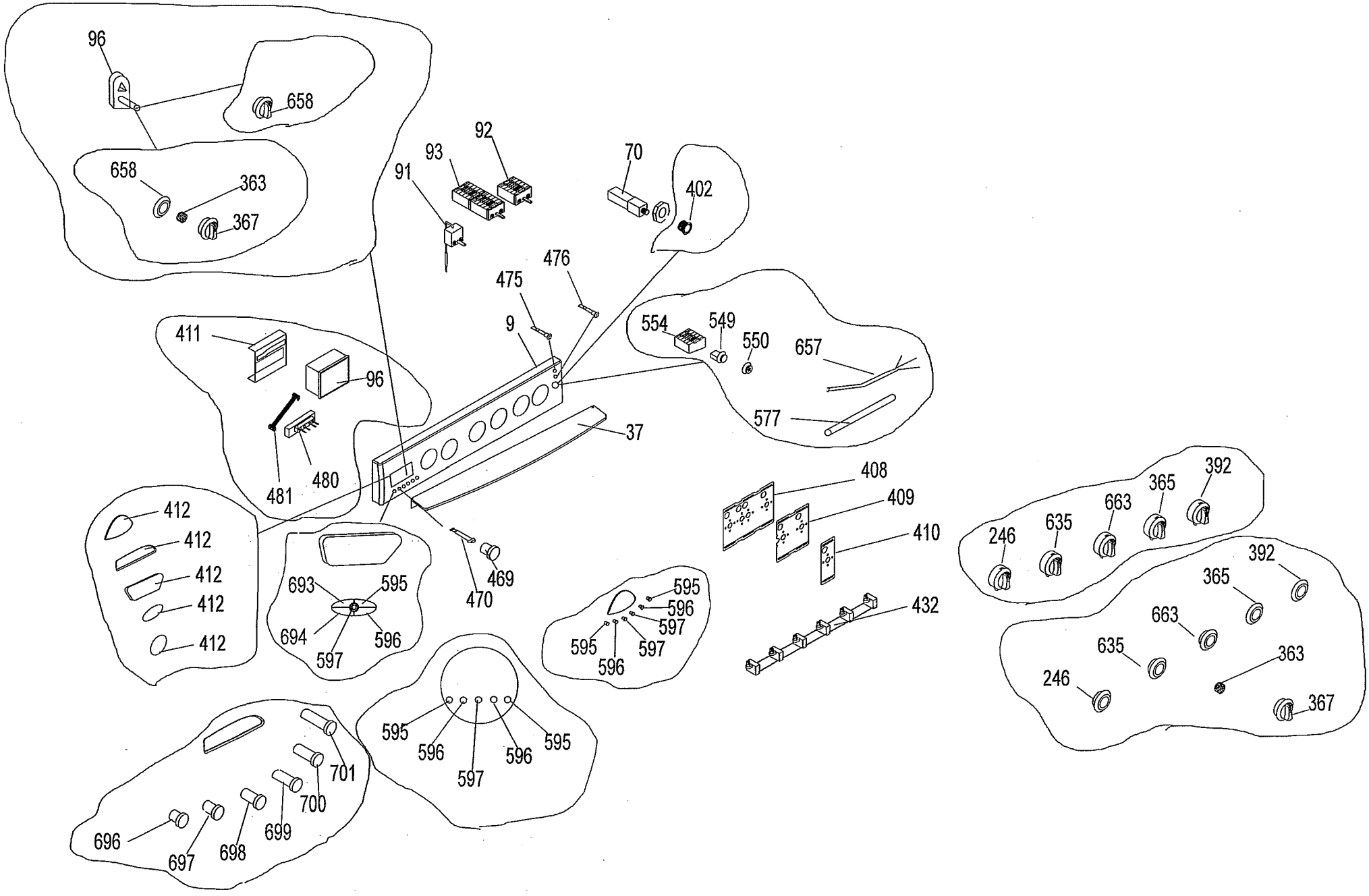
96
658
658
363
367
91
93
92
70
402
476
475
9
554
549
550
657
577
411
96
481
480
37
408
409
410
432
412
412
412
412
412
693
595
694
596
597
470
469
595
596
597
595
596
597
595
596
597
596
595
701
700
699
698
697
696
392
365
663
635
246
392
365
663
635
363
246
367

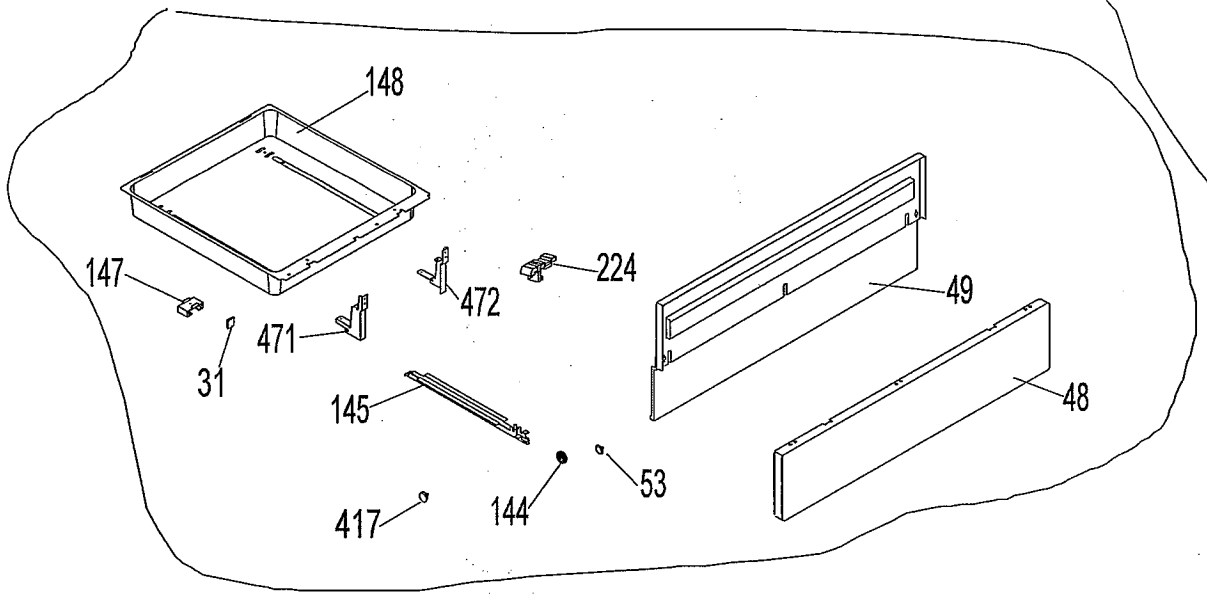
148
147
31
471
472
224
145
417
144
53
49
48

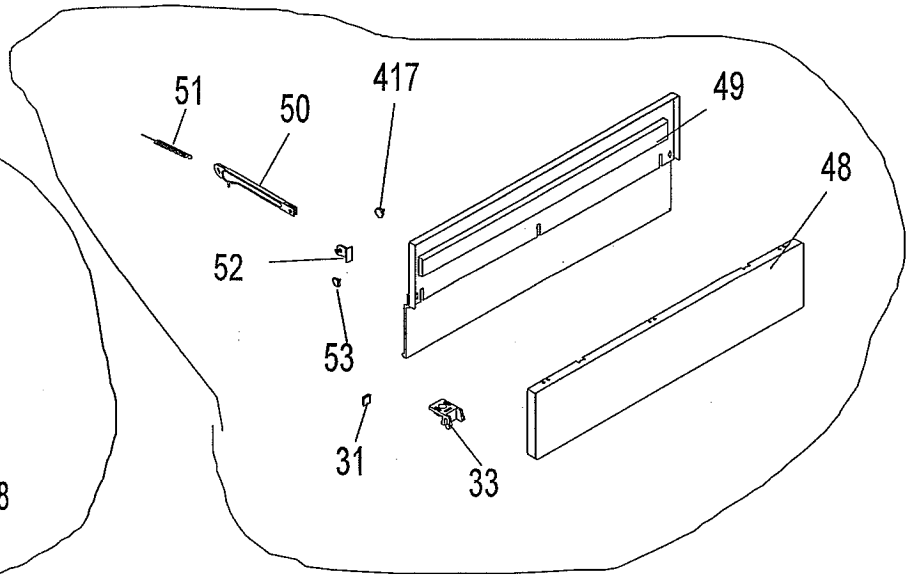
51
50
417
49
48
52
53
31
33

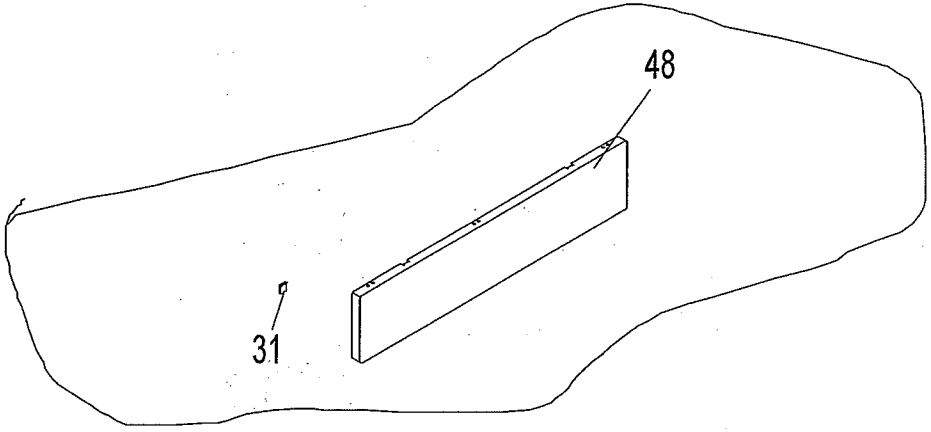
48
31

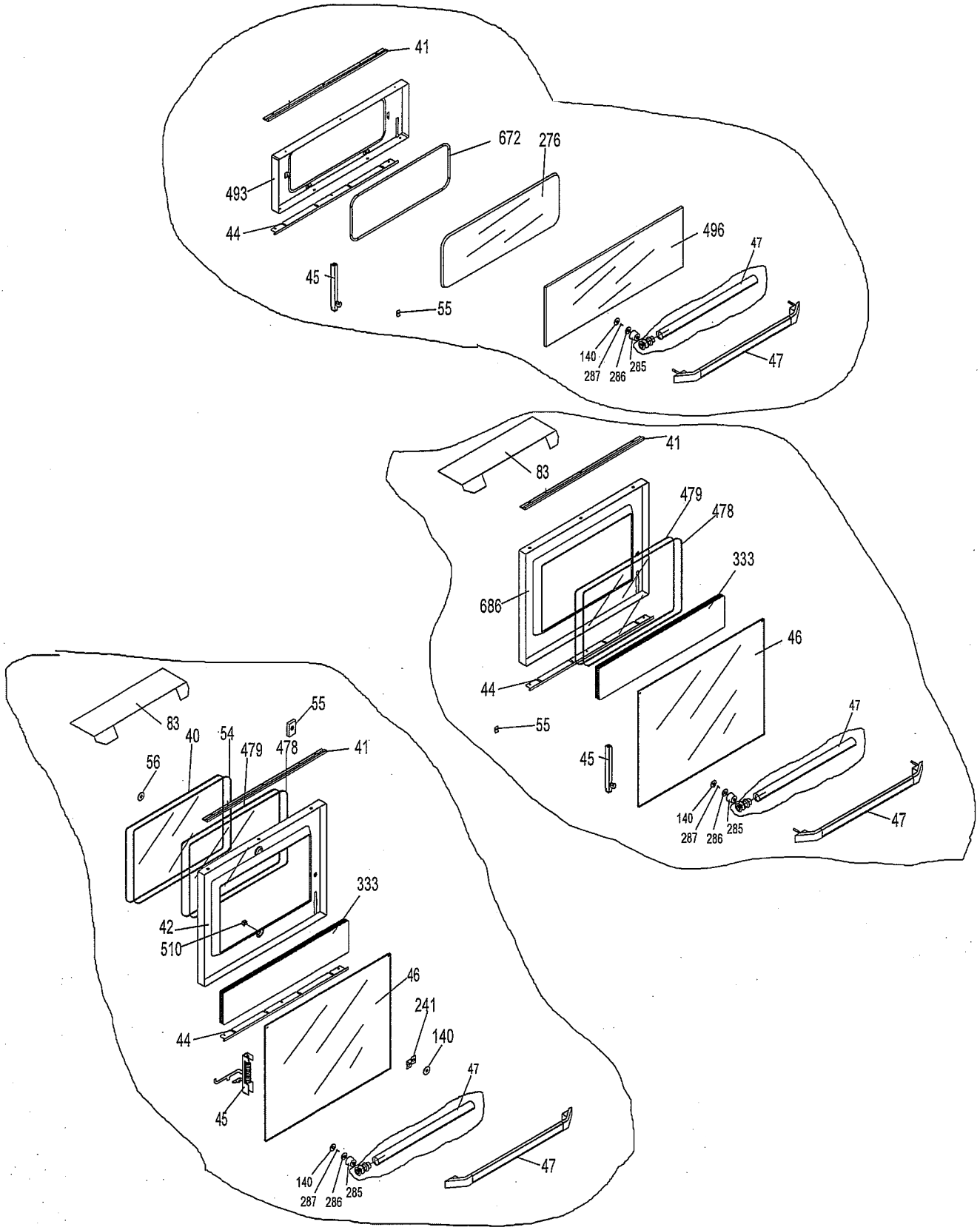
41
672
276
493
44
496
47
45
55
140
287
286
285
47
41
83
479
478
333
686
46
44
55
47
45
140
287
286
285
47
83
55
40
54
479
478
41
56
333
42
510
46
241
44
140
47
45
140
287
286
285
47

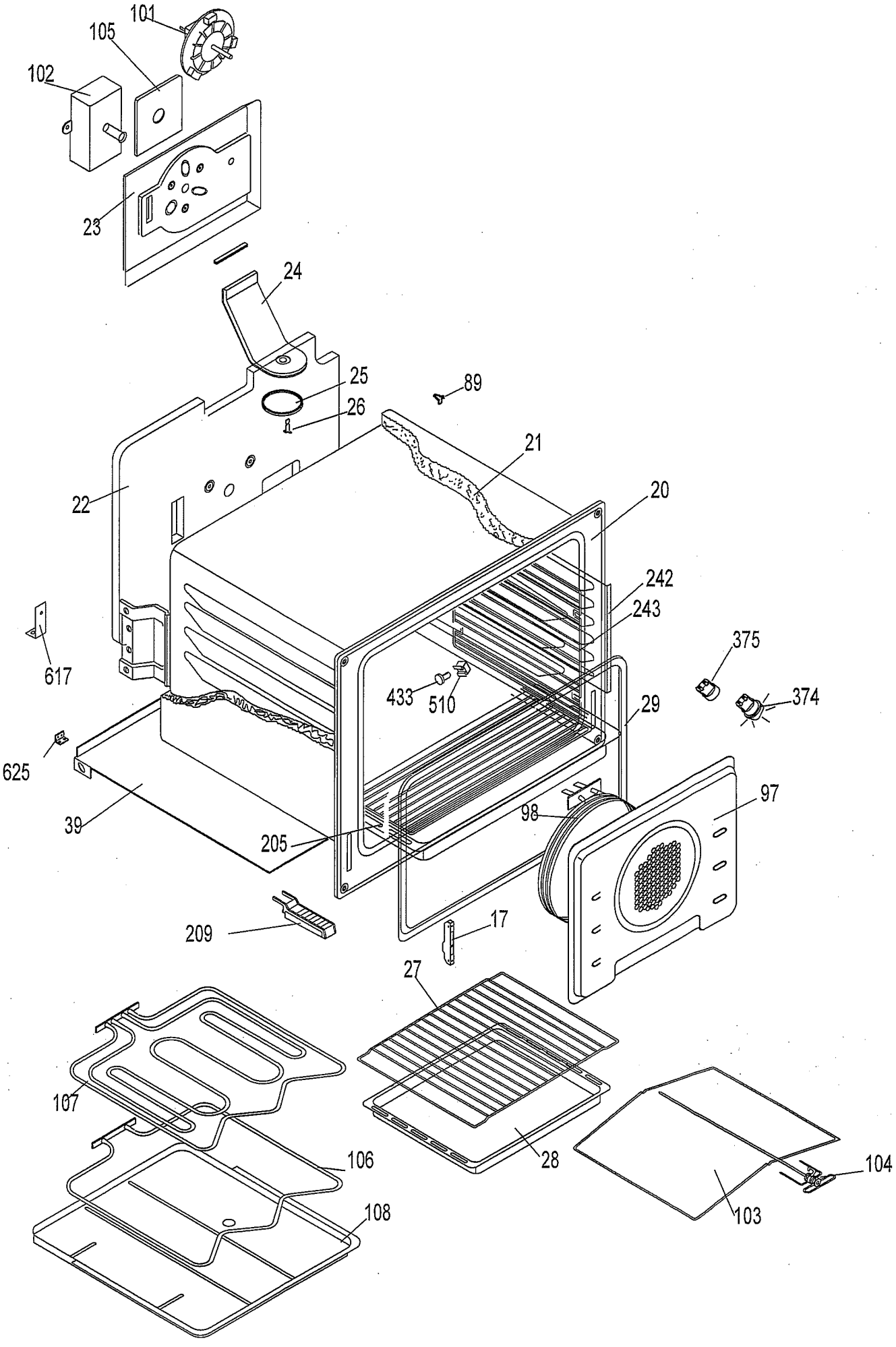
101
105
102
23
24
25
26
89
21
20
22
242
243
617
375
374
433
510
29
625
39
97
98
205
209
17
27
107
106
28
104
108
103

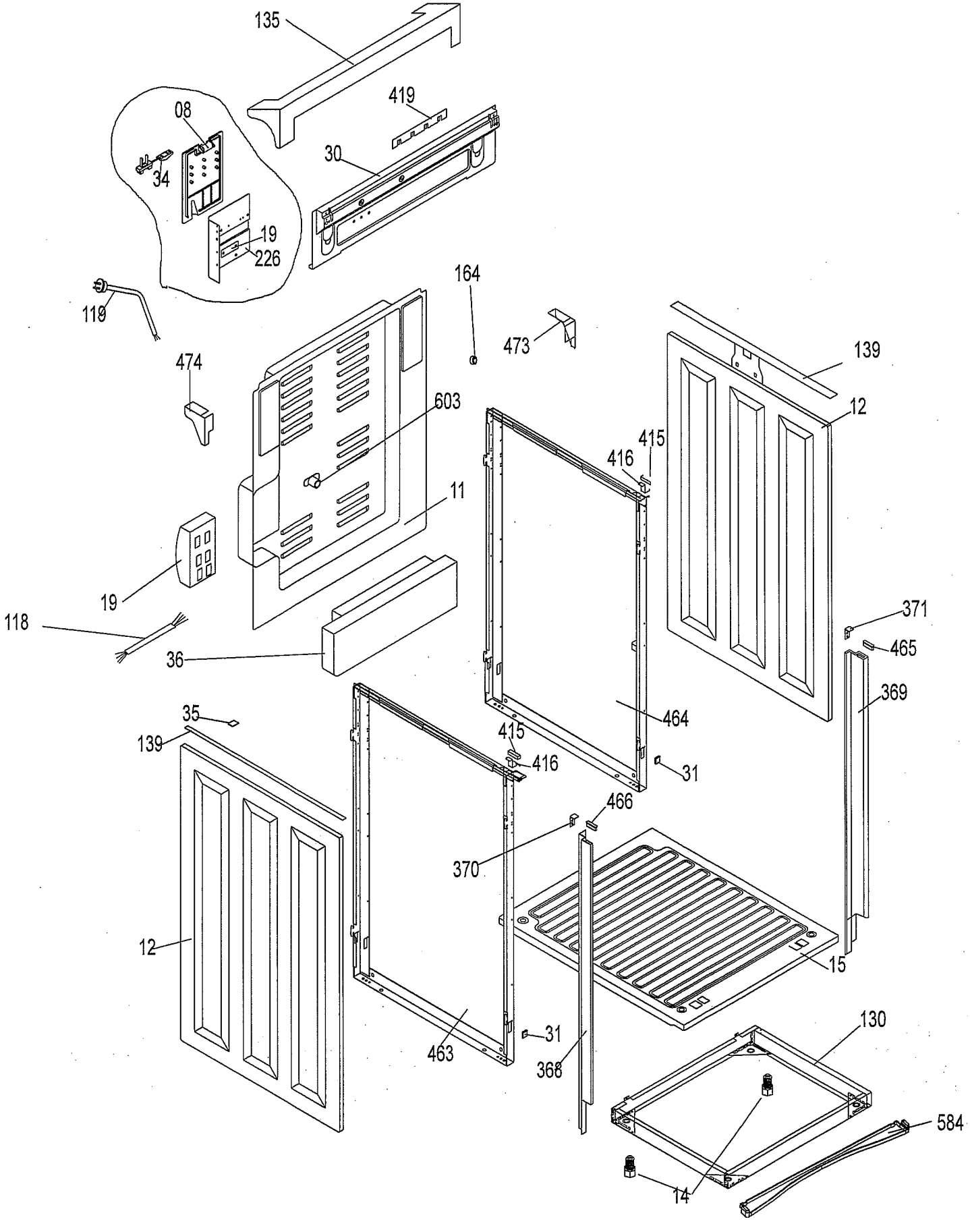
135
419
08
30
34
19
226
164
110
473
139
474
603
12
415
416
11
19
371
118
465
36
369
464
35
415
139
416
31
466
370
12
15
130
31
463
368
584
14

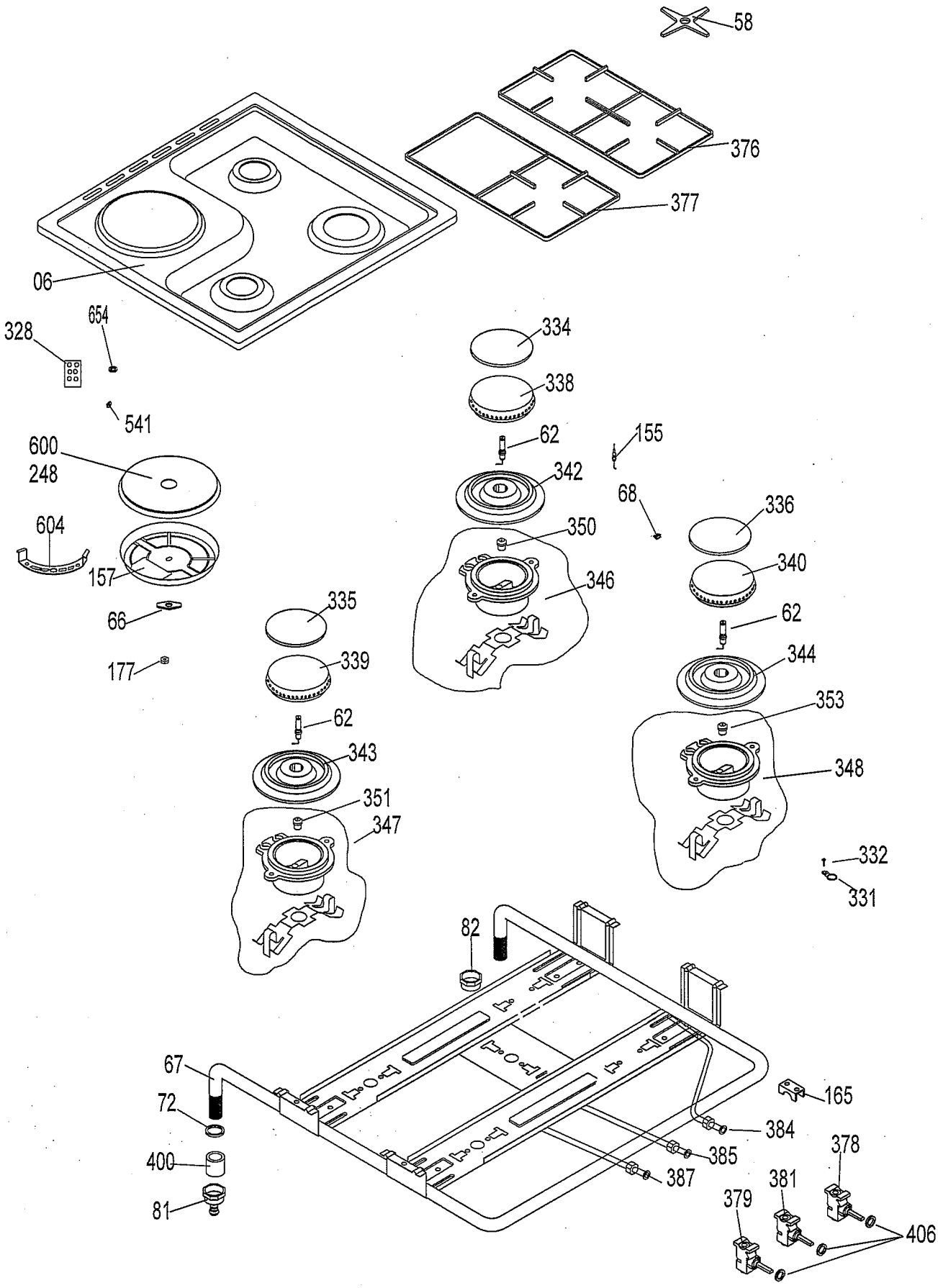
58
376
377
06
654
328
541
334
338
62
155
600
248
342
68
336
604
350
340
157
346
66
335
62
177
339
344
62
353
343
348
351
347
332
331
82
67
72
165
384
400
385
378
387
381
81
379
406