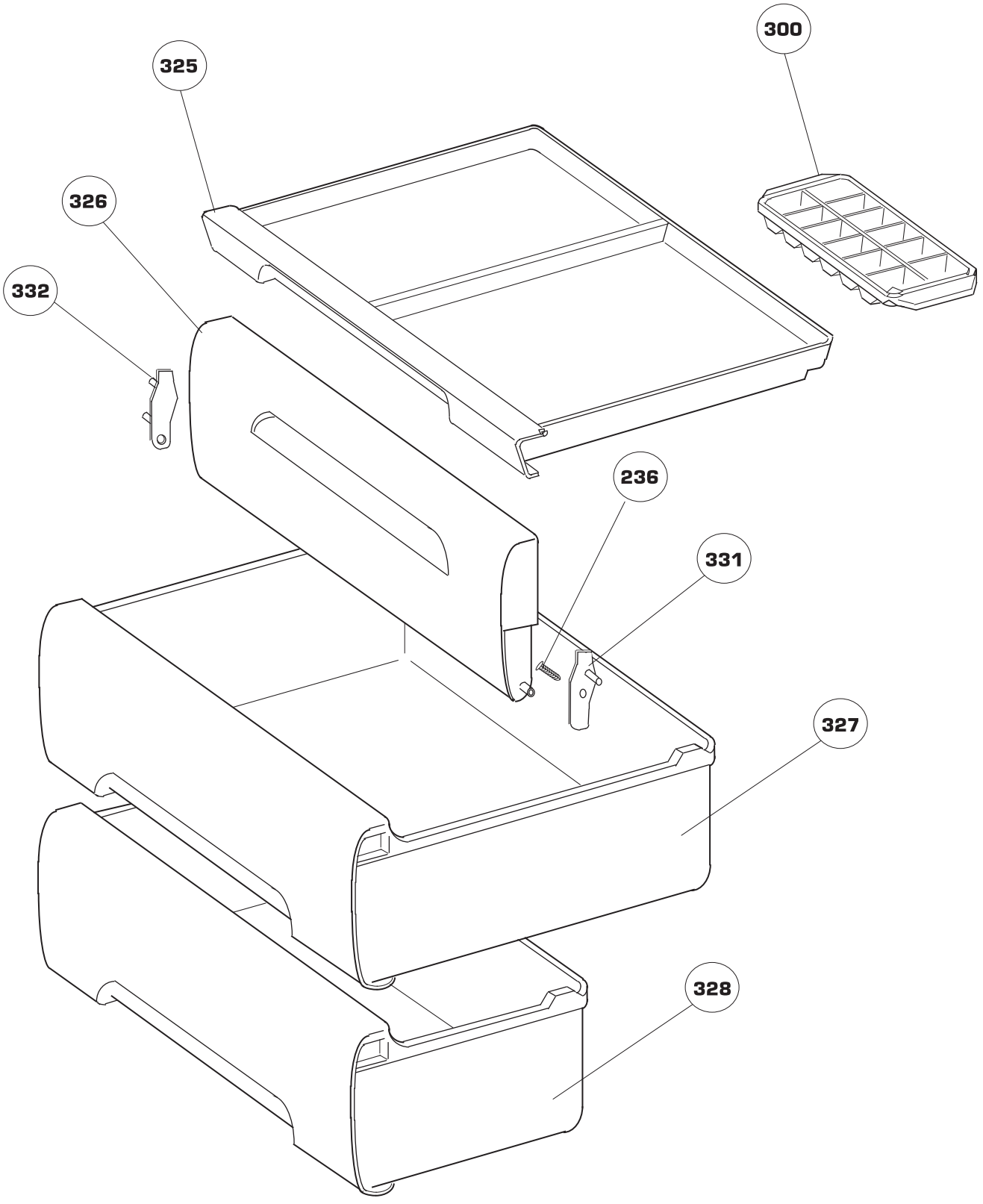
300
325
326
332
236
331
327
328

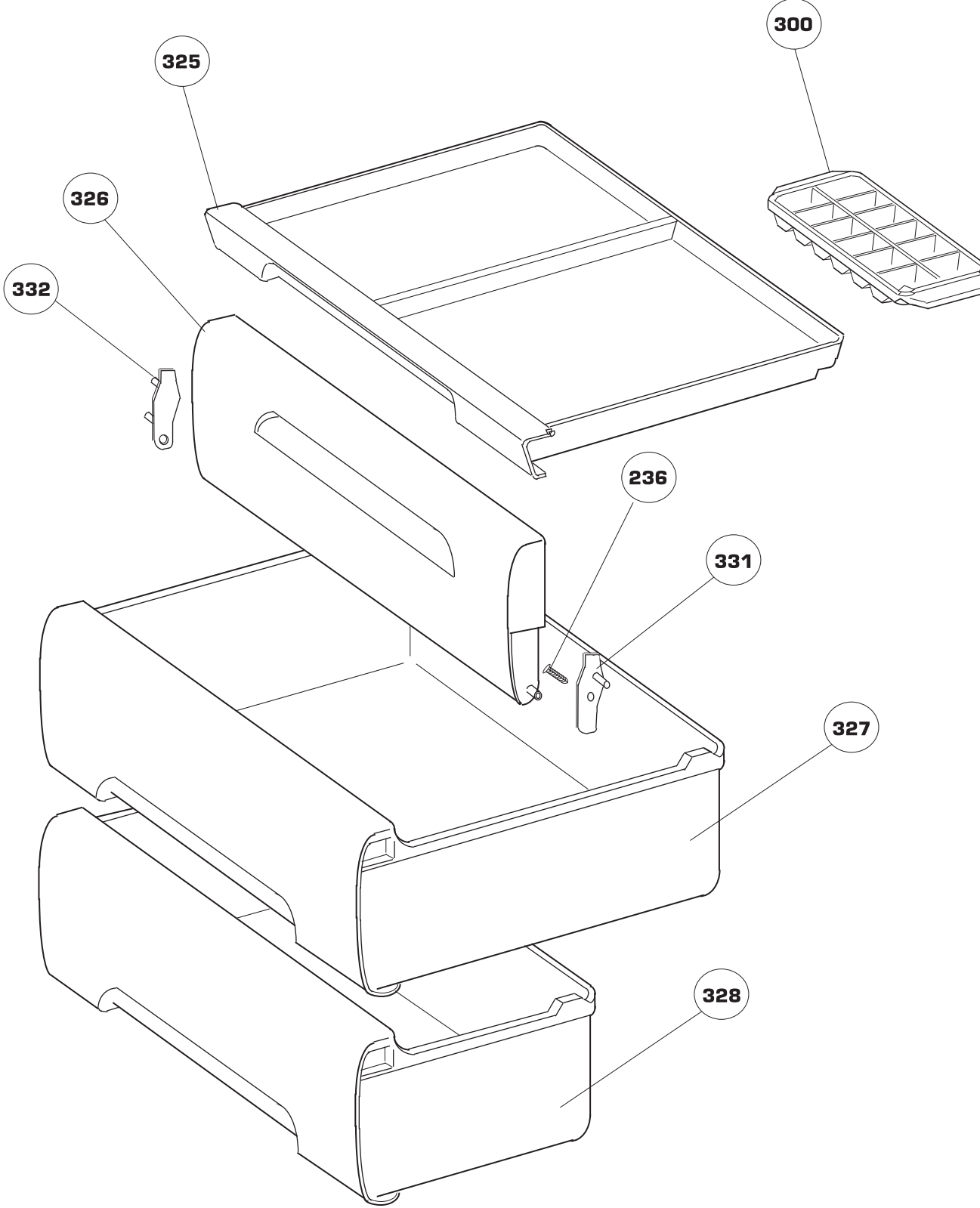
300
325
326
332
236
331
327
328

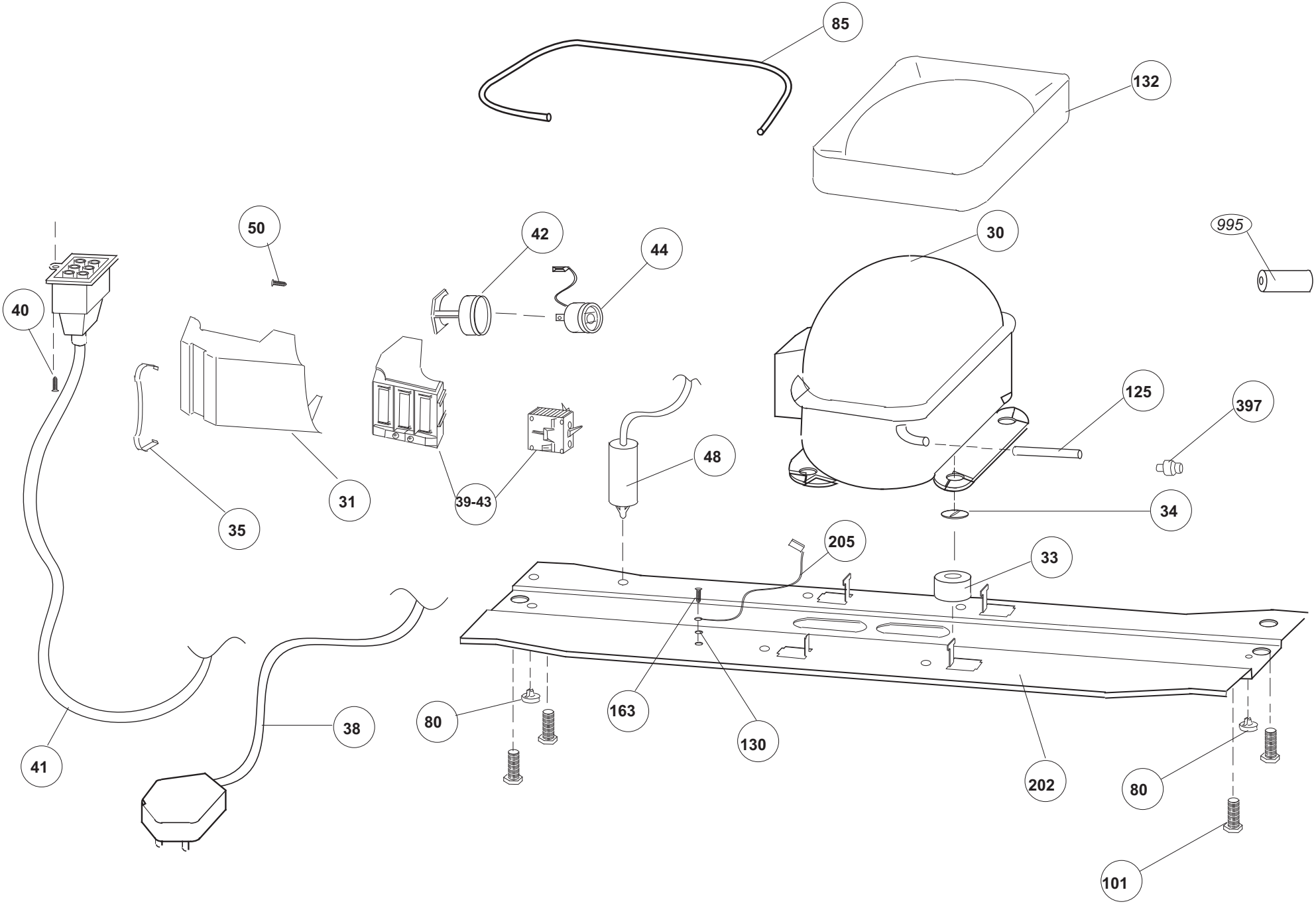
85
132
50
42
44
30
995
40
125
397
48
31
39-43
35
34
205
33
80
163
130
38
41
202
80
101

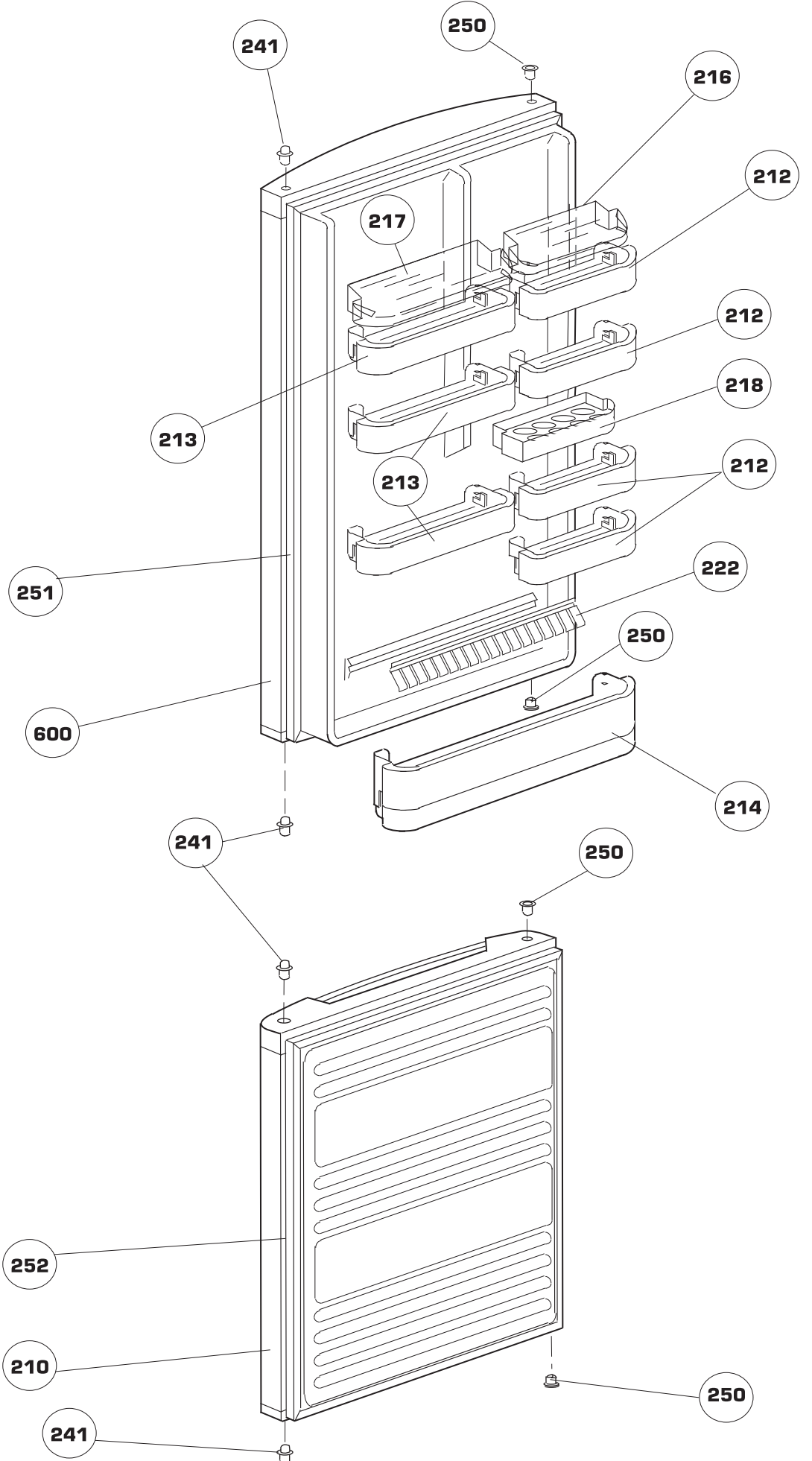
250
241
216
212
217
212
218
213
213
212
251
222
250
600
214
241
250
252
210
250
241

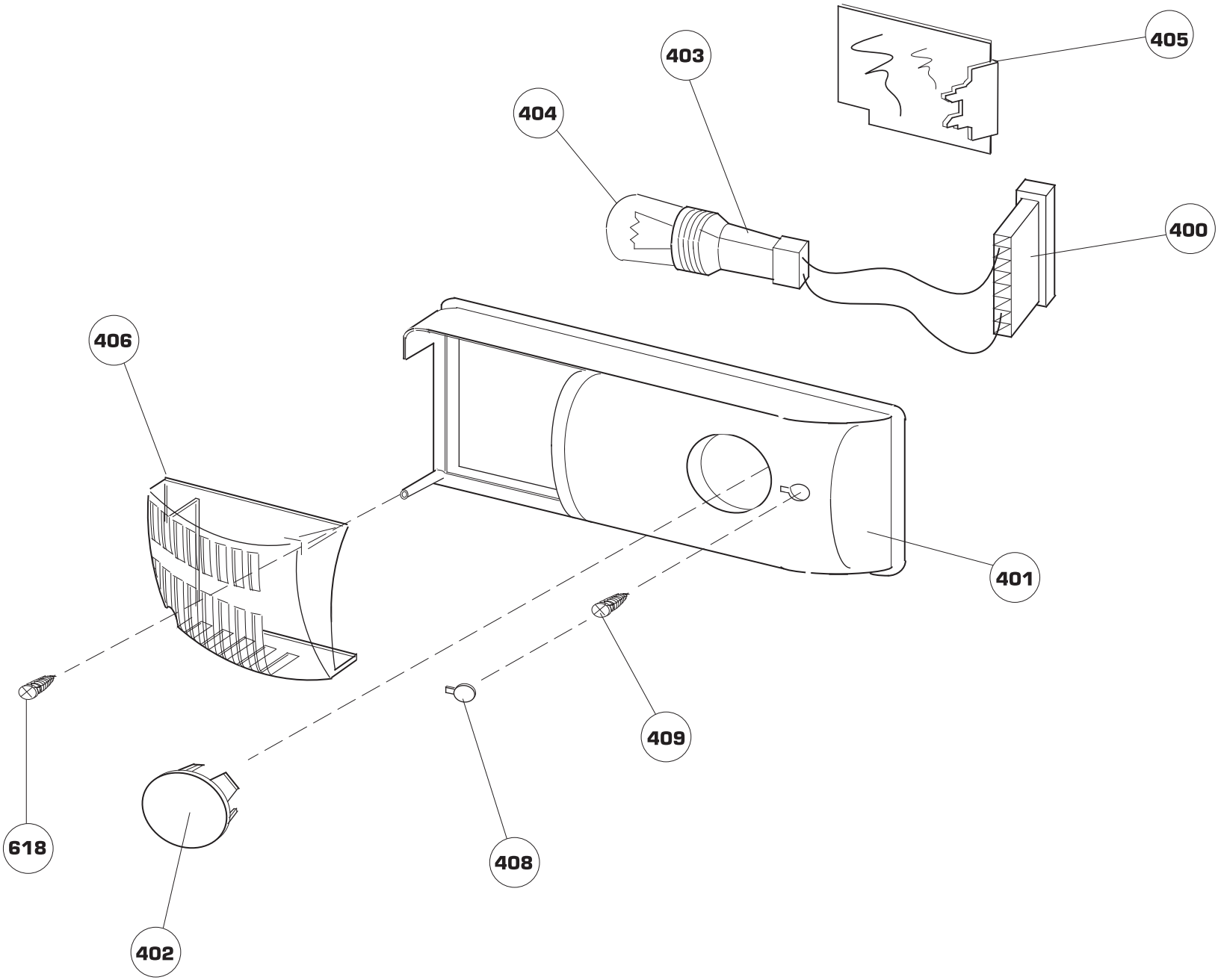
405
403
404
400
406
401
409
618
408
402

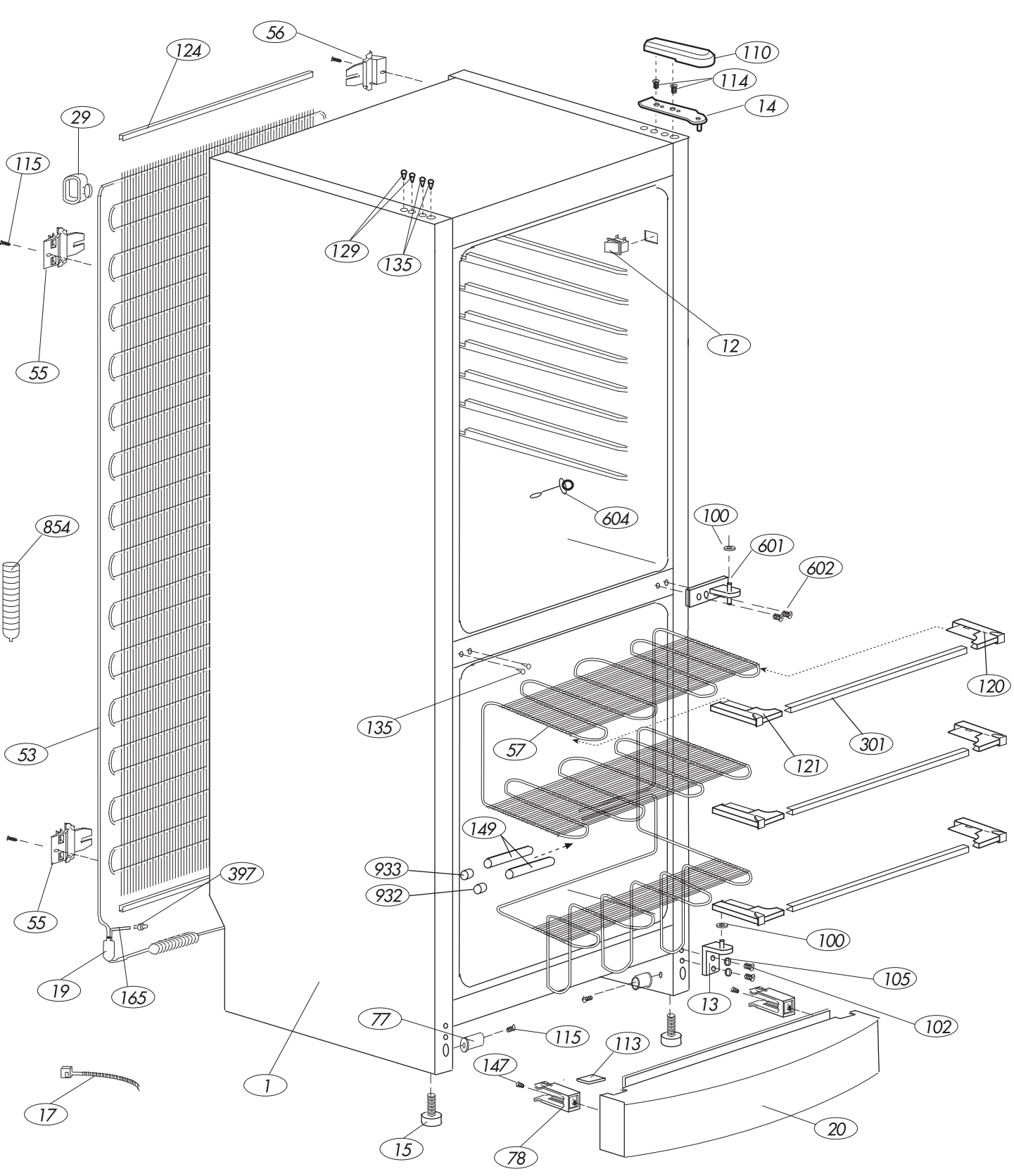
56
124
110
114
14
29
115
129
135
12
55
604
100
601
602
854
120
135
301
53
57
121
149
933
397
932
55
100
105
19
165
13
102
77
115
113
147
1
17
20
15
78