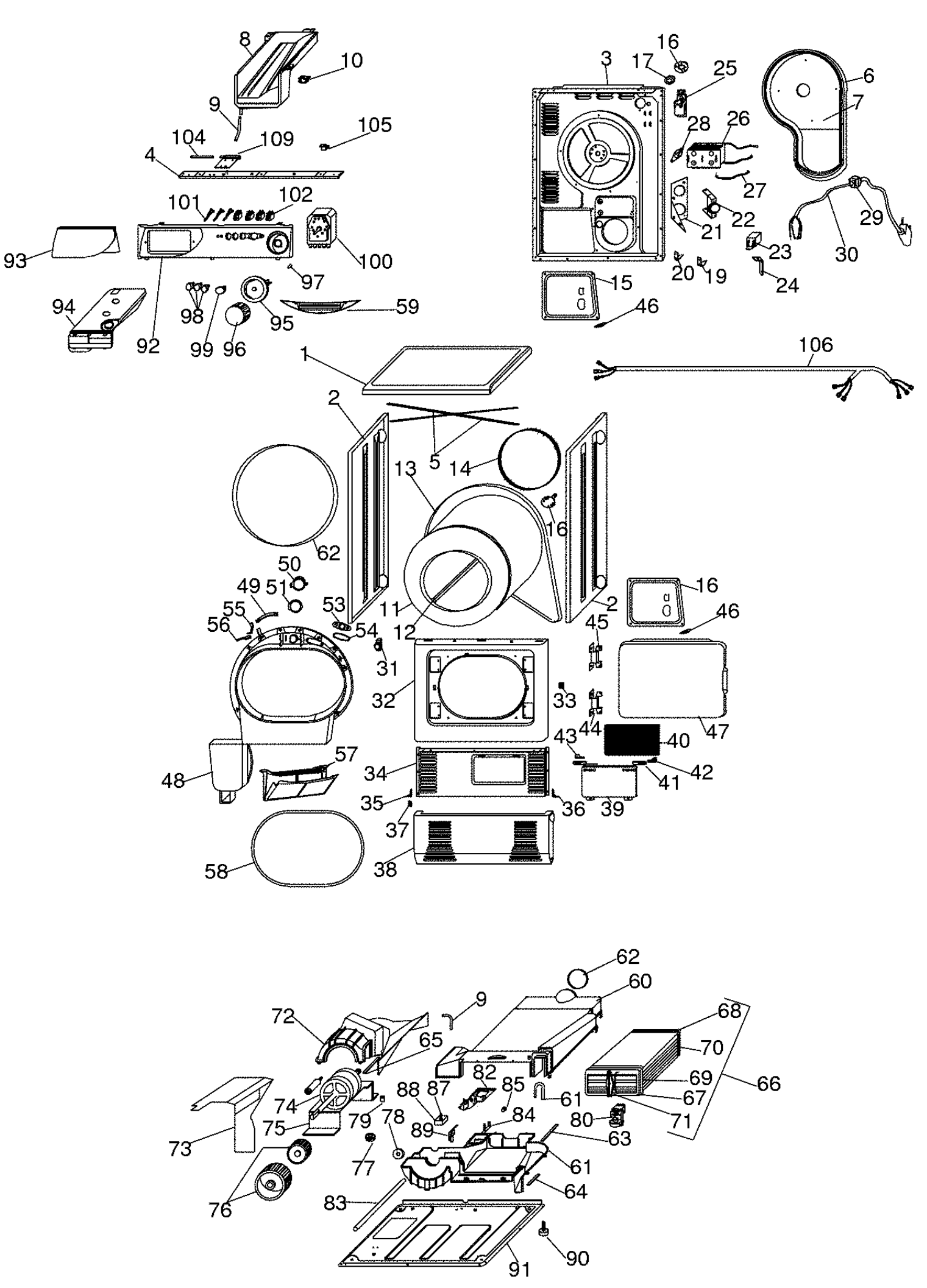
8
10
9
104
109
105
4
101
102
93
100
97
94
98
95
59
92
99
96
3
16
17
25
6
7
28
26
27
22
21
29
23
30
20
19
24
15
46
1
106
2
5
14
13
16
62
50
49
51
53
55
56
54
11
12
2
16
46
45
31
32
33
44
43
40
47
57
48
34
42
41
35
36
39
37
58
38
62
60
9
68
72
65
70
82
69
66
88
87
85
61
67
74
84
80
71
75
79
78
89
63
73
77
61
64
76
83
90
91