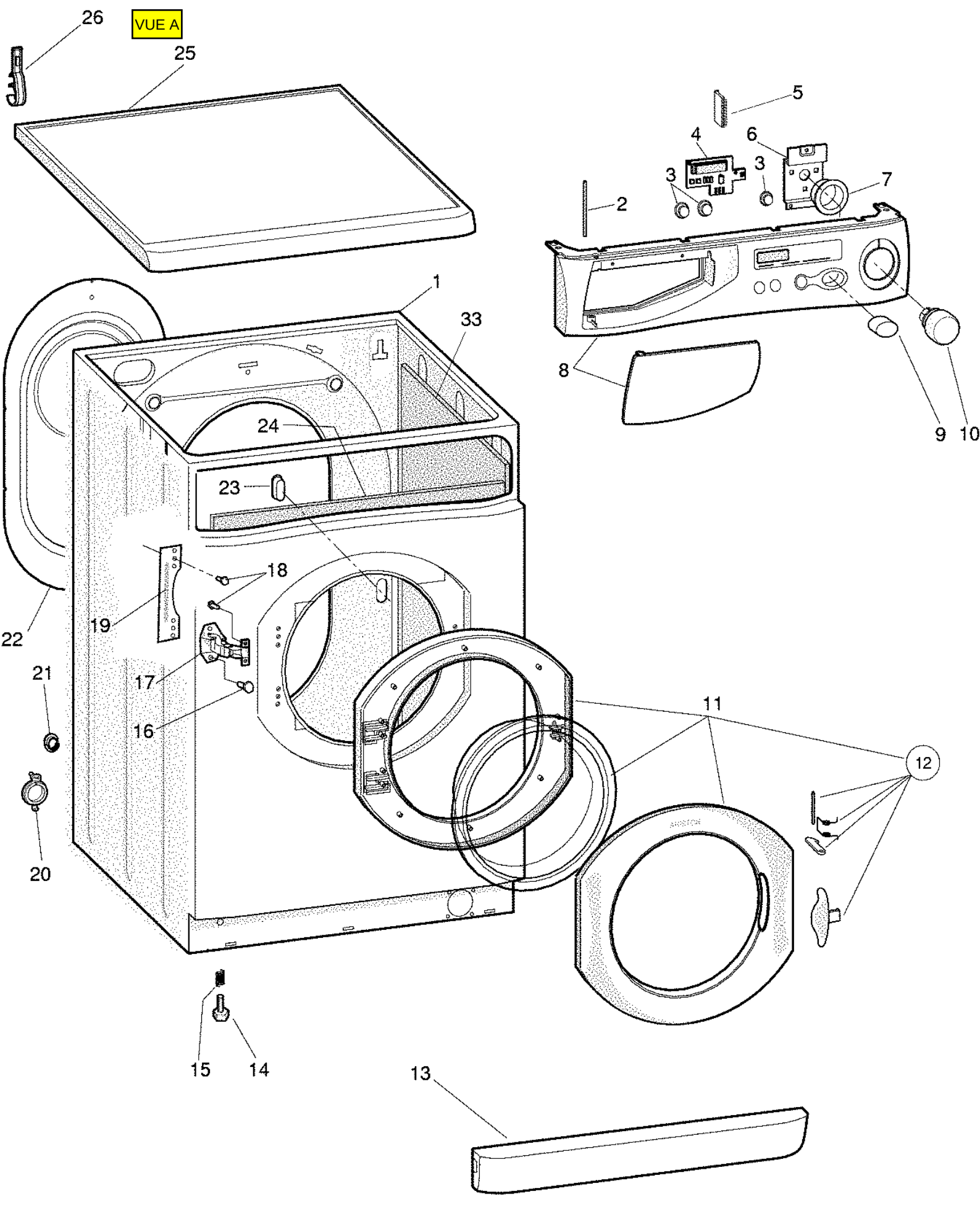
VUE A
26
25
5
4
6
3
3
7
2
1
33
8
9
10
24
23
18
19
22
17
21
16
11
12
20
15
14
13

VUE B

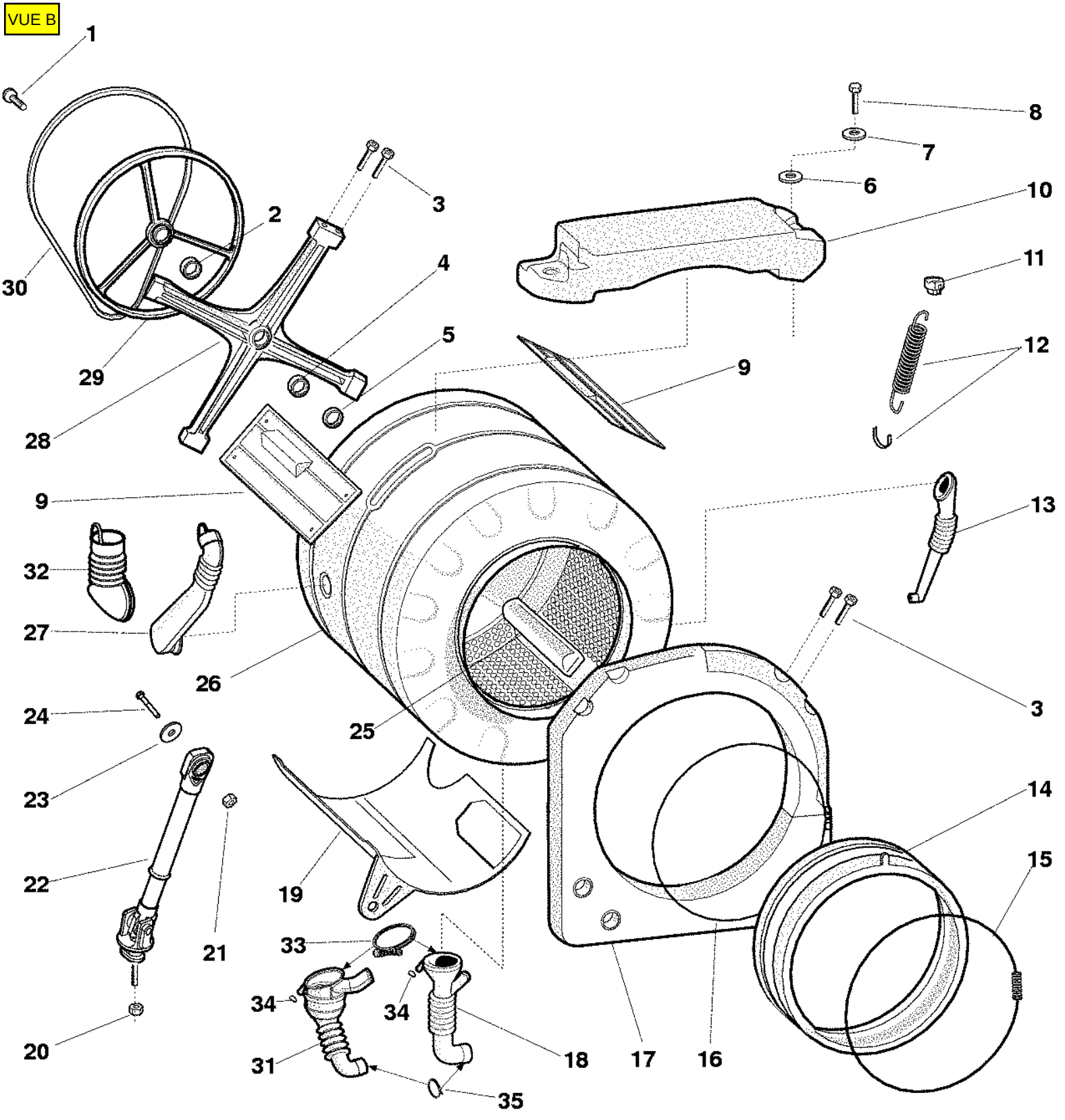
1
2
3
4
5
6
7
8
9
9
10
11
12
13
14
15
16
17
18
19
20
21
22
23
24
25
26
27
28
29
30
31
32
33
34
34
35
3

VUE C

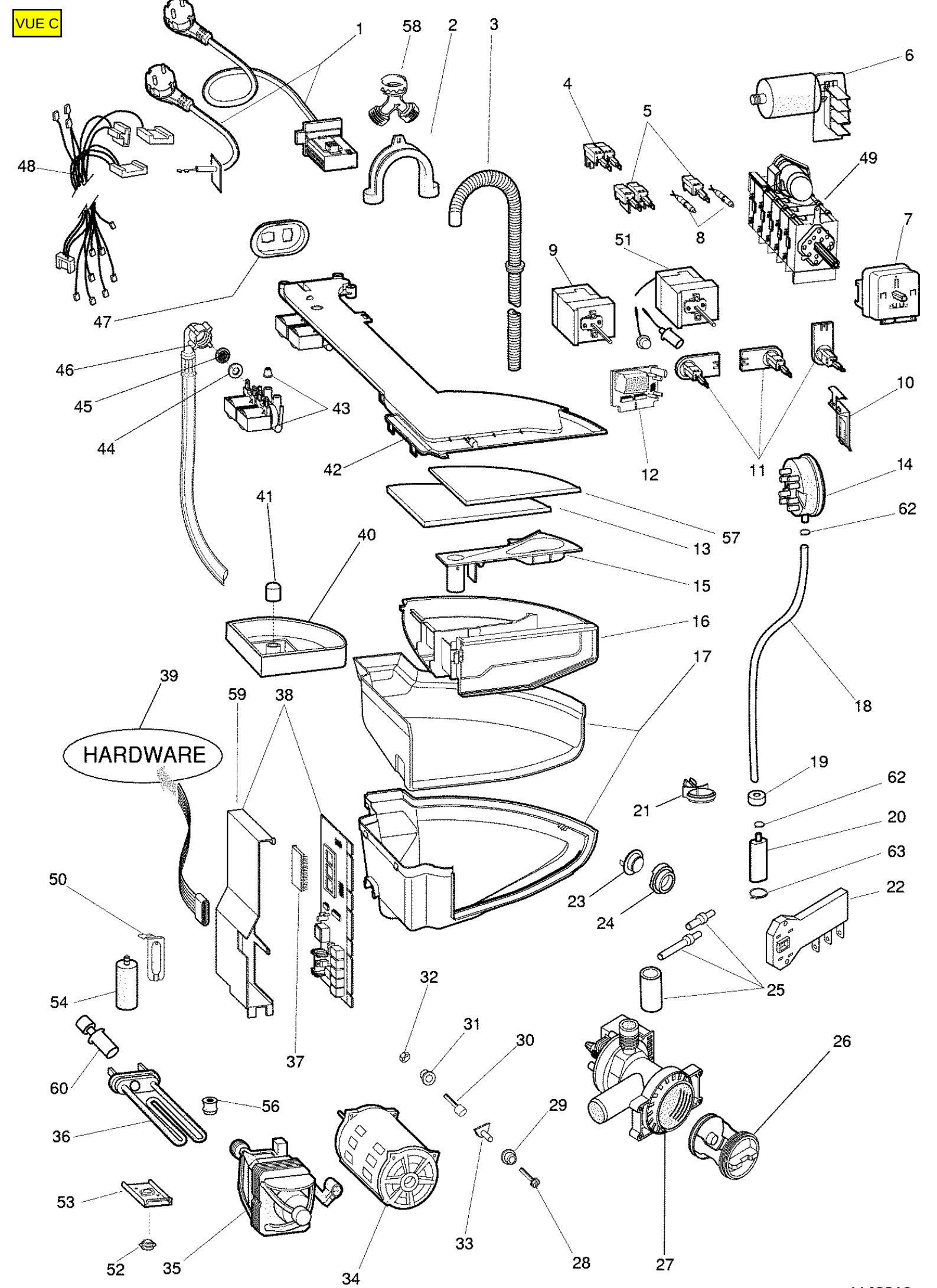
1
58
2
3
6
4
5
49
48
8
7
51
9
47
46
45
44
43
10
42
12
11
14
41
57
62
13
40
15
16
17
39
59
38
HARDWARE
18
19
62
21
20
63
50
23
22
24
25
54
32
31
30
26
60
37
56
29
36
53
33
52
35
34
28
27