VUE A

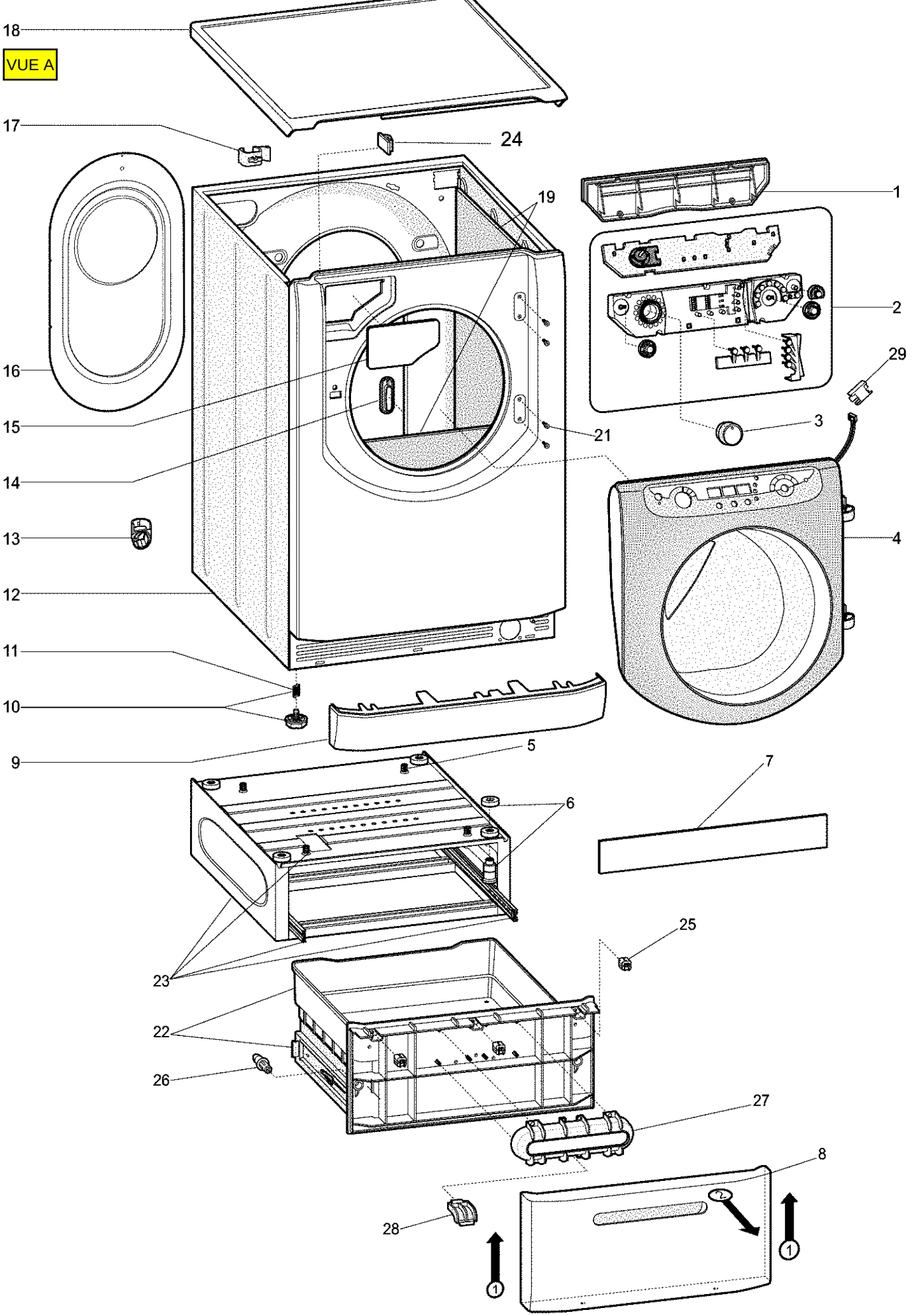

VUE B

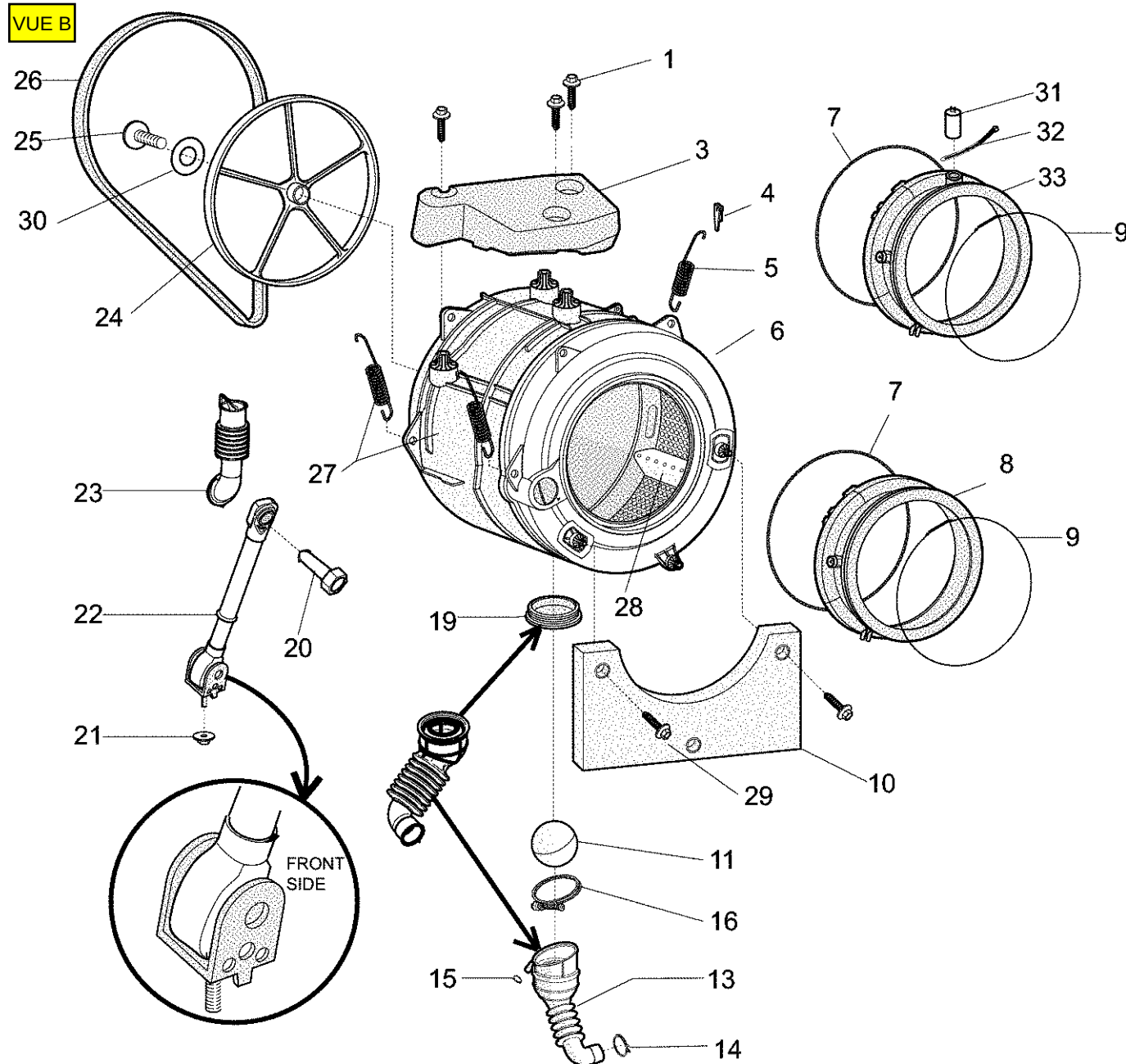
1
3
4
5
6
7
7
8
9
9
10
11
13
14
15
16
19
20
21
22
23
24
25
26
27
28
29
30
31
32
33
FRONT
SIDE

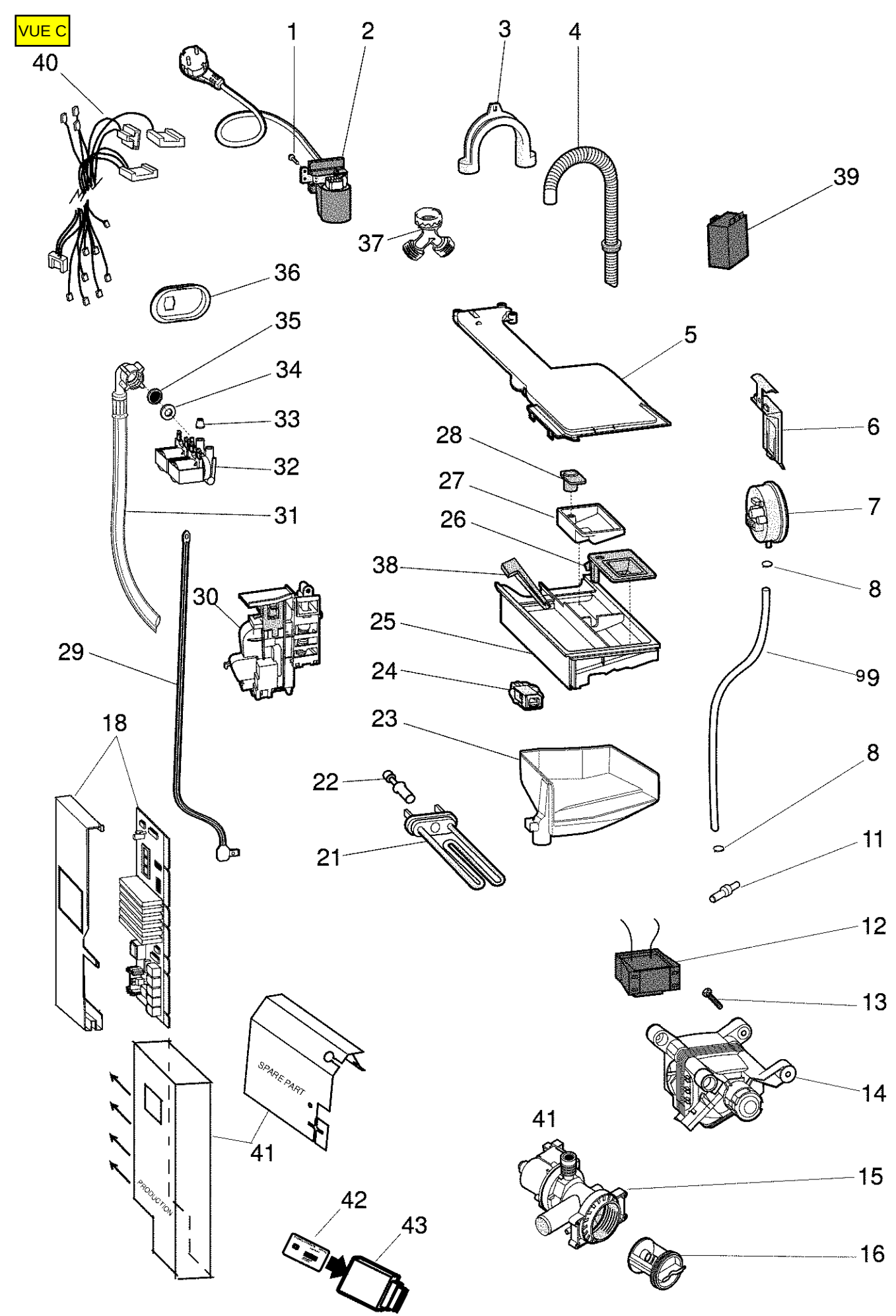
VUE C
1
2
3
4
40
39
37
36
35
34
33
32
31
5
6
28
27
26
7
38
8
30
25
9
29
24
23
18
8
22
21
11
12
13
14
41
SPARE PART
41
PRODUCTION
15
42
43
16