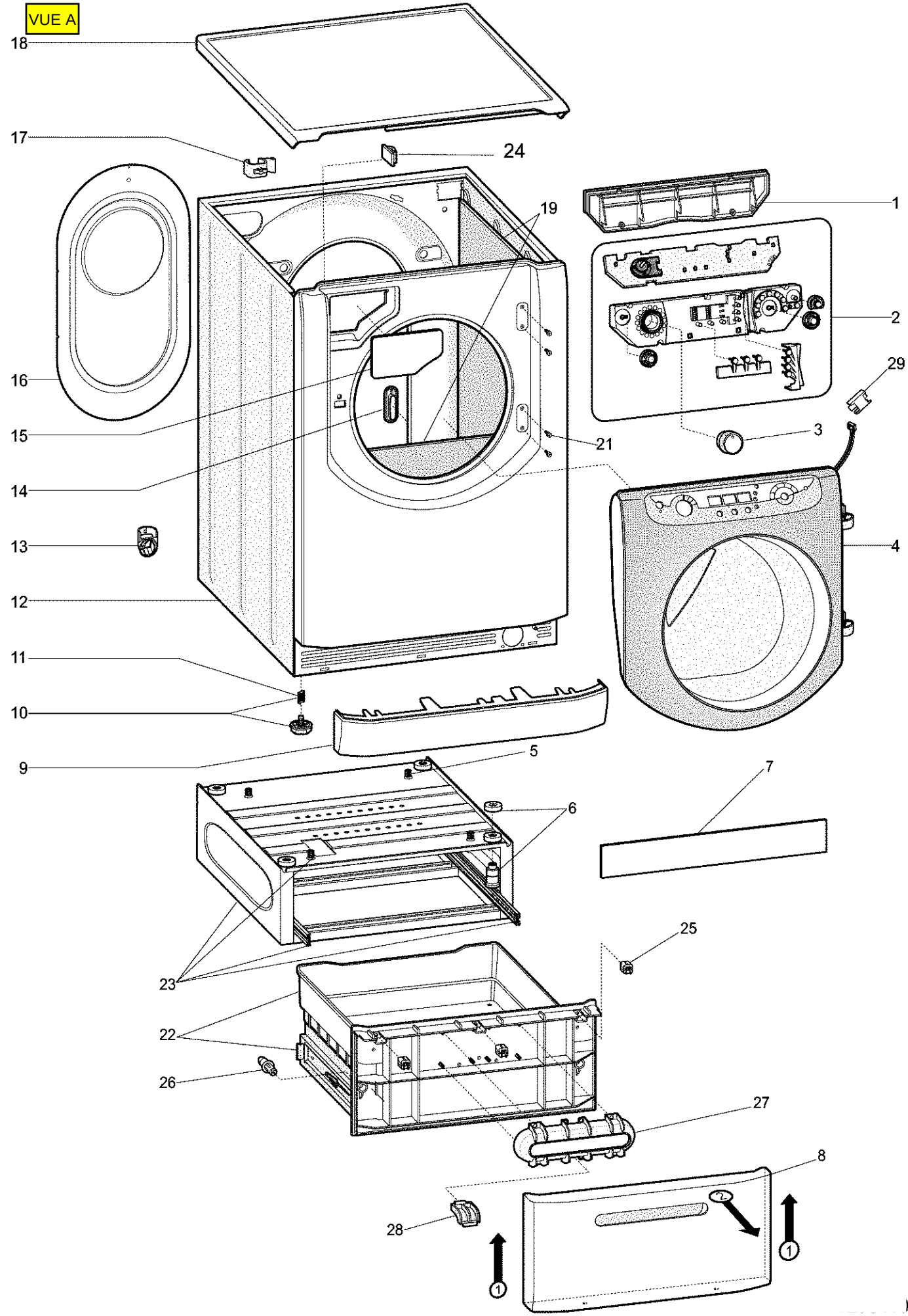
VUE A
18
17
24
19
1
2
29
16
15
3
21
14
13
4
12
11
10
9
5
7
6
25
23
22
26
27
8
28
1
1

VUE B

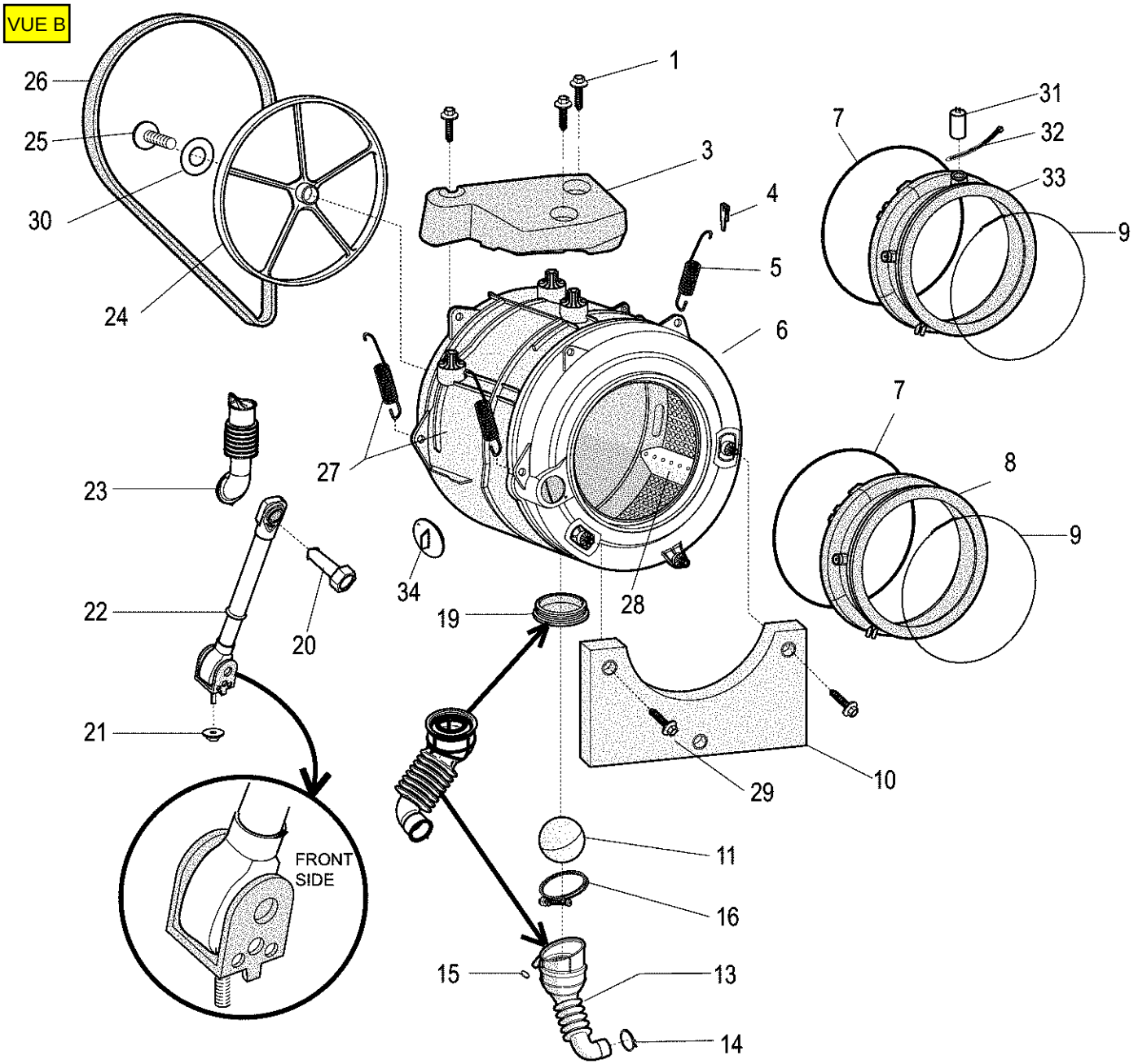
26
25
30
24
1
3
4
5
6
27
23
22
20
21
34
19
28
7
31
32
33
9
8
29
10
11
16
15
13
14
FRONT
SIDE

VUE C

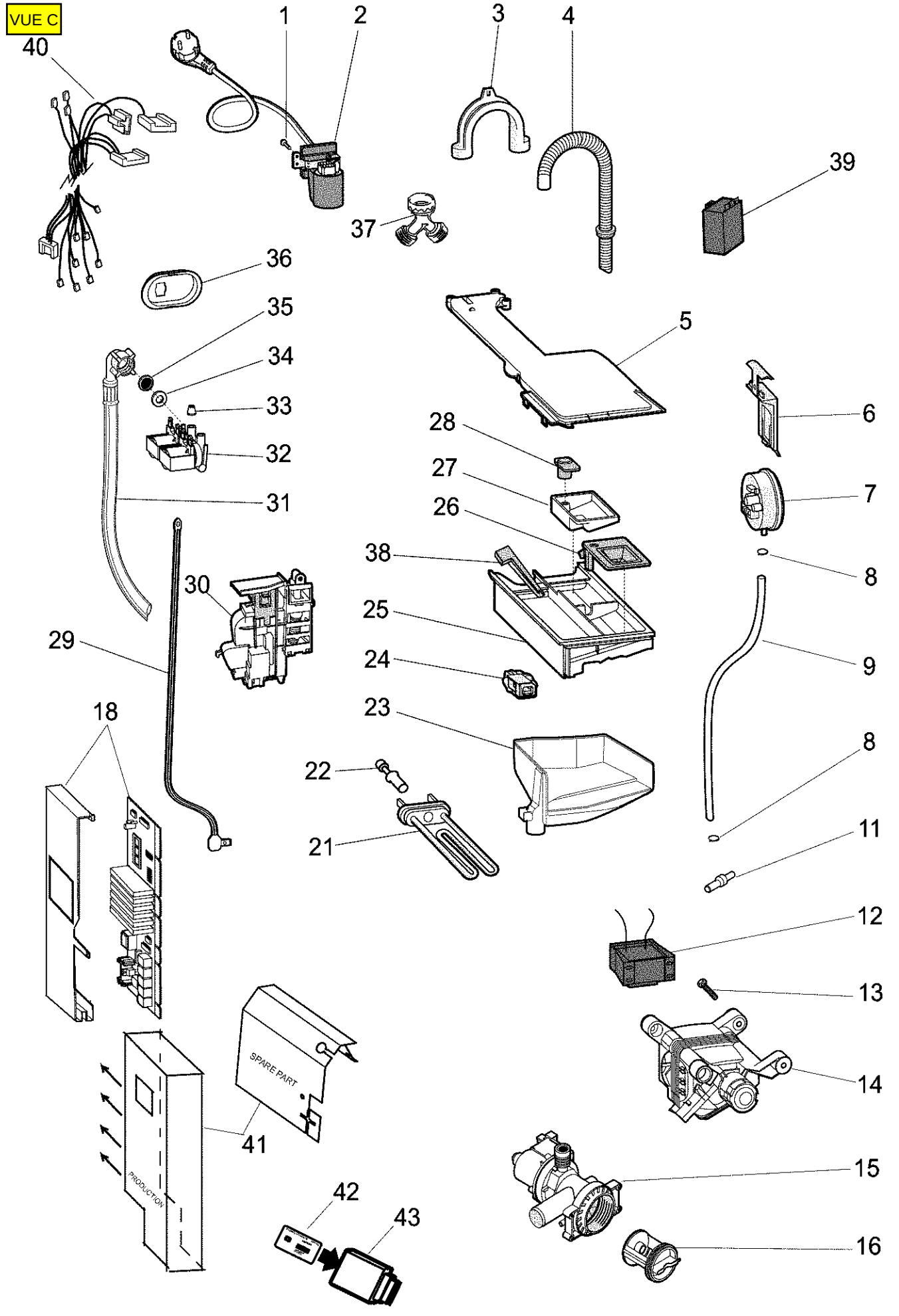
1
2
3
4
40
39
37
36
35
34
33
32
31
5
6
28
27
26
7
38
8
30
25
9
29
24
23
18
8
22
21
11
12
13
14
SPARE PART
41
PRODUCTION
15
42
43
16