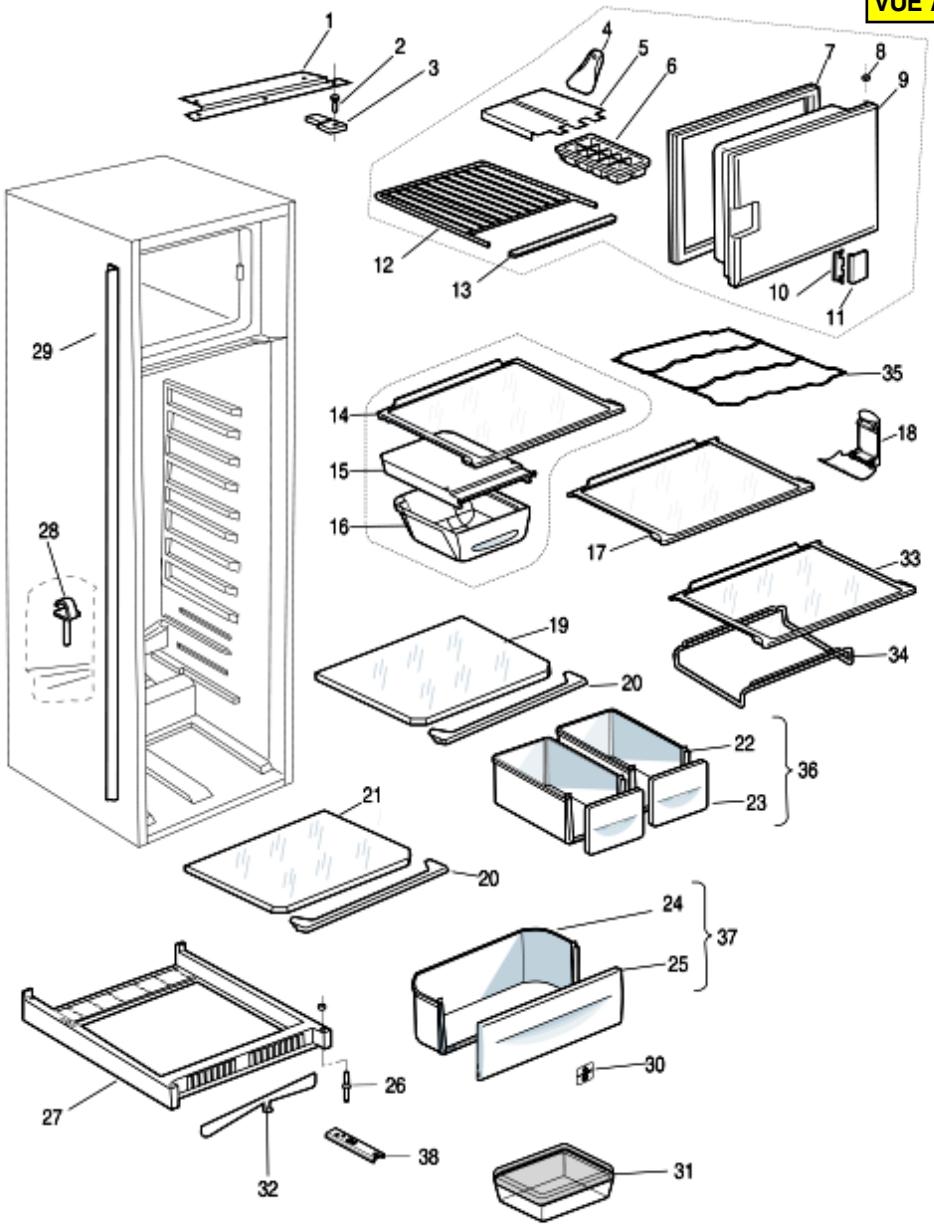
VUE A
1
2
3
4
5
6
7
8
9
10
11
12
13
14
15
16
17
18
19
20
21
22
23
24
25
26
27
28
29
30
31
32
33
34
35
36
37
38

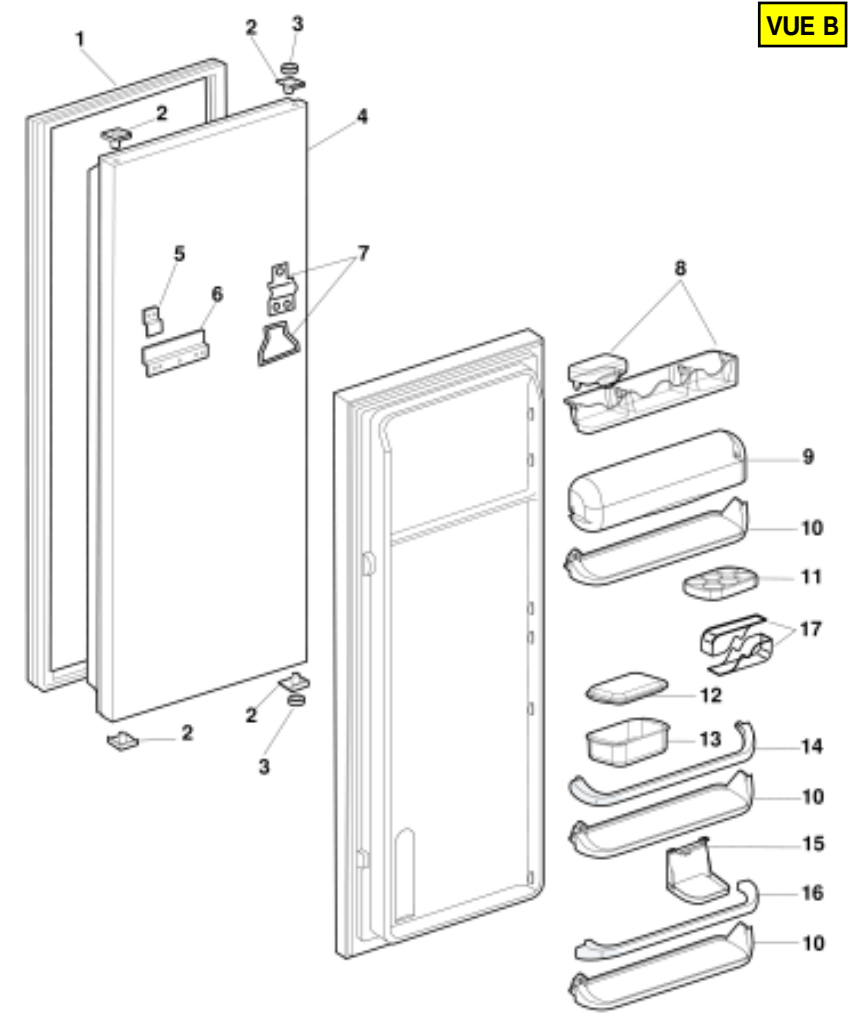
VUE B
1
2
3
2
4
5
7
6
8
9
10
11
17
12
2
2
3
13
14
10
15
16
10

VUE C

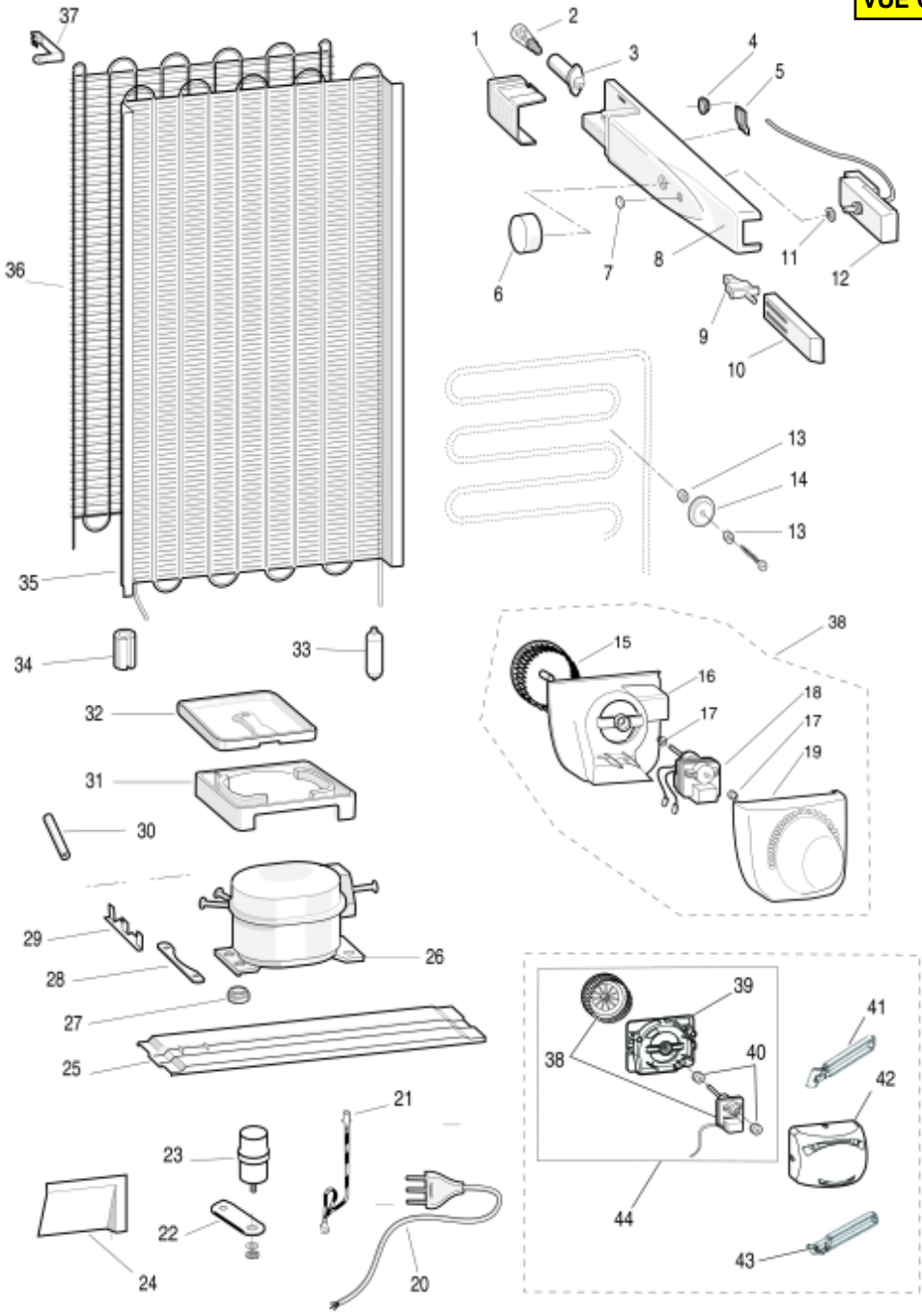
37
36
35
34
33
32
31
30
29
28
27
25
26
24
23
22
21
20
1
2
3
4
5
6
7
8
9
10
11
12
13
14
13
38
15
16
17
18
17
19
39
38
40
41
42
43
44