VUE A

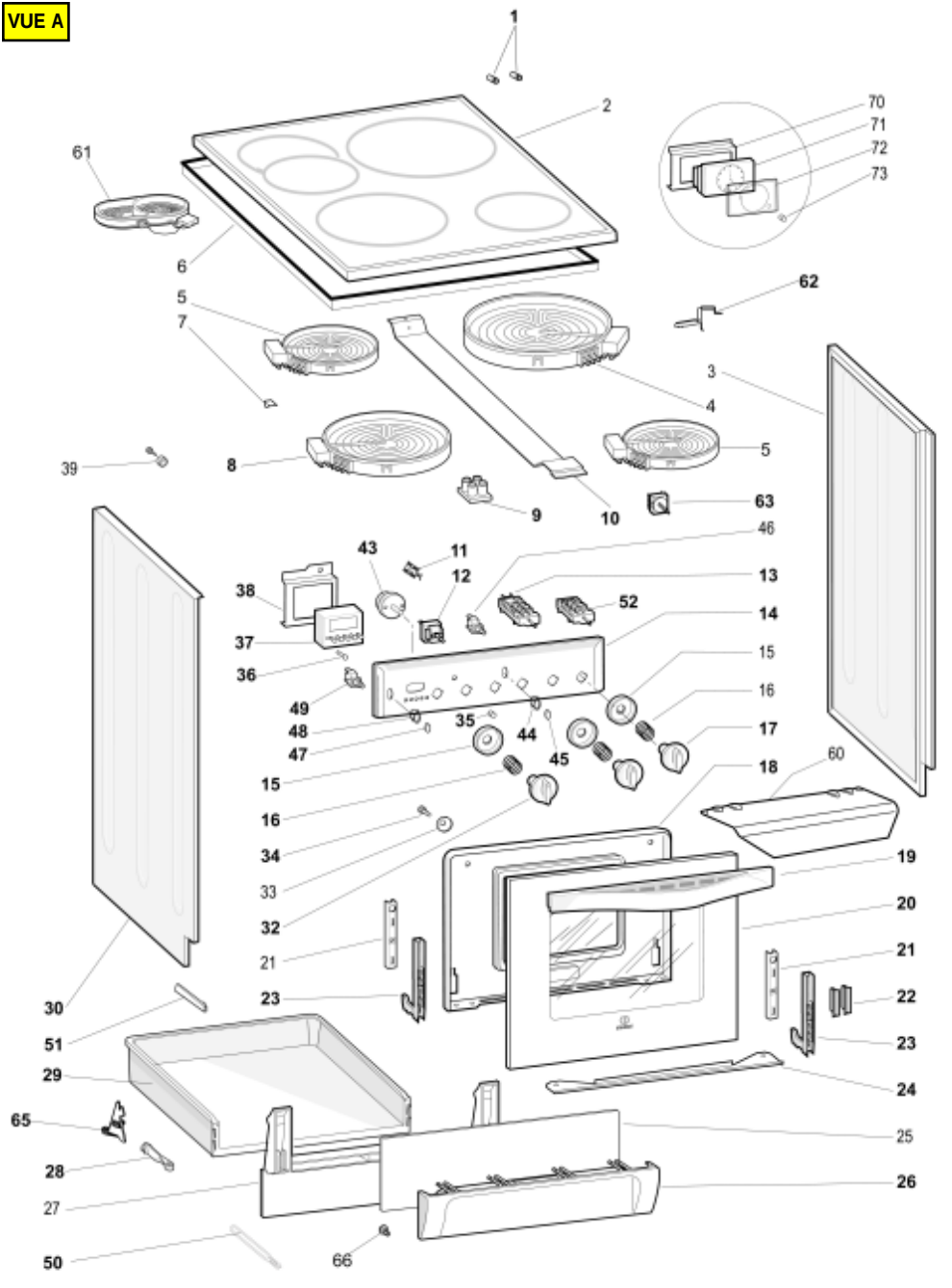
1
2
70
71
72
73
61
6
62
5
7
3
4
39
8
5
9
10
63
46
43
11
12
13
38
52
14
37
15
36
16
49
35
44
17
48
45
47
18
60
15
16
34
19
33
20
32
21
21
22
30
23
51
23
29
24
65
25
28
26
27
50
66

VUE B

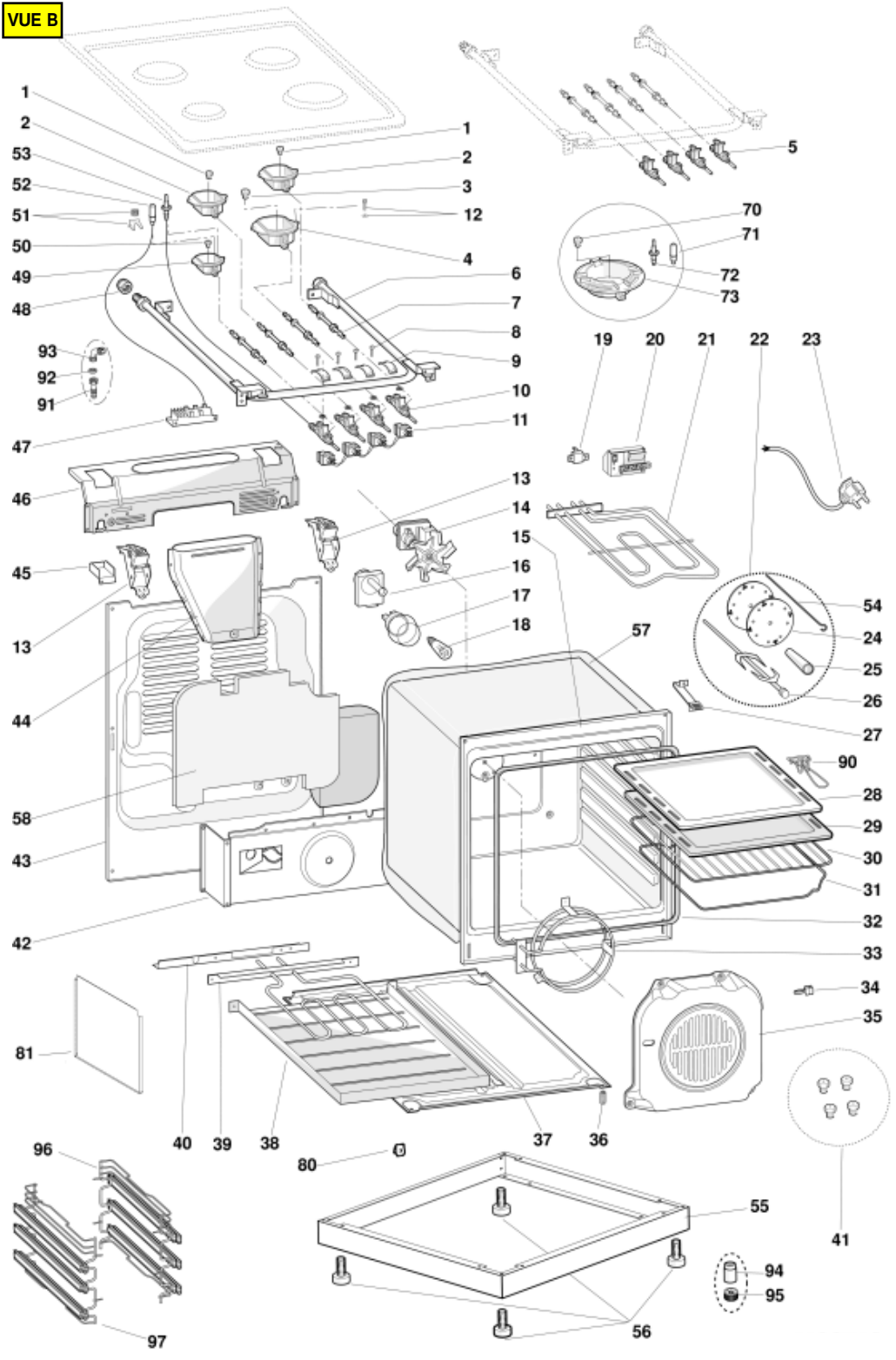
1
2
53
52
51
50
49
48
93
92
91
47
46
45
13
44
58
43
42
1
2
3
12
4
6
7
8
9
10
11
13
14
15
16
17
18
57
5
70
71
72
73
19
20
21
22
23
54
24
25
26
27
90
28
29
30
31
32
33
34
35
41
81
40
39
38
37
36
80
96
97
55
56
94
95