VUE A

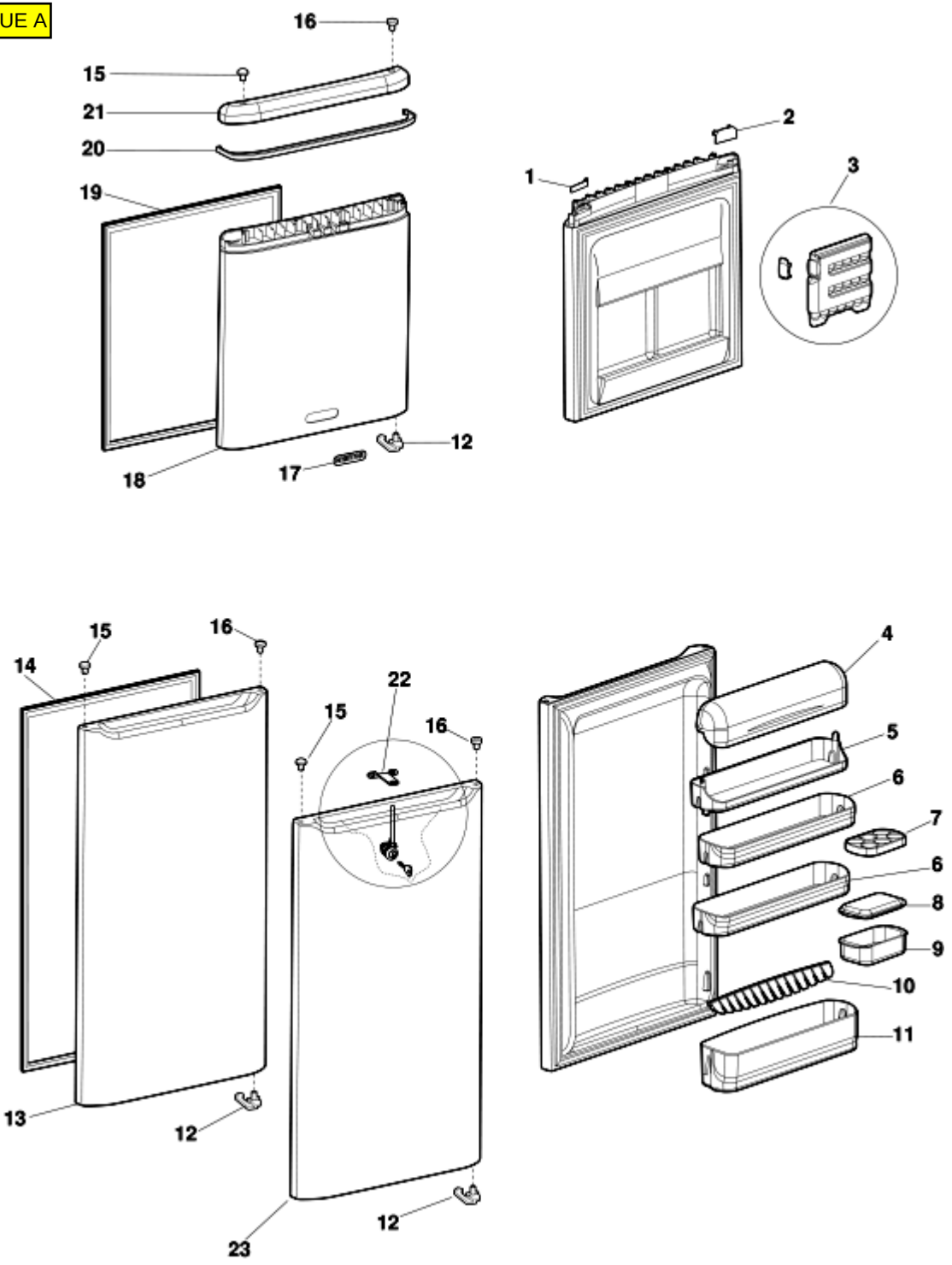
16
15
21
20
19
18
17
12
1
2
3
15
16
14
13
12
22
15
16
23
12
4
5
6
7
6
8
9
10
11

VUE B

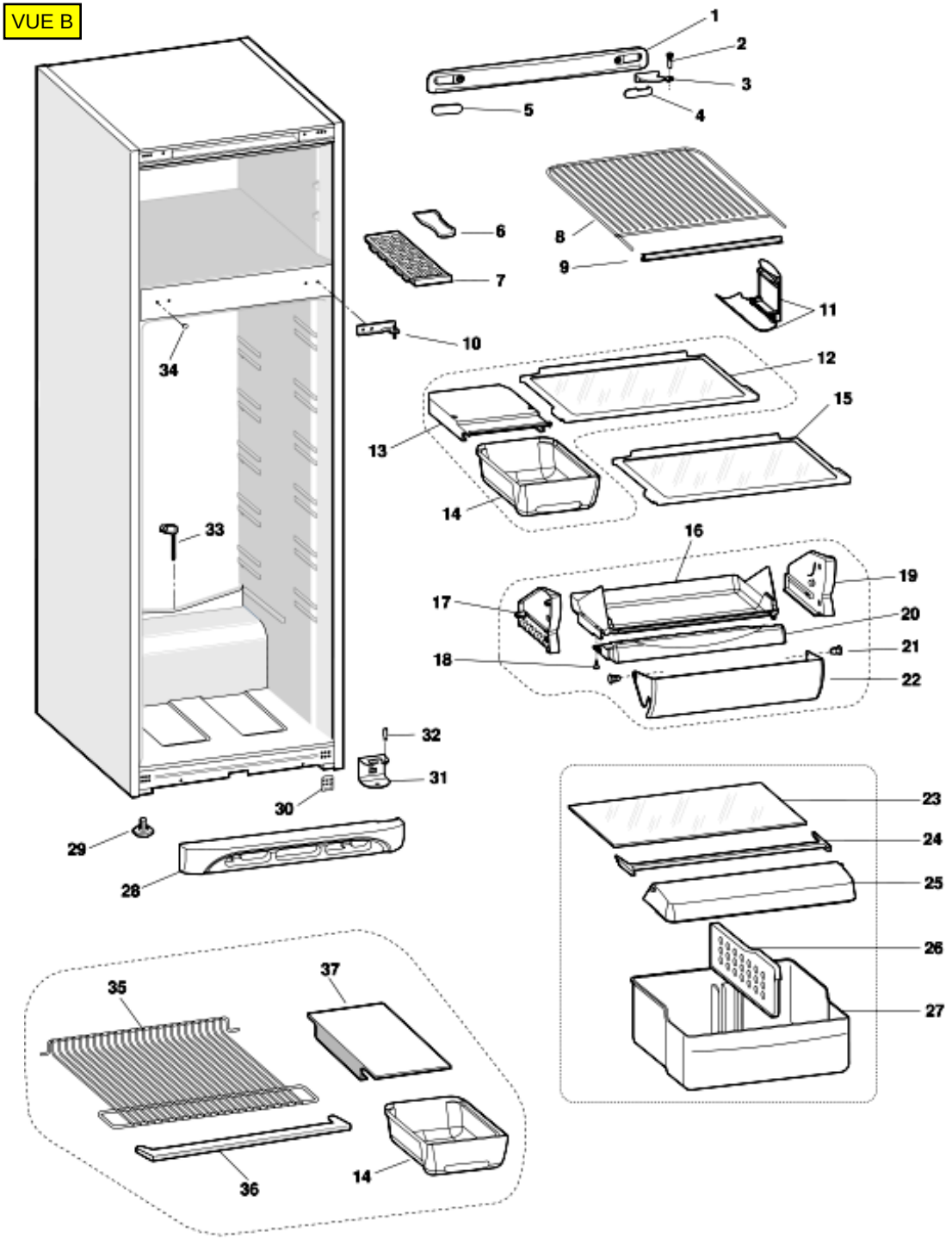
1
2
3
4
5
6
7
8
9
10
11
12
13
14
15
16
17
18
19
20
21
22
23
24
25
26
27
28
29
30
31
32
33
34
35
36
37
14

VUE C

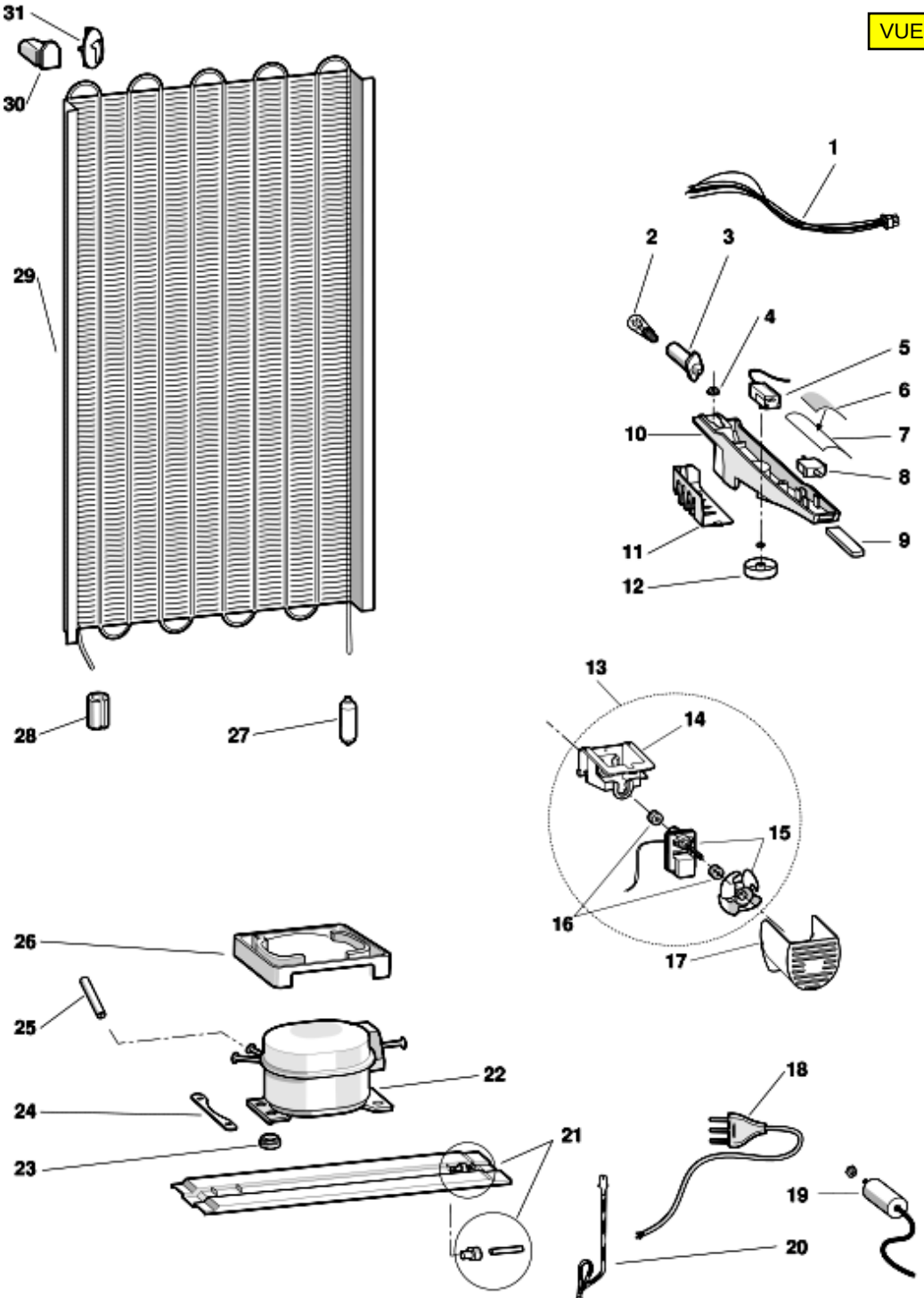
31
30
29
28
27
1
2
3
4
5
6
7
8
9
10
11
12
13
14
15
16
17
26
25
22
24
23
21
18
19
20