VUE A

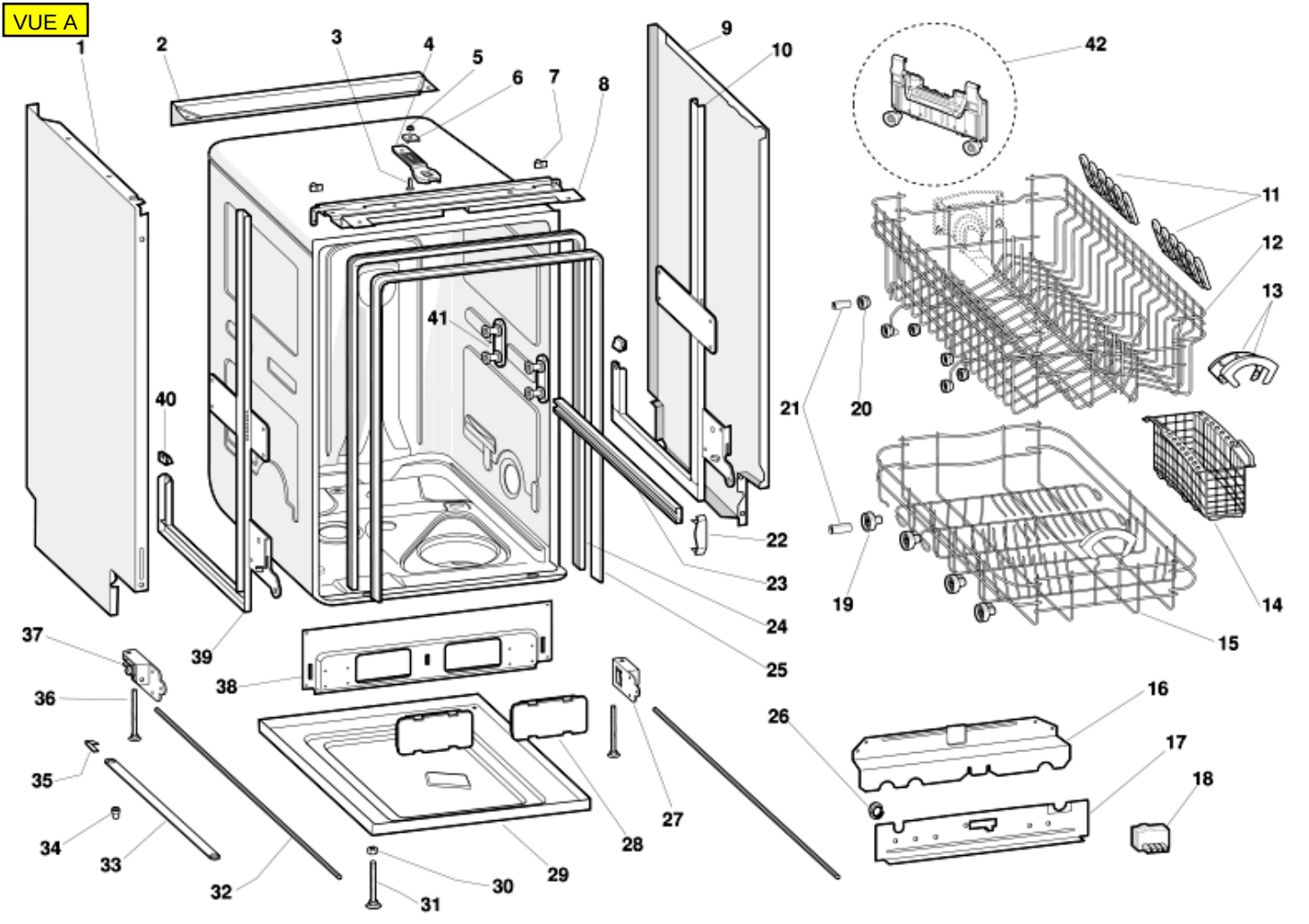
1
2
3
4
5
6
7
8
9
10
11
12
13
14
15
16
17
18
19
20
21
22
23
24
25
26
27
28
29
30
31
32
33
34
35
36
37
38
39
40
41
42

VUE B

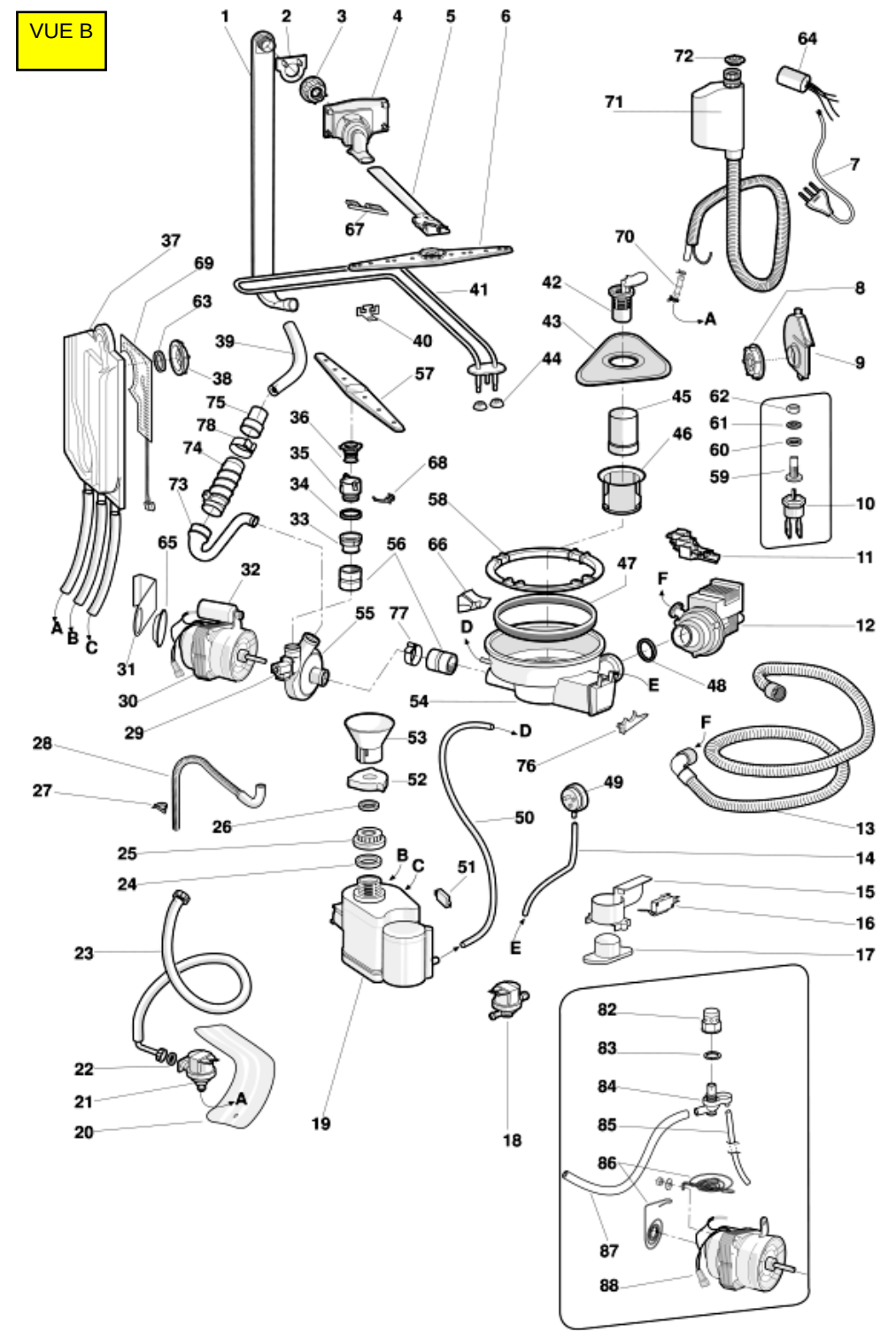
1
2
3
4
5
6
64
72
71
7
67
70
37
69
41
42
8
63
43
A
39
40
9
38
57
44
45
62
75
36
61
78
46
60
74
35
68
59
73
34
58
10
33
65
56
66
11
32
47
F
55
77
12
A
B
C
D
31
E
48
30
54
29
53
D
F
28
76
52
49
27
26
50
13
25
B
C
14
24
51
15
16
23
E
17
82
83
22
84
21
A
85
20
19
18
86
87
88

VUE C

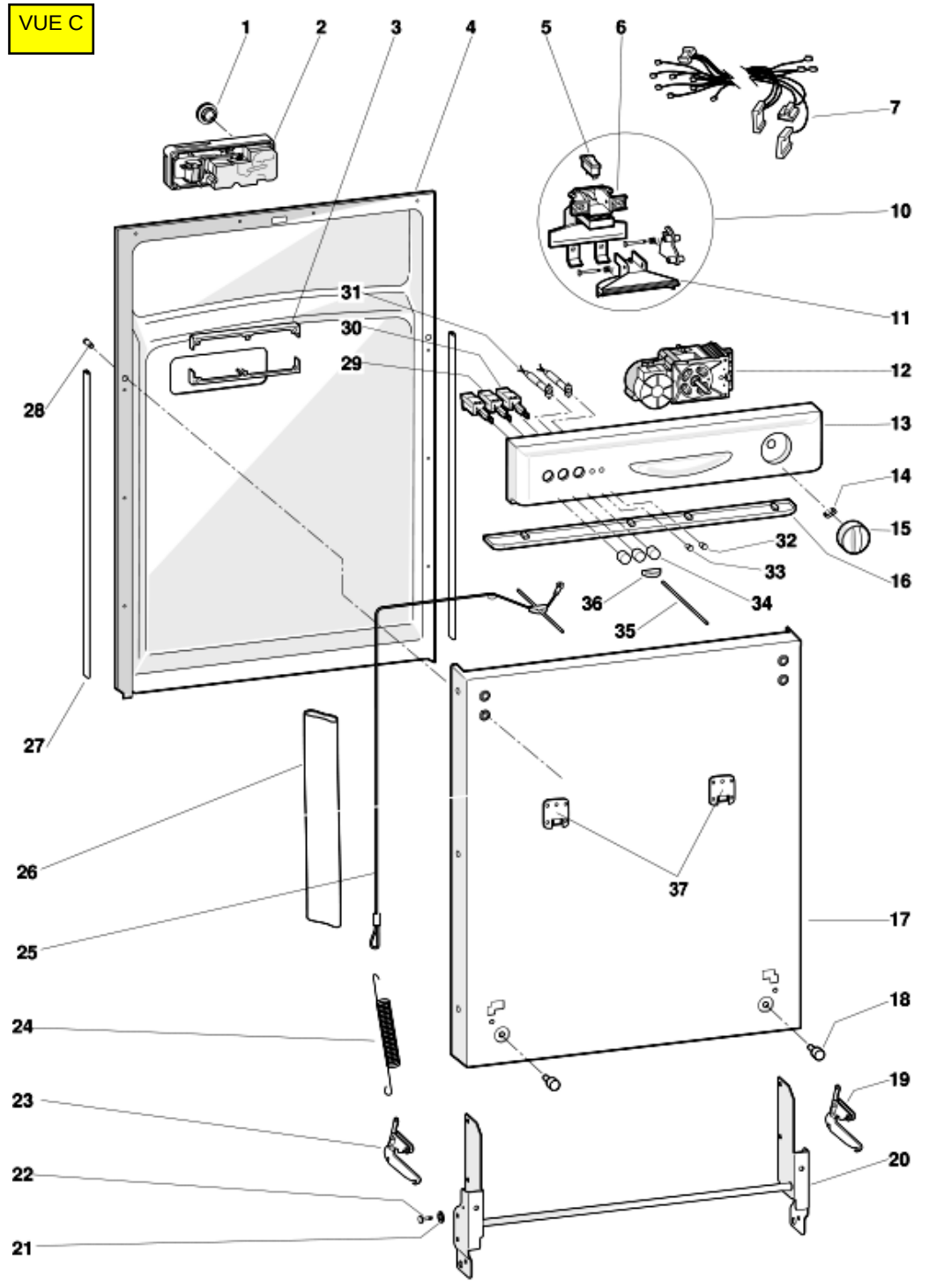
1
2
3
4
5
6
7
10
11
12
13
14
15
16
17
18
19
20
21
22
23
24
25
26
27
28
29
30
31
32
33
34
35
36
37