VUE A

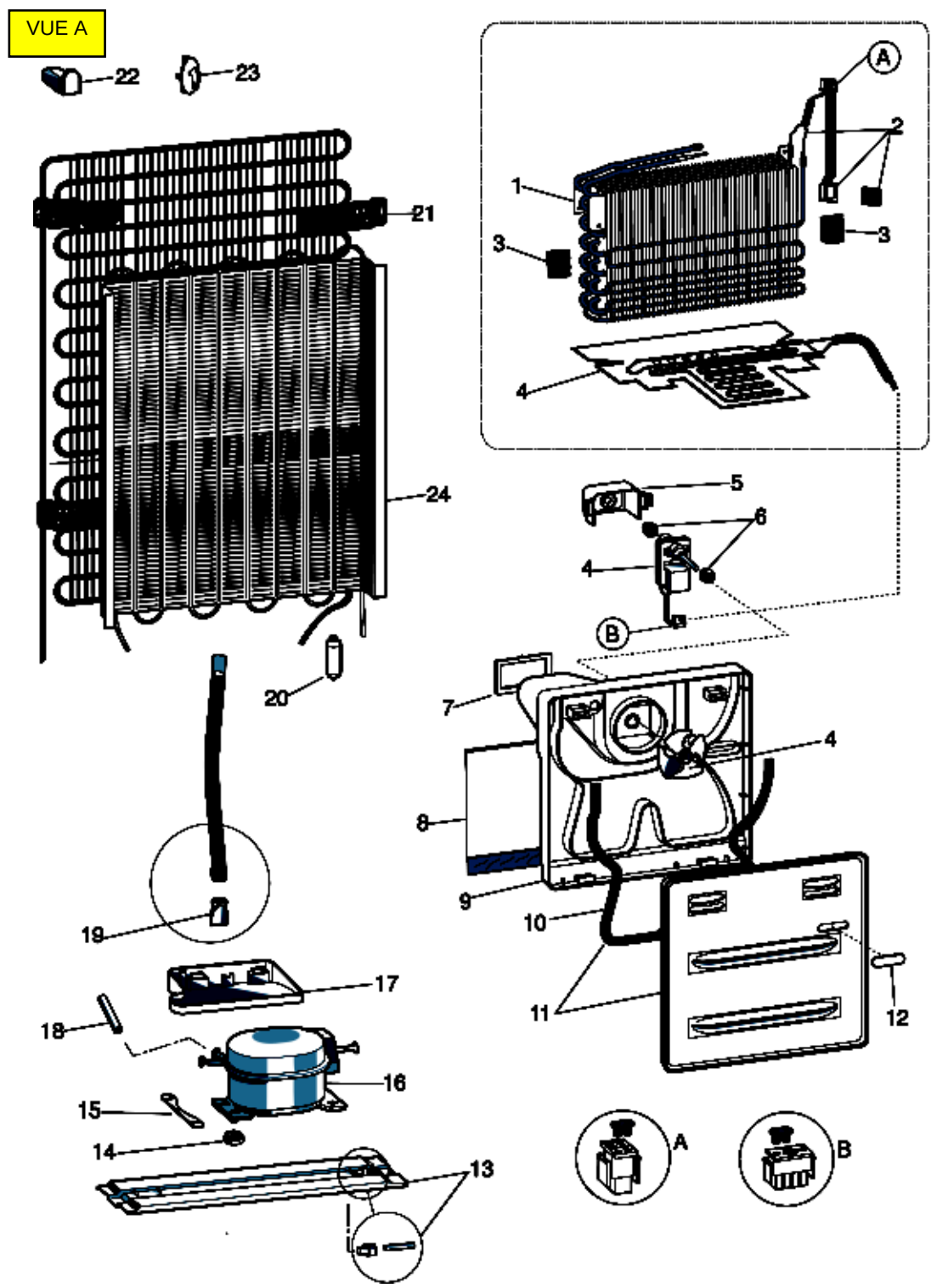

VUE B

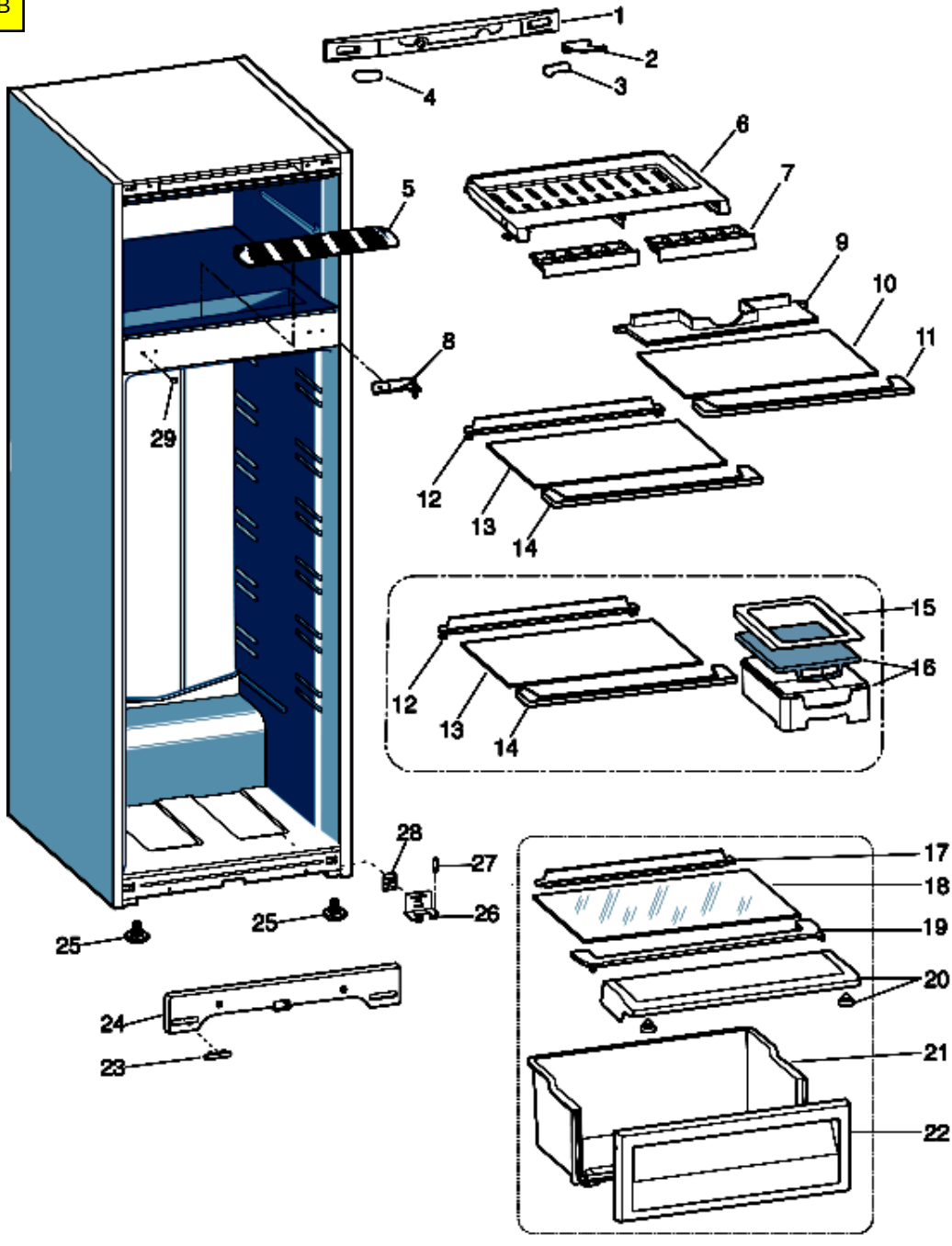
1
2
3
4
5
6
7
8
9
10
11
12
13
14
15
16
17
18
19
20
21
22
23
24
25
25
26
27
28
29

VUE C

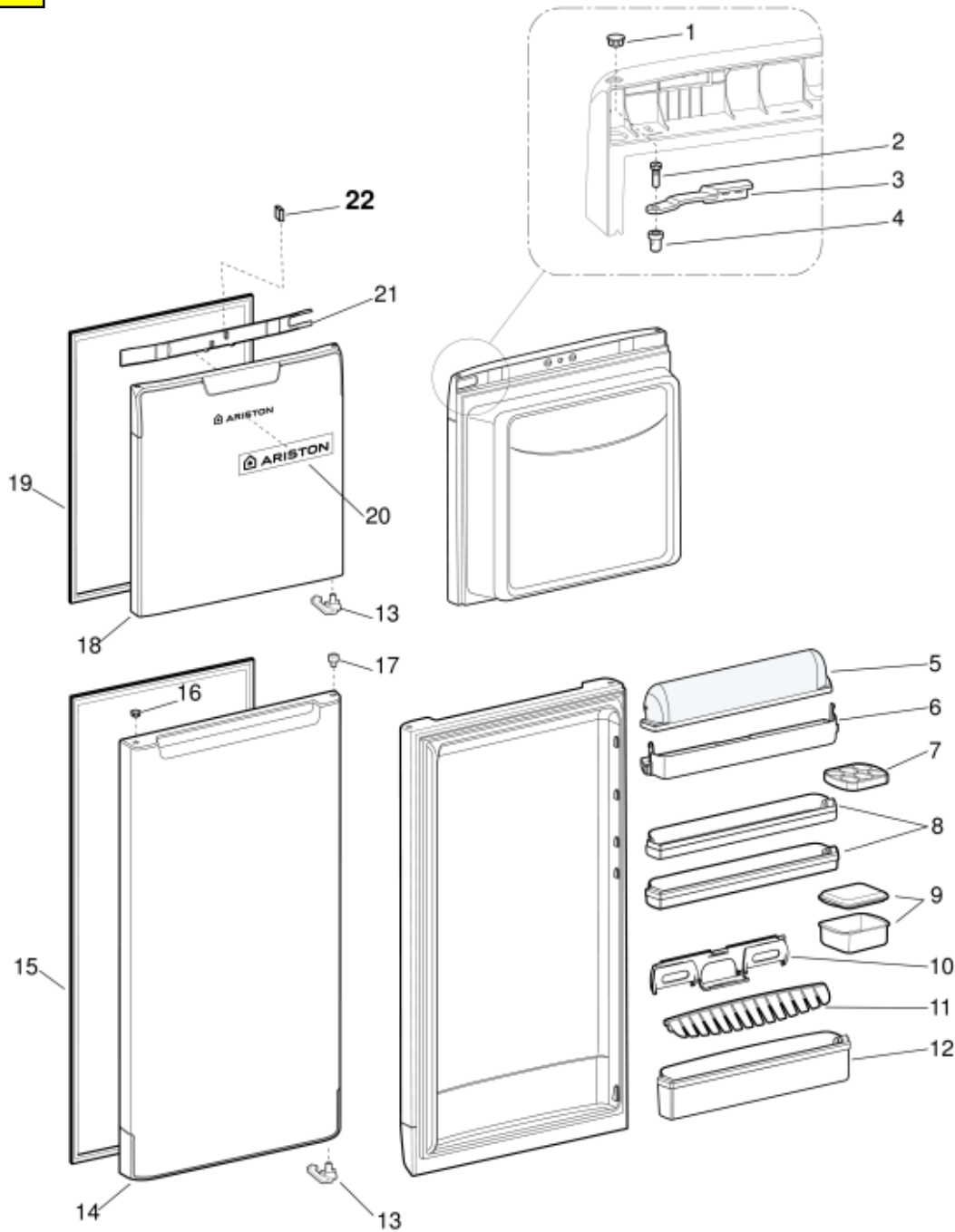
1
2
3
4
22
21
ARISTON
ARISTON
19
20
13
18
17
16
5
6
7
8
9
15
10
11
12
14
13
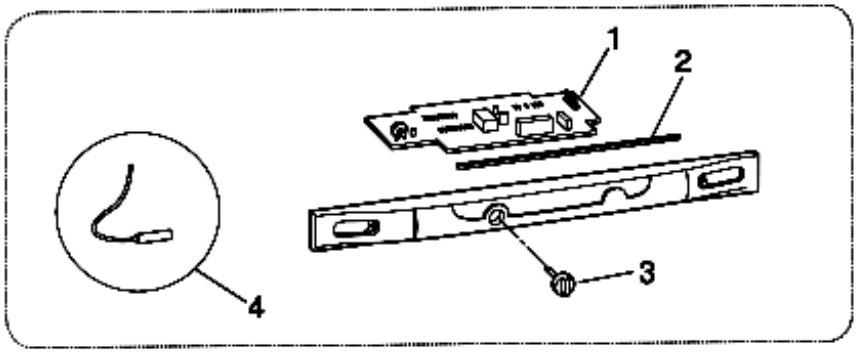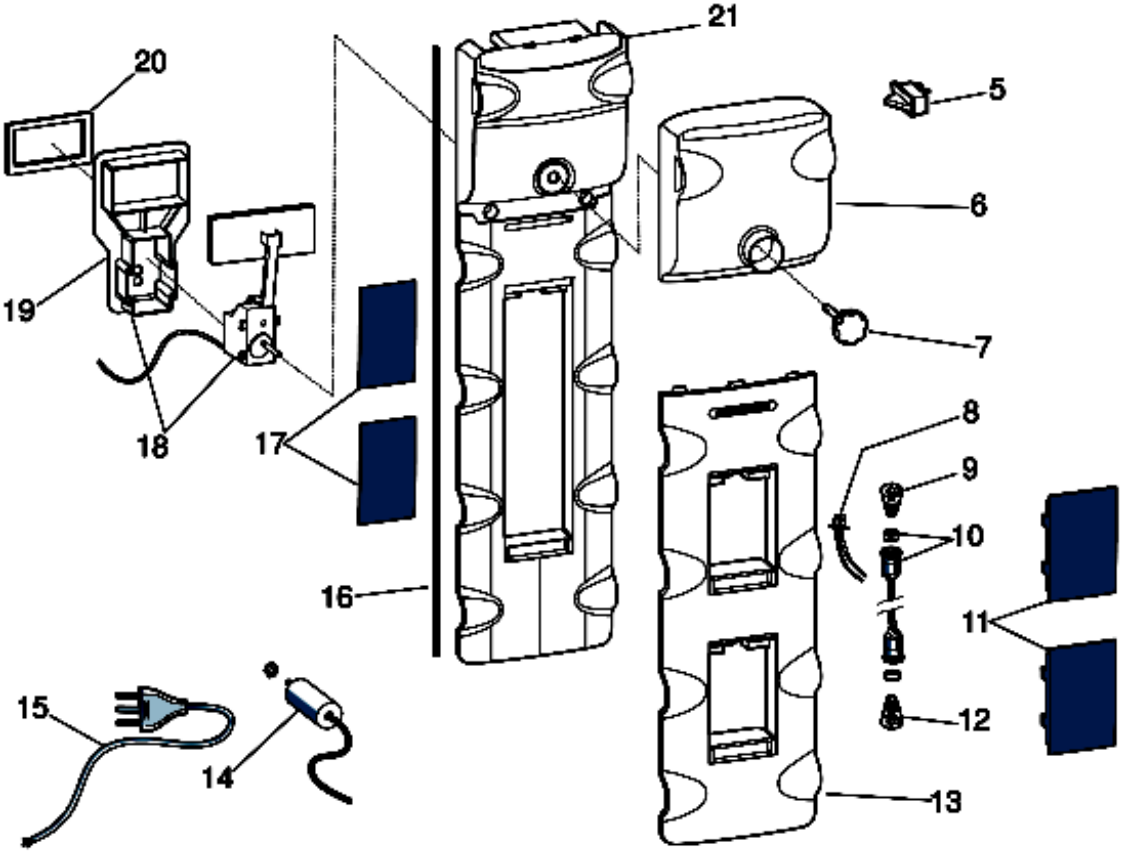
VUE D