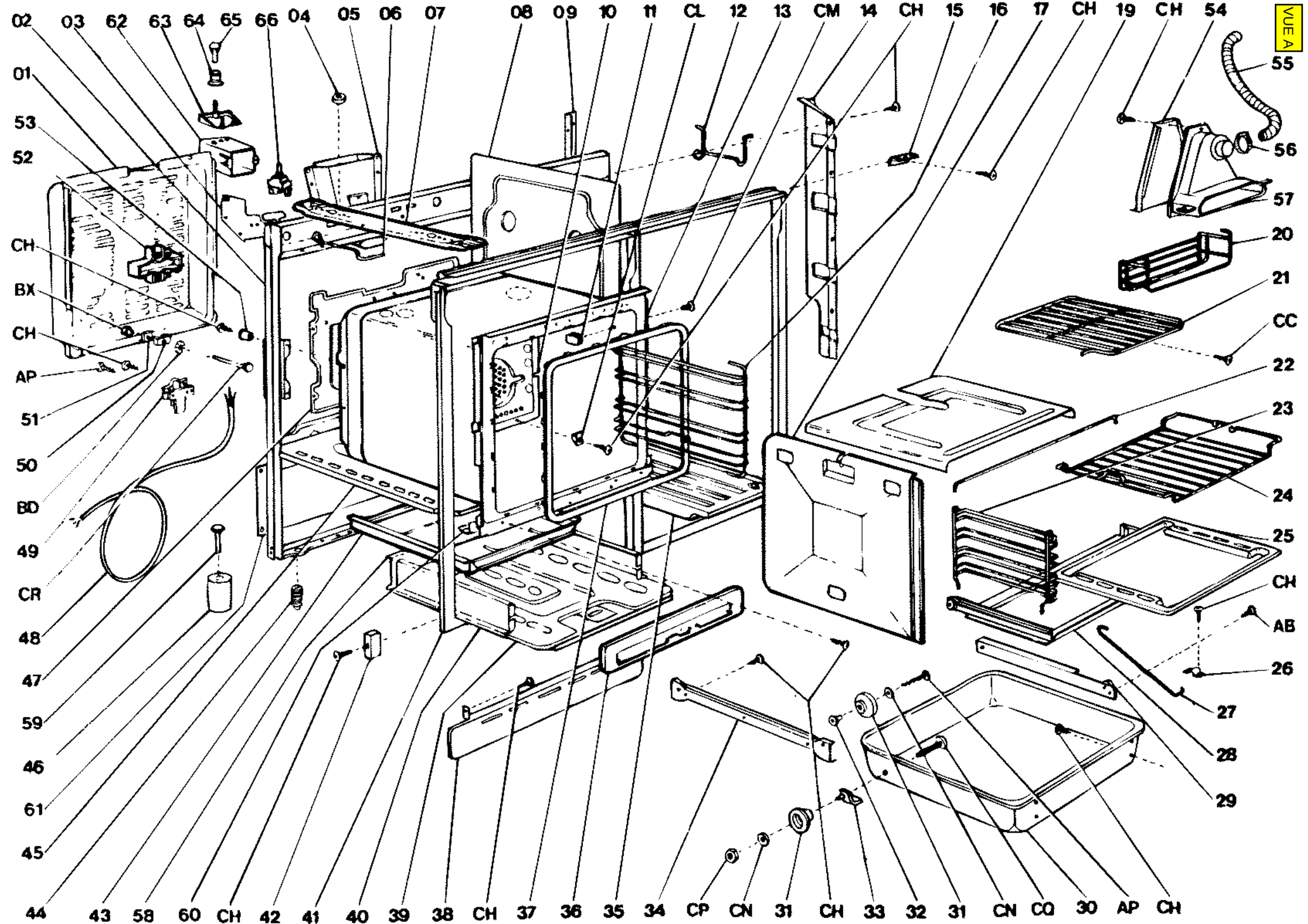
VUE A
02
03
62
63
64
65
66
04
05
06
07
08
09
10
11
CL
12
13
CM
14
CH
15
16
17
CH
19
CH
54
55
56
57
20
21
CC
22
23
24
25
CH
AB
26
27
28
29
01
53
52
CH
BX
CH
AP
51
50
BD
49
CR
48
47
59
46
61
45
44
43
58
60
CH
42
41
40
39
38
CH
37
36
35
34
CP
CN
31
CH
33
32
31
CN
CQ
30
AP
CH

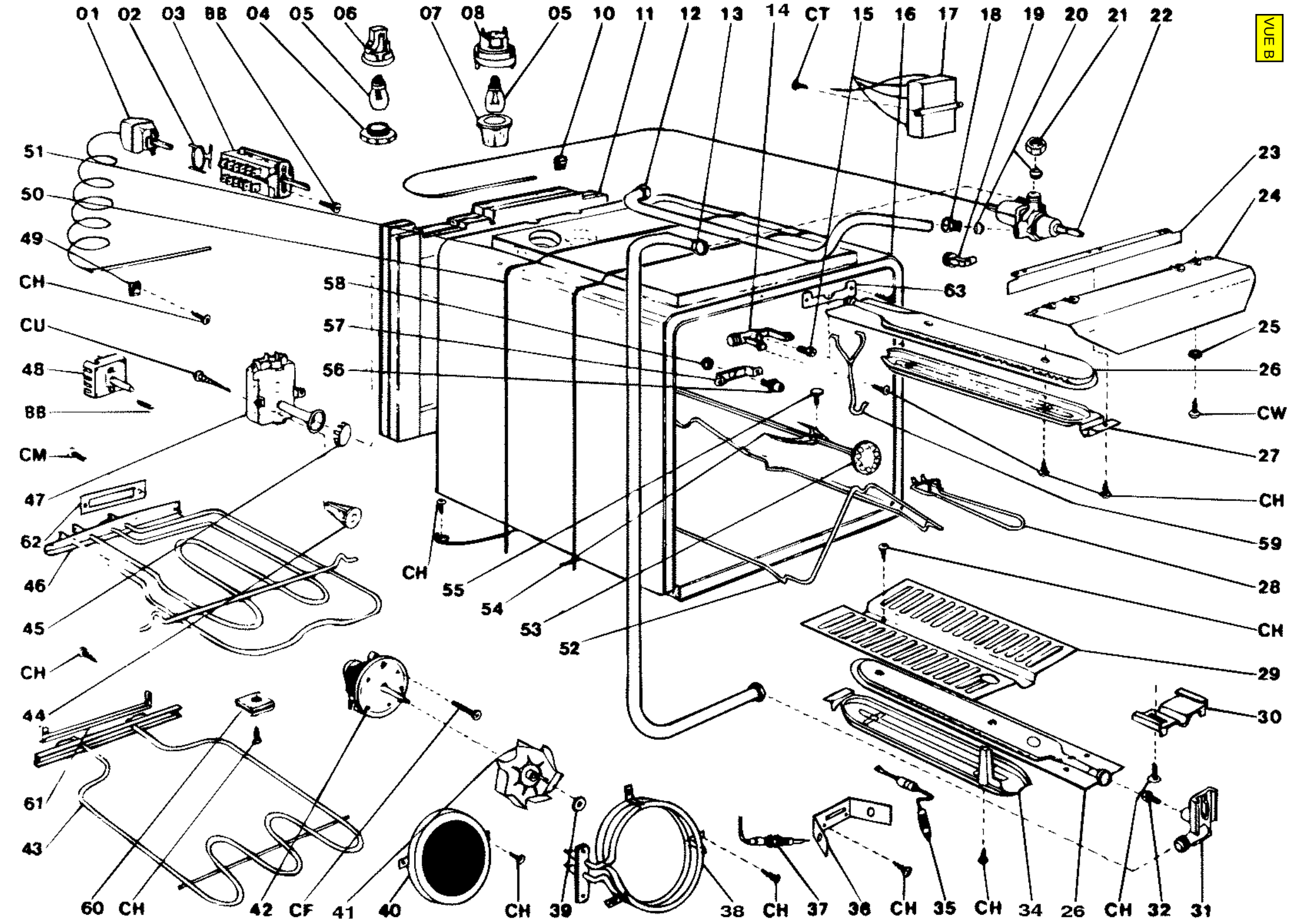
VUE B
01
02
03
BB
04
05
06
07
08
05
10
11
12
13
14
CT
15
16
17
18
19
20
21
22
23
24
25
26
CW
27
CH
59
28
CH
29
30
31
32
CH
26
34
CH
35
CH
36
37
CH
38
39
CH
40
41
CF
42
CH
60
61
43
44
CH
45
46
62
47
CM
BB
48
CU
CH
49
50
51
CH
55
54
53
52
56
57
58
63

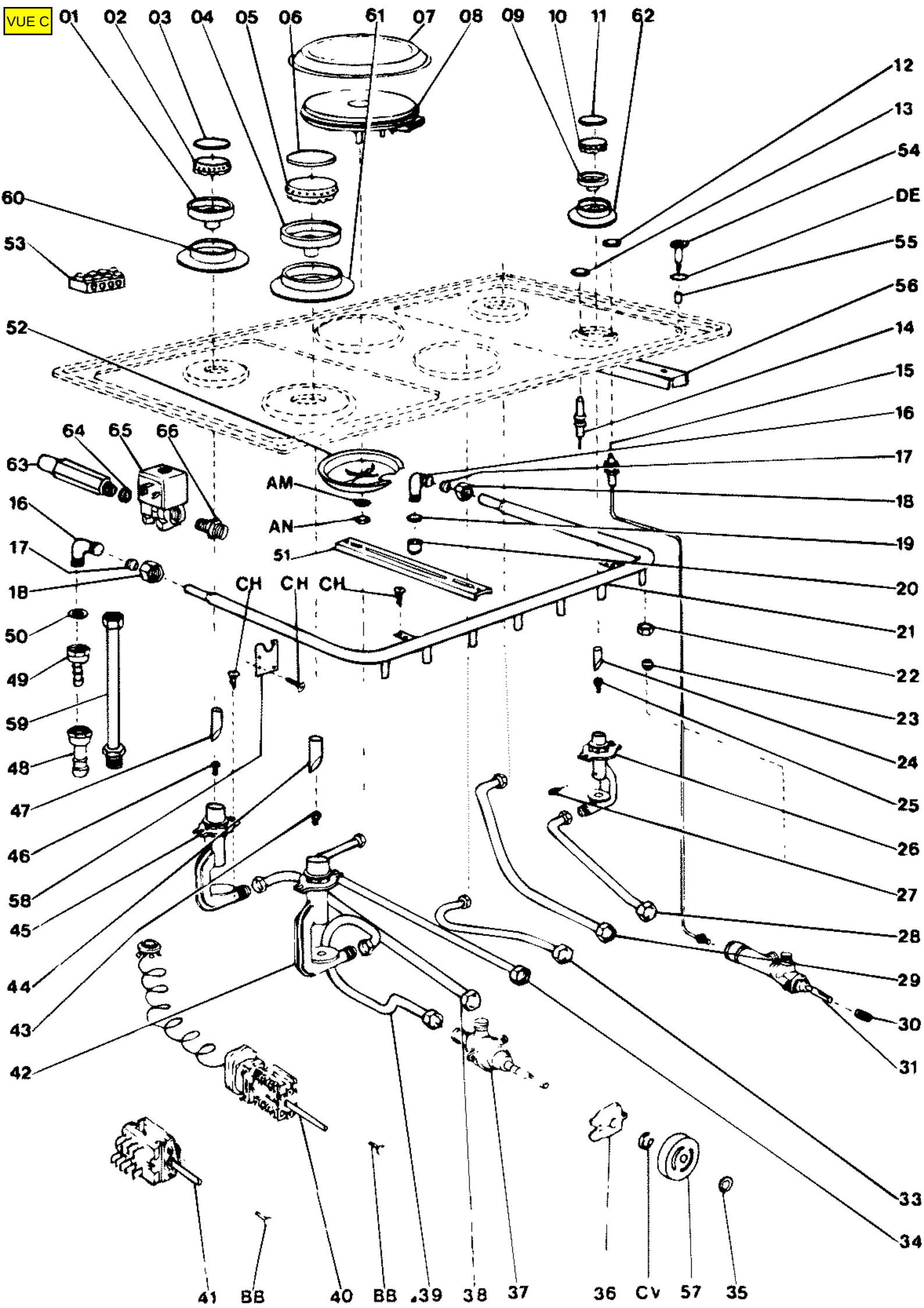
VUE C
01
02
03
04
05
06
61
07
08
09
10
11
62
12
13
54
DE
55
56
14
15
16
17
18
19
20
21
22
23
24
25
26
27
28
29
30
31
33
34
35
57
CV
36
37
38
39
BB
40
BB
41
42
43
44
45
58
46
47
48
59
49
50
18
17
16
63
64
65
66
52
60
53
AM
AN
51
CH
CH
CH

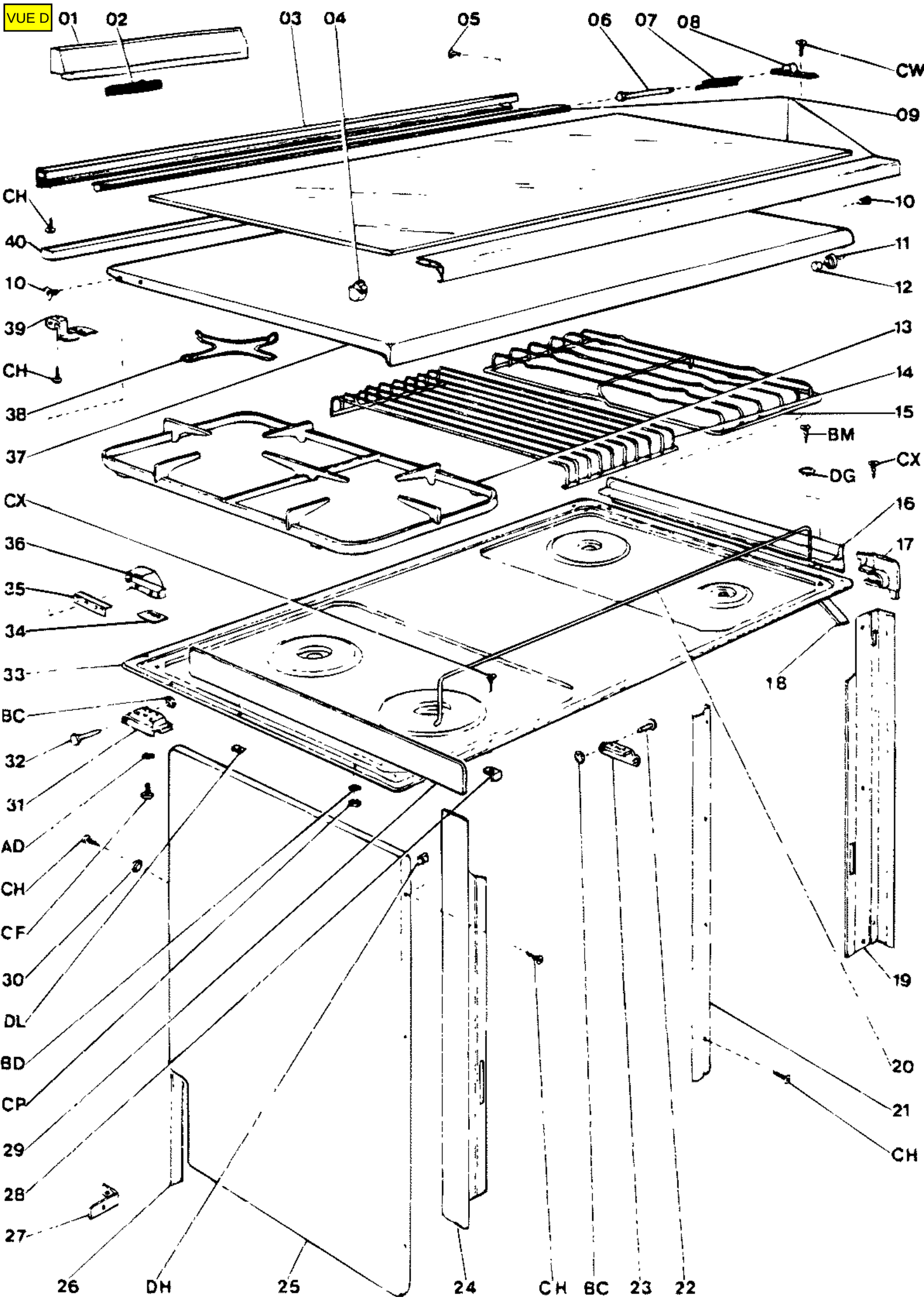
VUE D
01
02
03
04
05
06
07
08
CW
09
CH
10
40
11
10
12
39
13
CH
14
38
15
BM
37
CX
DG
CX
16
36
17
35
34
33
18
BC
32
31
AD
CH
CF
30
19
DL
BD
20
CP
21
29
CH
28
27
26
DH
25
24
CH
BC
23
22

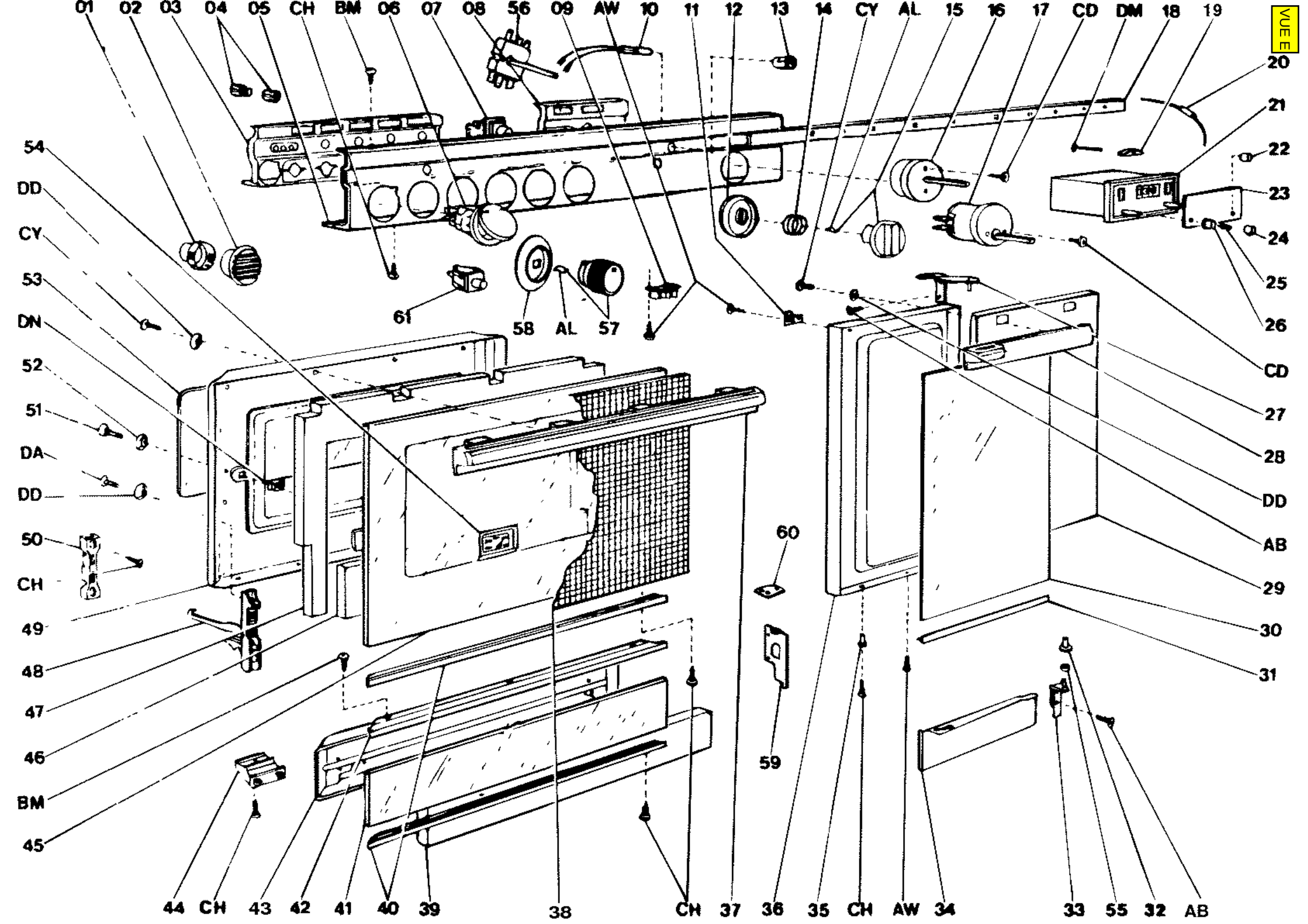
VUE E
01
02
03
04
05
CH
BM
06
07
08
56
09
AW
10
11
12
13
14
CY
AL
15
16
17
CD
DM
18
19
20
21
22
23
24
25
26
CD
27
28
DD
AB
29
30
31
54
DD
CY
53
DN
52
51
DA
DD
50
CH
49
48
47
46
BM
45
61
58
AL
57
60
59
44
CH
43
42
41
40
39
38
CH
37
36
35
CH
AW
34
33
55
32
AB