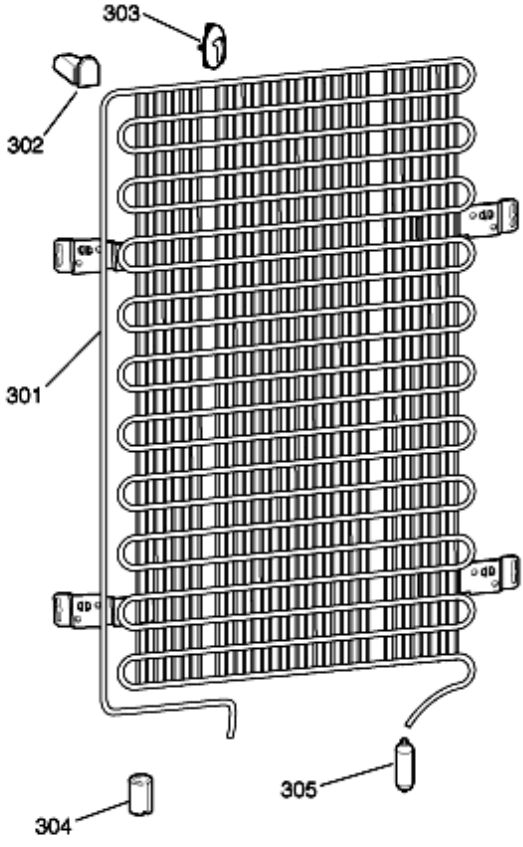
303
302
301
304
305

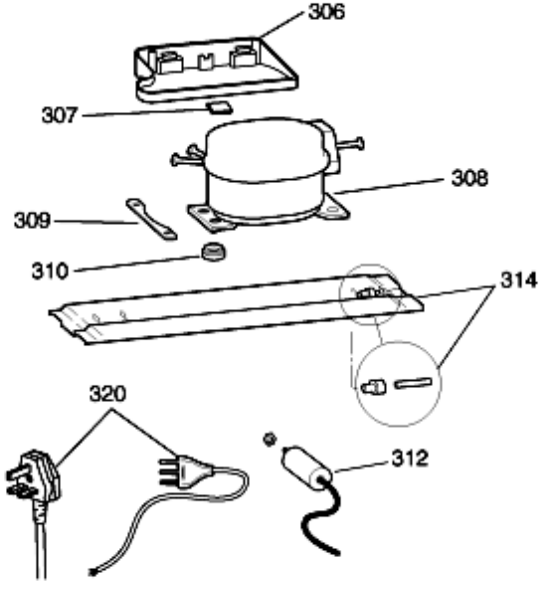
306
307
308
309
310
314
320
312

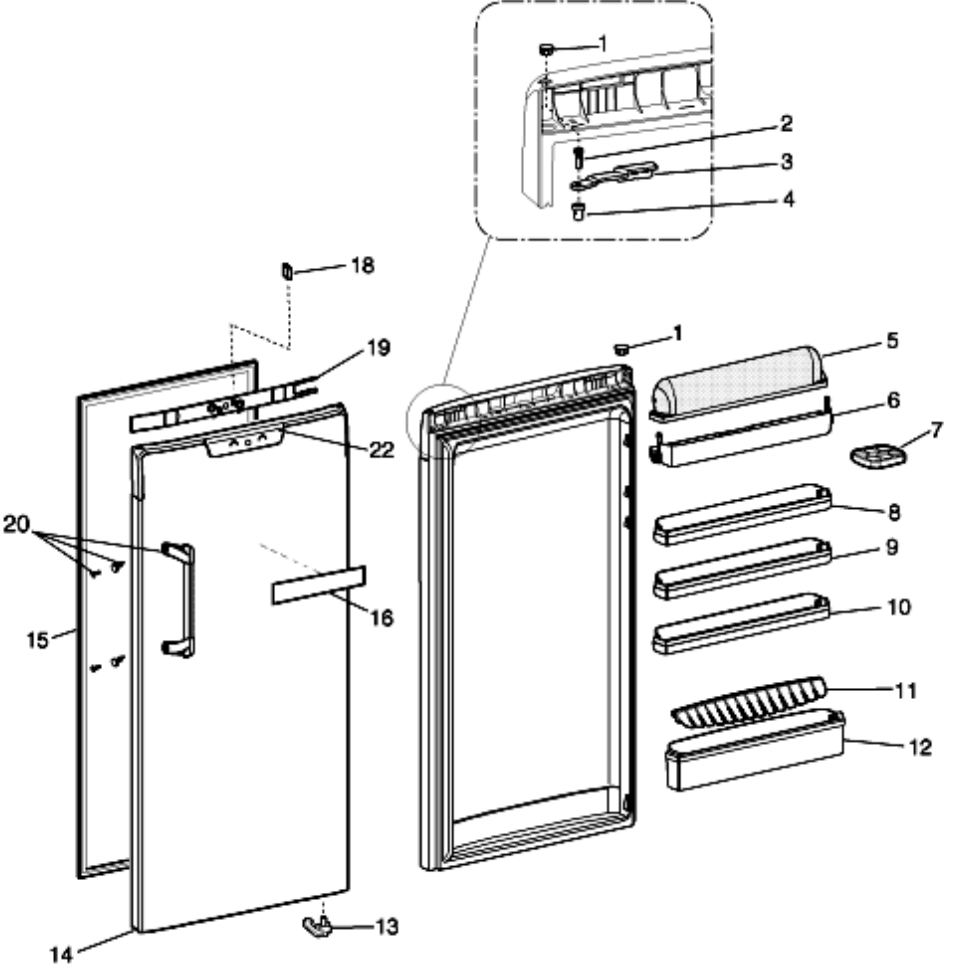
1
2
3
4
18
19
1
5
6
7
22
20
8
9
16
10
15
11
12
13
14

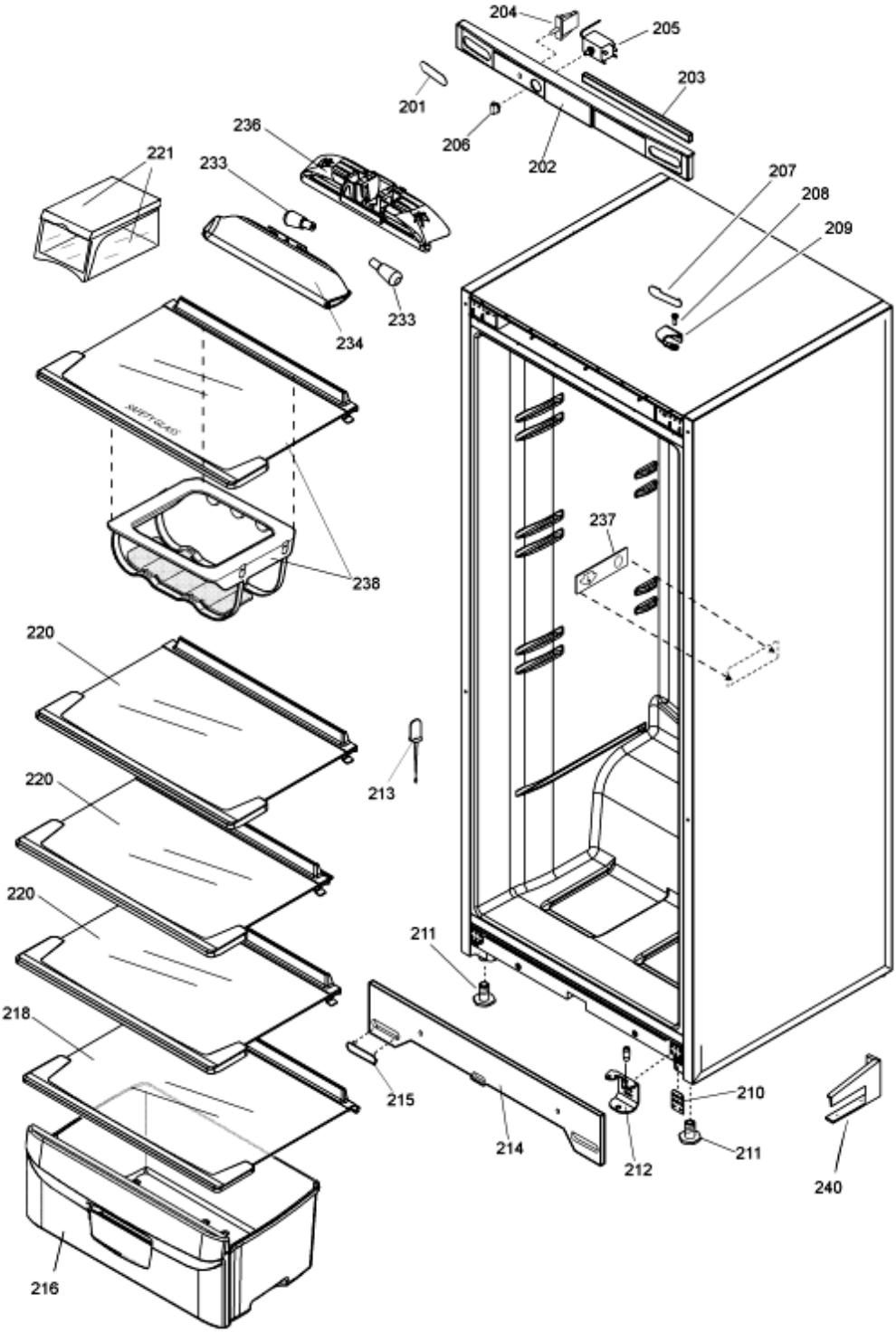
204
205
203
201
206
202
236
221
233
207
208
209
233
234
SAFETY GLASS
237
238
220
213
220
220
211
218
215
210
214
212
211
240
216