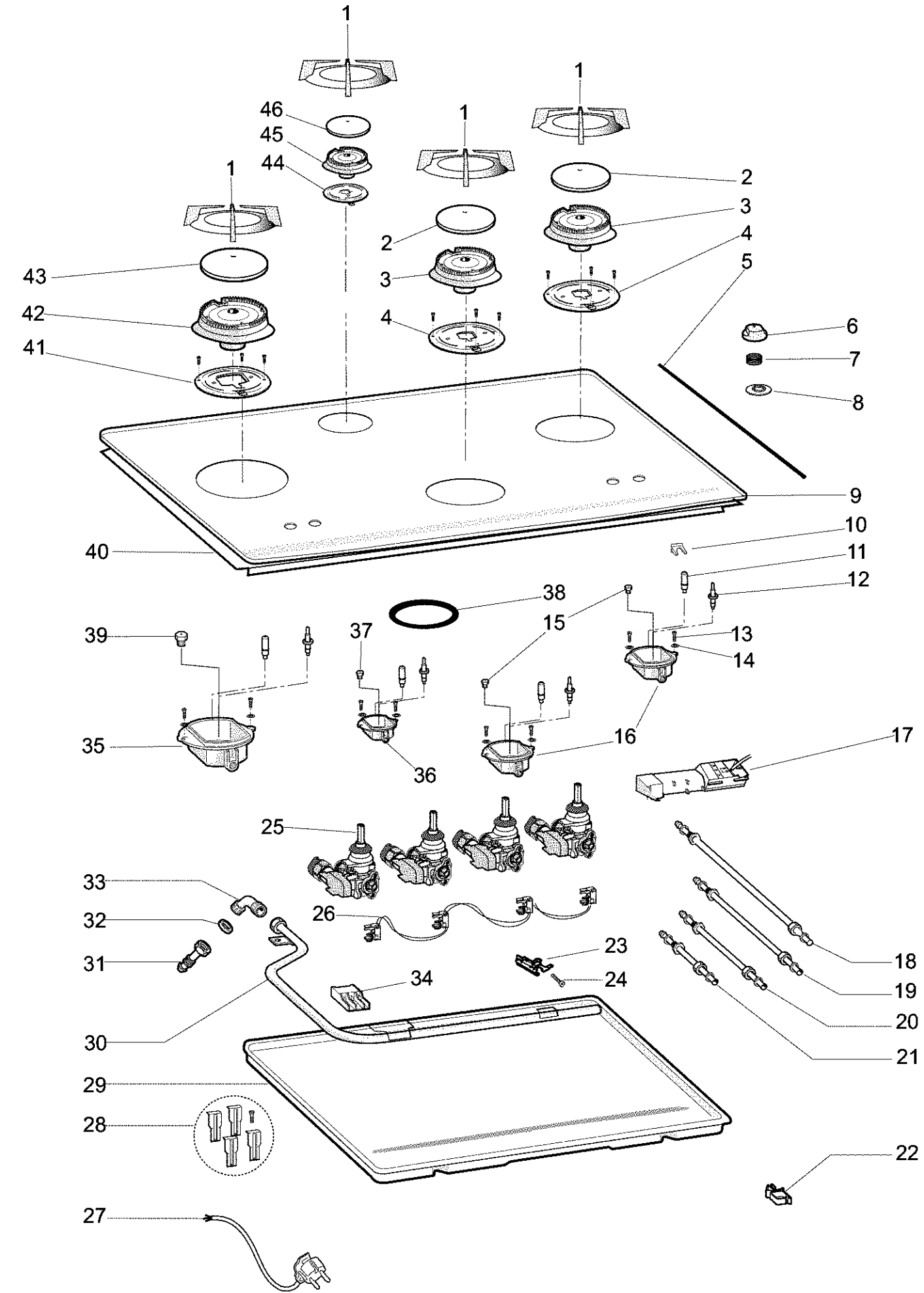
1
1
1
1
46
45
44
2
2
3
3
4
4
5
43
42
41
6
7
8
9
10
11
12
40
38
39
37
15
13
14
35
36
16
17
25
33
32
31
26
23
24
34
18
19
20
21
30
29
28
22
27