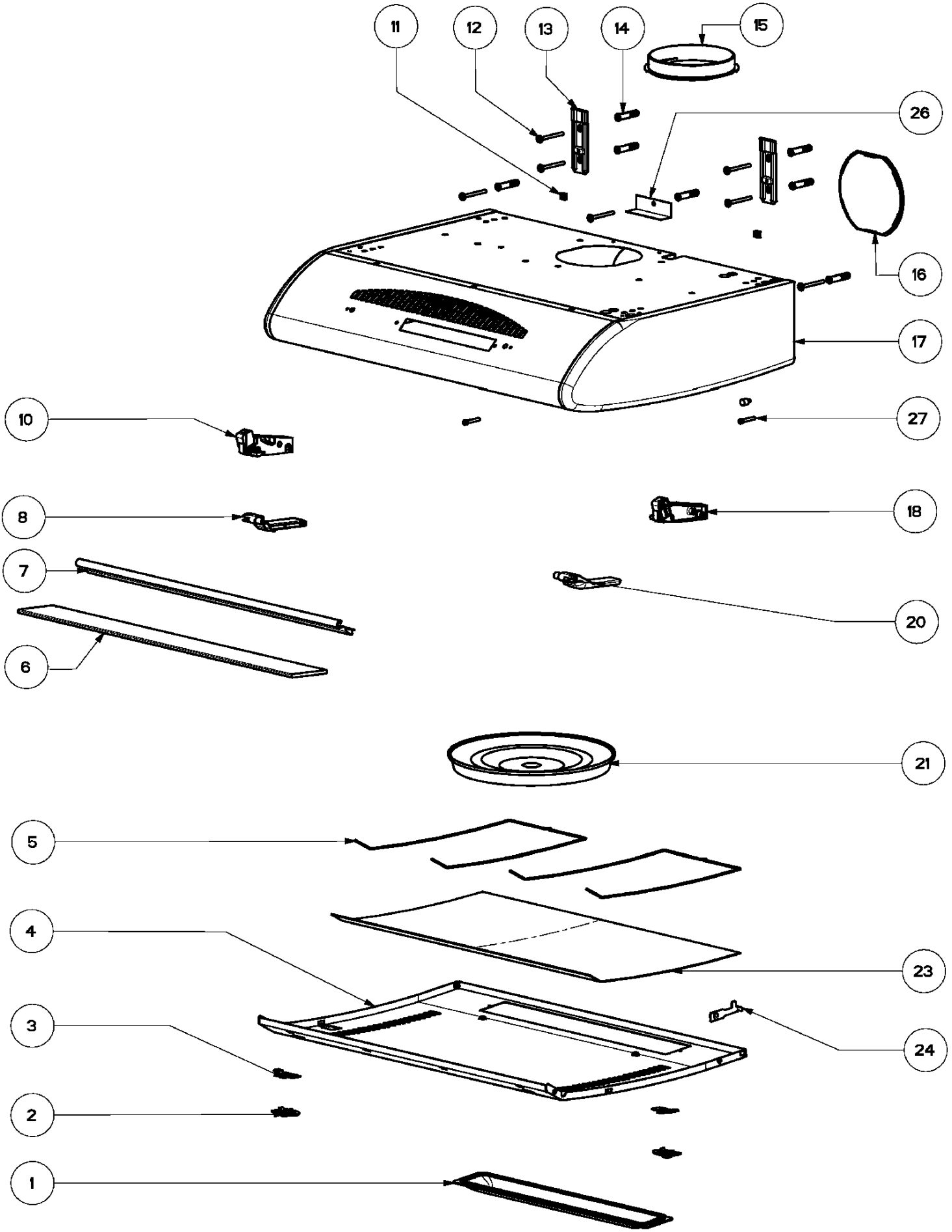
11
12
13
14
15
26
16
17
10
27
8
18
7
20
6
21
5
4
23
3
24
2
1

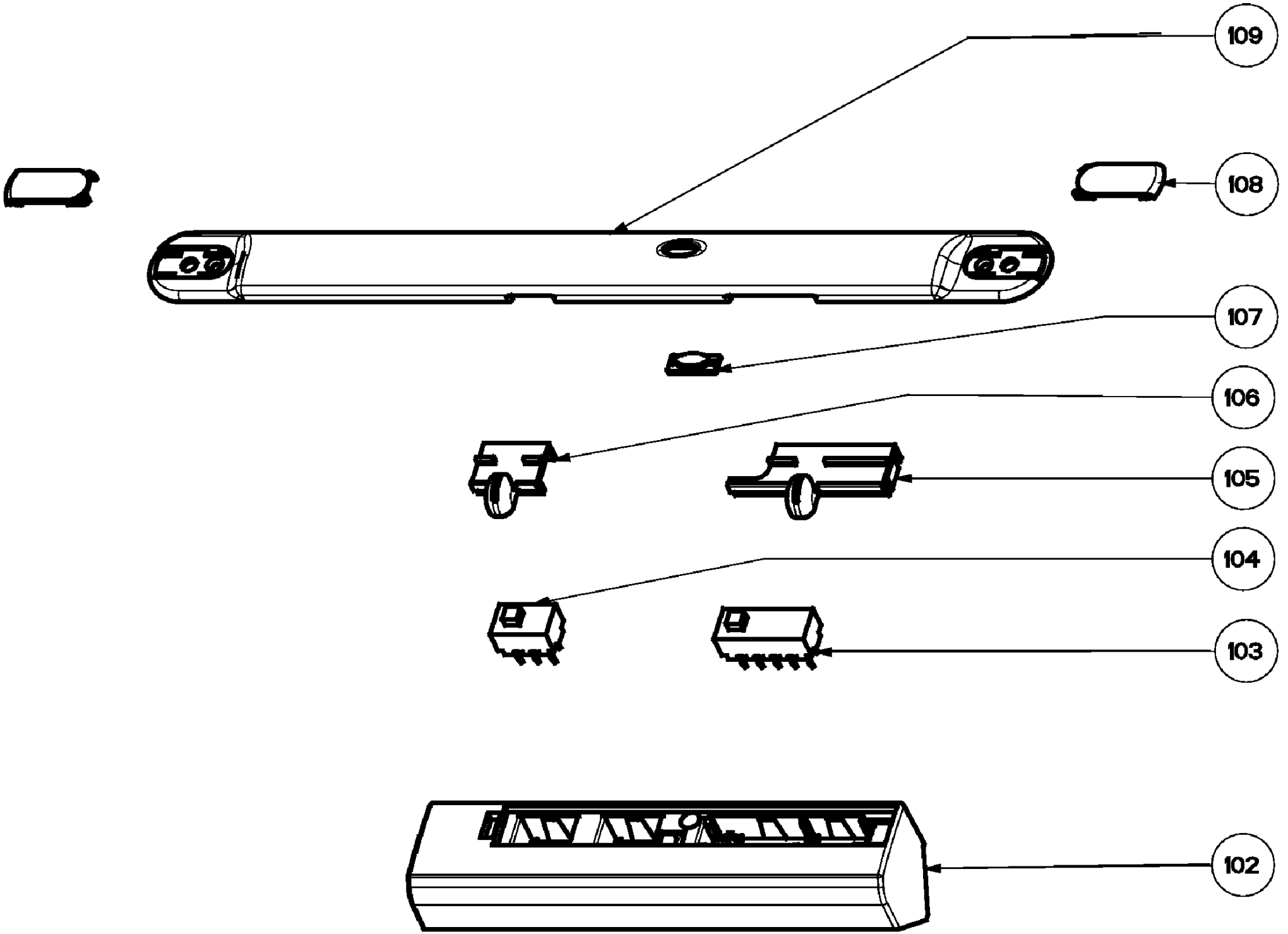
109
108
107
106
105
104
103
102

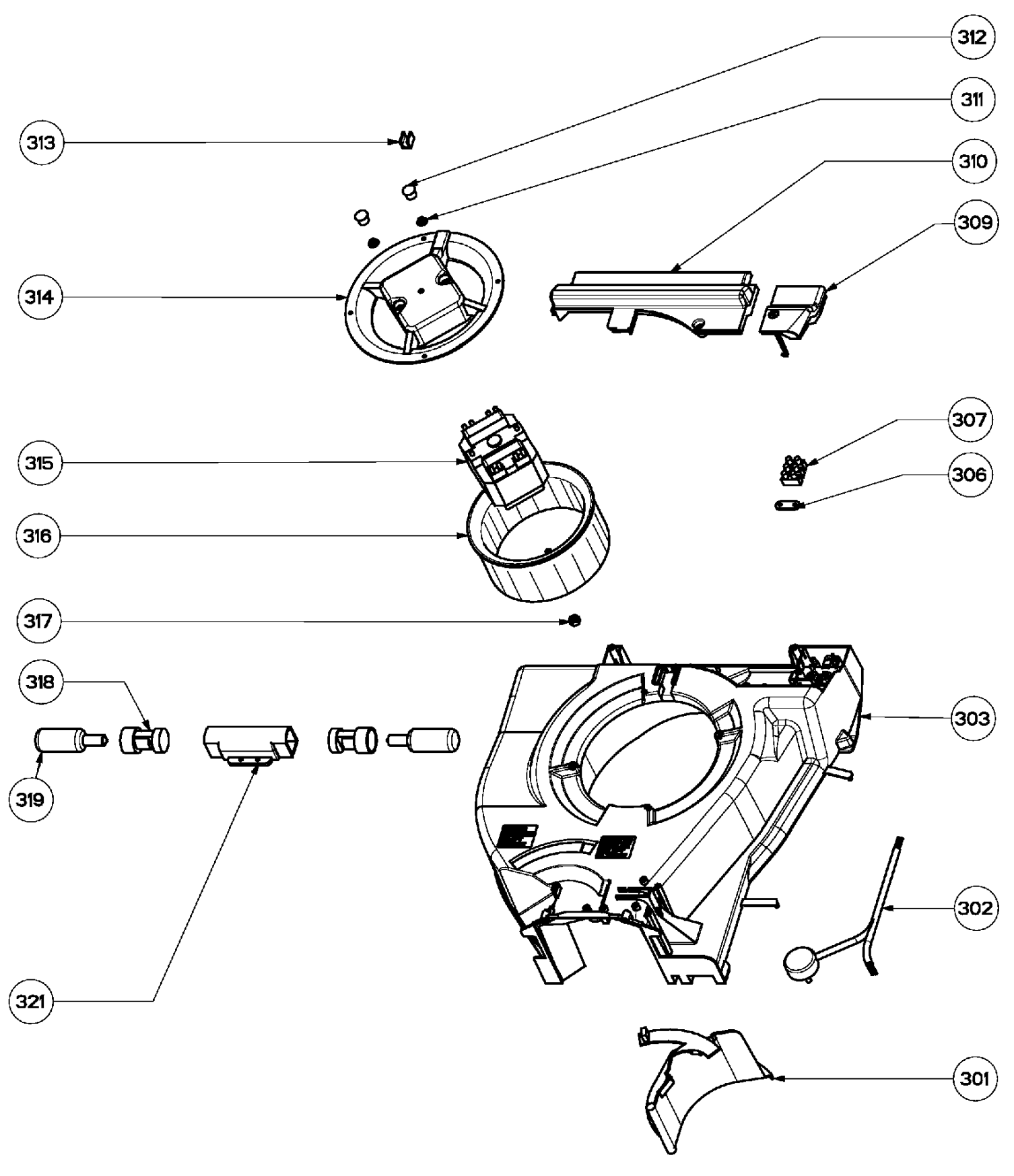
312
311
313
310
309
314
307
315
306
316
317
318
303
319
302
321
301